445E

Colour television

25GR9660/42B
25GR9760/42B
28GR9670/42B
28GR9770/42B

Service
Service
Service

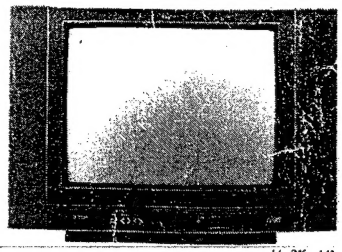

44 210 A1

ServiceManual

Safety regulations require that the set be restored to its original condition and that parts which are identical with those specified be used.

Les normes de sécurité exigent que l'appareil soit remis à l'état d'origine et que soient utilisées les pièces de rechange identiques à celles spécifiées.

Chassis G110 SVHS-2

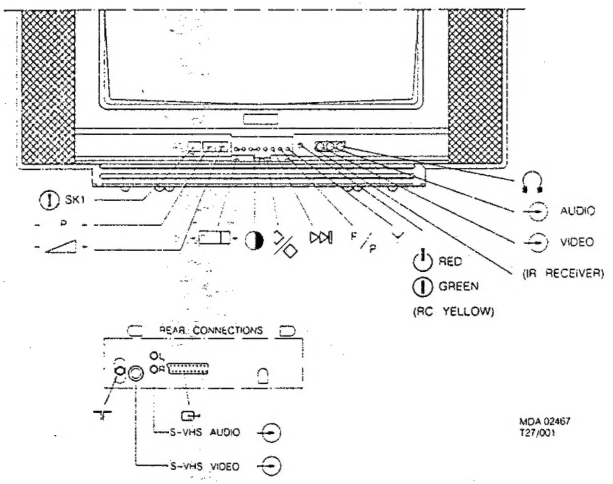

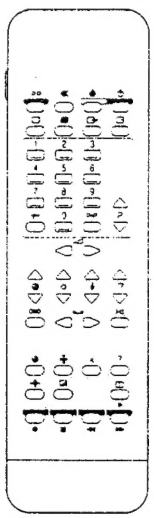

RC5903

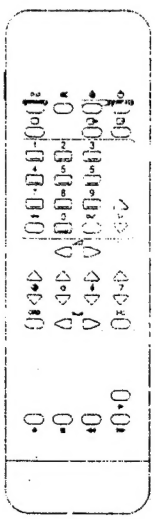

RC5905

220-240 V (± 10%)
90W max.

UV816: 47-855 MHz

a x b x c
25": 730x535x447 mm
28": 788x581x485 mm

2 x 10W / 8Ω

- /42B: PAL BG
SECAM BGDK

4822 727 18732

PHILIPS

445

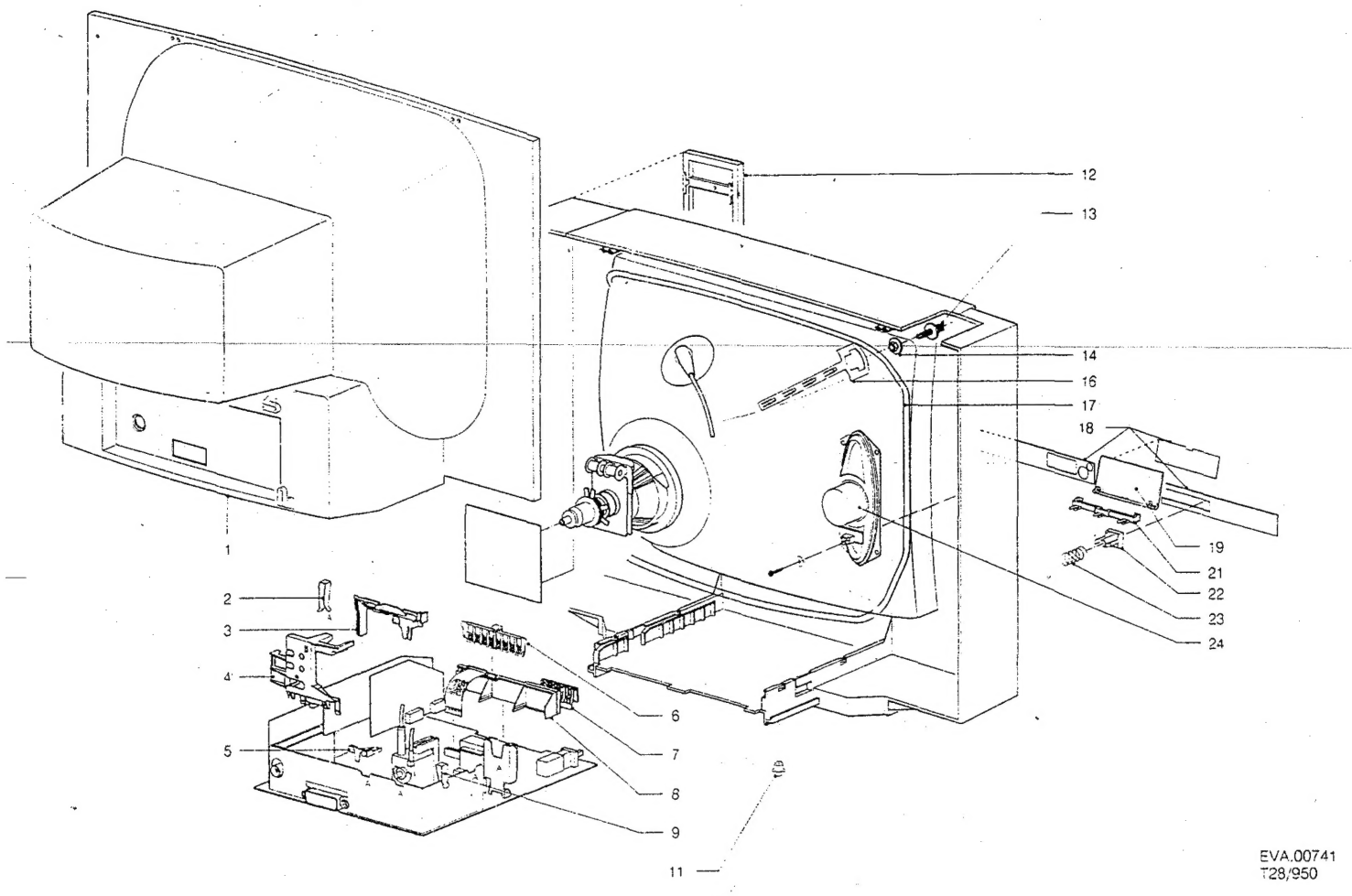

1	4822 438 30228	Rear cover
2	4822 492 70143	Spring
3	4822 256 91541	Bracket
4	4822 404 30983	Bracket
5	4822 256 91373	Bracket
6	4822 410 26538	Push button assy
7	4822 410 26674	Push button assy
8	4822 218 20849	Keyboard (soldered)
9	4822 492 63733	Spring
11	4822 462 71537	Foot
12	4822 458 40514	Grill (right)
	4822 458 40515	Grill (left)
13	4822 502 12865	Screw (spindle)
14	4822 505 10903	Nut
16	4822 404 30869	Bracket
17	4822 157 53067	Degaussing coil
18	4822 454 12522	Ornamental plate
19	4822 432 92276	Door
21	4822 417 11015	Hinge
22	4822 410 26675	Knob
23	4822 492 32656	Spring
24	4822 240 40162	Loudspeaker
	4822 320 20155	Cable EHT
	4822 459 61166	Textplate around knobs
	4822 218 20689	RC5903
	4822 218 20746	RC5905
	4822 131 20309	Picture tube

ELEKTRISCHE ANWEISUNGEN

A. EINSTELLUNGEN AN DER HAUPTPLATINE (Bild 11)

1. **+148V–Versorgungsspannung**
   Einen Gleichspannungsmesser über C2631 anschliessen. Mit Potentiometer 3635 die Spannung auf +148 V regeln.
2. **Horizontale Synchronisierung**
   Die Anschlüsse 5 und 9 von IC7470 miteinander verbinden. Ein Antennensignal zuführen und den Empfänger abstimmen. Potentiometer 3457 regeln, bis das Bild gerade steht. Die Durchverbindung beseitigen.
3. **Horizontale Zentrierung**
   Wird mit Potentiometer 3461 eingestellt.
4. **Bildbreite**
   Wird mit Potentiometer 3525 eingestellt.
5. **Vertikale Zentrierung**
   Wird mit Schalter 7504 eingestellt.
6. **Bildhöhe**
   Wird mit Potentiometer 3510 eingestellt.
7. **Fokussierung**
   Wird mit dem Fokuspotentiometer in dem Zeilenausgangstransformator eingestellt (siehe Bild 6).
8. **AFC**
   Einen Signalgeber (z.B. PM 5326) anschliessen, wie es in Bild 7 enthalten ist, und dessen Frequenz auf 38,9 MHz einstellen. Ein Voltmeter an Anschluss 15 von IC7020 schalten und mit 5034 auf 2,5 Volt (Gleichsp.) regeln. Dies ist nicht wirksam in System SECAM L'.
9. **AVR – HF (RF – AGC)**
   Wenn das Bild eines starken Ortssenders verzerrt wiedergegeben wird, Potentiometer 3012 einstellen, bis das Bild unverzerrt ist.
10. **AVR – ZF (IF – AGC)**
    Ein Generatorsignal (z.B. PM5515) einspeisen. Ein Oszilloskop an Anschluss 22 von IC7020 schalten und mit Potentiometer 3027 auf 2 Vss Video regeln.
11. **SECAM: "CIRCUIT CLOCHE"**
    Ein Generatorsignal (z.B. PM5326) über Anschluss 20 des Eurokonnektors einspeisen und dessen Frequenz auf 4,286 MHz einstellen. Ein Oszilloskop (über eine 'probe' Ri $\geq$ 1MΩ, C$\leq$ 10 pF) über C2316 schalten und 5316 auf Höchstamplitude regeln.
12. **Der SECAM–Demodulator**
    Ein SECAM–Schwarzrastersignal (z.B. PM5518–TX) einspeisen. Oszilloskop mit den Anschlüssen 11 und 12 von IC7315 verbinden. 5321 und 3321 dahin regeln, dass sich eine Mindestmodulation ergibt. Sodann ein SECAM–Farbbalkenmuster zuführen und 3321 ggf. dahin nachregeln, dass:
    R–Y Amplitude an Anschluss 12 von IC7315 = 1,26 V ist;
    B–Y Amplitude an Anschluss 11 von IC7315 = 1,6 V ist.
13. **Der Bilddemodulator**

a. Einen Signalgeber (z.B. PM5326) anschliessen wie es Bild 7 zeigt, und dessen Frequenz auf 38,9 MHz einstellen. Das Signal mit beispielsweise 1 kHz in Amplitude modulieren. Widerstand 3001 auf einer Seite loslöten (Speisespannung für den Tuner). Oszilloskop an Anschluss 22 von IC7020 schalten und 5035 auf ein Höchstsignal (unverzerrt) regeln. Dafür sorgen, dass der Demodulator nicht übersteuert wird. Widerstand 3001 wieder anlöten.

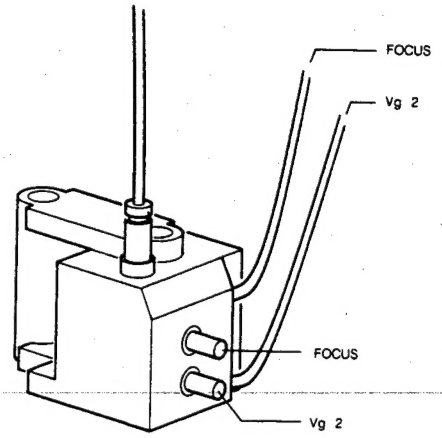

Bild 6

MDA.00633
T28/723

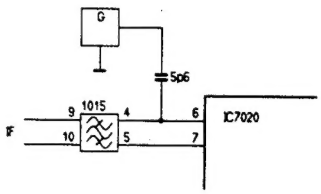

Bild 7

PRS.03980
T33/816

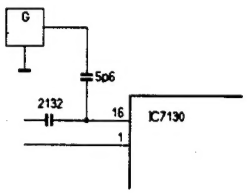

Bild 8

PRS.03981
T33/813

b.* Einen Signalgeber und ein Oszilloskop wie in 13.a angegeben anschliessen.
Den Empfänger im VHF Band 1 abstimmen und mittels der Systemtaste ([Y]) an der Ortstastatur in System SECAM stellen.
5035 auf ein Höchstsignal (unverzerrt) regeln.
Jetzt umschalten in System PAL/SECAM B/G und den Signalgeber auf 38,9 MHz einstellen.
5036 auf ein Höchstsignal (unverzerrt) regeln.

14. **Der 'intercarrier'–Demodulator**
    Einen Signalgeber (z.B. PM5326) anschliessen wie es Bild 8 zeigt, und dessen Frequenz auf 38,9 MHz einstellen. Das Signal mit beispielsweise 1 kHz in Amplitude modulieren. Oszilloskop an Anschluss 12 von IC7130 schalten und 5132 auf Mindestamplitude regeln. Dafür sorgen, dass der Demodulator nicht übersteuert wird.
15. **ZF–Tonfilter**

a. Widerstand 3001 auf einer Seite loslöten (Speisespannung für den Tuner). Einen Signalgeber (z.B. PM5326) über einen Kondensator mit einer Kapazität gleich 5,6 pF an Anschluss 16 des Tuners schalten, und dessen Frequenz auf 32,4 MHz (39,9 MHz)* einstellen. Das Signal mit beispielsweise 1 kHz in Amplitude modulieren.
System SECAM (und den Empfänger im VHF Band 1 abstimmen)* mit Hilfe der Systemtaste ([Y]) an der Ortstastatur wählen. Oszilloskop an Anschluss 6 von IC7130 schalten und 5052 und 5053 auf Höchstamplitude regeln. Widerstand 3001 wieder anlöten.

Warnung bei Befestigung:

a. Wenn Die Chipanschlüsse gelötet werden, dürfen sie nicht mit dem Lötkolben direkt berührt werden. Das Löten muss möglichst schnell erfolgen, es sei vorsichtig vorzugehen, damit die Anschlüsse und der Körper selbst keinen Schaden nehmen.
b. Den Körper des Chips muss beim Löten in Berührung mit der Printplatte gehalten werden.
c. Der zu verwendende Lötkolben (ca. 30 Watt) sollte vorzugsweise ausgestattet sein mit einer Wärmeregelung (Löttemperatur ca. 225 bis 250 °C).
d. Der Lötvorgang soll nicht ausserhalb des spezifizierten Raums erfolgen.
e. Es darf Lötflussmittel (oder Harz) benutzt werden; diese Mittel dürfen nicht sauer sein.
f. Nach dem Löten den Chip nach und nach bei Raumtemperatur abkühlen lassen.
g. Die Zinnlotmenge soll zweckmässig sein: Mit einer Uebermenge kann der Chip rissig werden und andere Schwierigkeiten erfahren (Krümmung der Printplatte, geknickte Anschlüsse usw.). Siehe Bild 5.

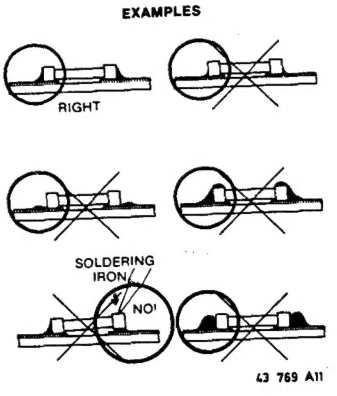

Fig. 5

C. EINSTELLUNGEN AM NICAM–TONMODUL (Bild 11)

WARNUNG
NICAM–Eingangsfilter nicht an Position 1205 einstellen.

1. **Tonteil 5,5 MHz oder 6,0 MHz**
   Ein Generatorsignal (PM5515) einspeisen und den Generator in den Monobetrieb bringen. Tonträger M1 ist met einer Frequenz von 1 kHz zu modulieren. 5075 auf Mindest–Interferenz im Ton einstellen, oder mit einem Oszilloskop an Anschluss 4 von IC7070 messen (Oszilloskop im Wechselstrombetrieb) und 5075 auf eine maximale Amplitude einstellen.
2. **Tonteil 5,742 MHz**
   Ein Generatorsignal (PM5515) einspeisen und den Generator in den Dualbetrieb bringen. Tonträger M2 (R) ist mit einer Frequenz von 1 kHz zu modulieren. Mittels der Fernbedienung Sprache II am Gerät wählen. 5085 auf Mindest–Interferenz im Ton einstellen, oder mit einem Osziloskop an Anschluss 5 von IC707 messen (Oszilloskop im Wechselstrombetrieb) und 5085 auf Höchstamplitude einstellen.
3. **Stereomatrix**
   Ein Generatorsignal (PM5515) einspeisen und den Generator in den Stereobetrieb bringen. Tonträger M2 ist mit einer Frequenz von 1 kHz zu modulieren. Oszilloskop an Anschluss 14 von einkoppeln und 3105 auf Mindest–Amplitude einstellen.
4. **NICAM–Demodulator**
   Ein mit einem NICAM–Tonsignal versehenes Antennen– oder Generatorsignal einspeisen. Oszilloskop in X–Y Betrieb an die Anschlüsse 19 und 20 von IC7200 einkoppeln (es ist von keiner Bedeutung, welches Signal als X– oder als Y–Antrieb benutzt wird). Oszilloskop auf eine Empfindlichkeit (sowohl X wie Y) von 1 V/Div Wechselspannung einstellen. Die X– und Y– Position dahin einstellen, dass sich das Kreuzmuster in der Mitte des Oszilloskopbilds befindet.
   2220 auf ein gerades Kreuzmuster (siehe Bild 10) einstellen.
5. **NICAM–Mustertaktoszillator ('sample clock oscillator')**
   Ein mit einem NICAM–Tonsignal versehenes Antennen– oder Generatorsignal einspeisen. Oszilloskop an Anschluss 9 von IC7300 einkoppeln. Oszilloskop auf eine Empfindlichkeit von 1 V/Div und eine Zeitbasis von 2 µs/Div einstellen. 2315 auf eine stillstehende und symmetrische Rechteckwelle einstellen.

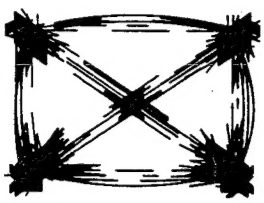

Bild 10

D. EINSTELLUNGEN AN DER BILDRÖHRENPLATINE (Bild 11)

1. **Einstellung von Vg2**
   Ein Schwarzrastersignal einspeizen. Oszilloskop mit den Anschlüssen 9 und 12 von IC7465 verbinden, messen und notieren, auf welchem Gleichspannungsniveau sich die Unterseite enes jeden Oszillogramms befindet. Das niedrigste Niveau mit dem Vg2 potentiometer (Bild 6) auf 125 V einstellen.
2. **Grauskala**
   Ein Grauskala–Prüfmuster einspeisen und das Gerät in gewöhnlicher Weise einstellen. Das Gerät etwa 10 Minuten anheizen lassen. 3380 und 3384 regeln, bis die verlangte Grauskala erhalten worden ist.

E. EINSTELLUNG AM VIDEOTEXTDECODER (Bild 11)

Anschluss 22 von IC7830 an Masse legen. Einen Frequenzmesser an Anschluss 17 von IC7830 schalten und 5803 auf 6,000 MHz ± 30 kHz regeln. Durchverbindung beseitigen.

Wenn ein Hubgenerator ('sweepgenerator') vorhanden ist, lässt sich dieses Filter auch damit regeln. Zu den gleichen Bedingungen wie oben 5052 und 5053 dahin regeln, dass die Kurve A (siehe Bild 9) auf dem Oszilloskopschirm sichtbar ist. Nun das Gerät in die Stellung PAL/SECAM B/G schalten. Nun muss Kurve B (siehe Bild 9) auf dem Oszilloskopschirm sichtbar sein.

b.* Einen Signalgeber und ein Oszilloskop wie in 15.a angegeben anschliessen. Den Signalgeber auf 38,9 MHz einstellen. 5068 auf Mindestamplitude regeln.

16.* Ton Sperrfilter

Einen Signalgeber (z.B. PM5326) über einen Kondensator (5,6pF) an Anschluss 16 des Tuners schalten, und dessen Frequenz auf 33,4 MHz einstellen.
Den Empfänger in System PAL/SECAM B/G stellen, und das Signal mit beispielsweise 1kHz Amplitude modulieren.
Ein Oszilloskop an Anschluss 22-IC7020 anschliessen und 5020 auf Mindestamplitude regeln.
Dafür sorgen, dass der Demodulator nicht übersteuert wird.

* **Extra Einstellungen nur gültig für "Multi France" Geräte**

B. EINSTELLUNGEN AM STEREO-TONMODUL (Bild 11)

Anmerkung: Wo bei den Regelungen von einem Generatorsignal die Rede ist, wurde der Farbmustergenerator PM5515 eingesetzt.

1. Der 5,5MHz–Tonteil

Ein Generatorsignal (PAL oder SECAM B/G) einspeisen, dessen Tonträger mit einer Frequenz von beispielsweise 1 kHz frequenzmoduliert ist.
Den Generator in die Monostellung bringen und mit 5182 auf Mindeststöring im Ton regeln.
Oder mit einem Oszilloskop an Anschluss 4 von IC7170 (Oszilloskop in AC–Stelung) messen und mit 5182 auf Höchstamplitude regeln.

2. Der 5,742MHz–Tonteil

a. Ein Generatorsignal (PAL oder SECAM B/G) einspeisen mit zwei Tonträgern, deren Tonträger mit einer Frequenz (z.B. 1 kHz) moduliert sind und der zweite Tonträger mit dem Pilotsignal für die zweite Sprache versehen ist. Mit Hilfe der Fernbedienung für Sprache 2 wählen.
b. Dann 5183 auf Mindeststörung im Ton regeln.
Oder mit einem Oszilloskop an Anschluss 5 von IC7170 (Oszilloskop in AC–Stellung) messen und m 5183 auf Höchstamplitude regeln.

3. Pilottoneinstellung

Ein Generatorsignal einspeisen wie in Punkt 2a. 5200 dahin regeln, dass das Gerät richtig zwischen Sprache 1 und Sprache 2 umschaltet (Pilotton = 54,688 kHz).

4. Stereomatrix

Ein Generatorsignal einspeisen und den Generator in die Stereostellung bringen und die Taste R(M2) drücken. Oszilloskop an Anschluss 20 von IC7220 schalten und mit 3212 auf Mindestamplitude regeln.

5. 117,5Hz–Aktivfilter (Stereofilter)

Ein Generatorsignal einspeisen und den Generator in die Stereostellung bringen. Beide Tonträger sind unmoduliert. Oszilloskop an Anschluss 23 von IC7220 schalten und 3243 auf Höchstamplitude regeln.

6. 274,1Hz–Aktivfilter (Zweitsprachefilter)

Ein Generatorsignal mit 2 Tonträgern einspeisen; die Tonträger sind unmoduliert (Generator in der DUAL–Stellung).
Oszilloskop an Anschluss 2 von IC7220 schalten und 3245 auf Höchstamplitude regeln.

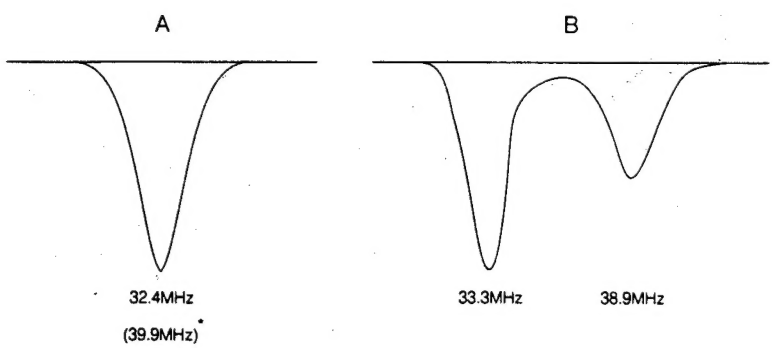

Bild 9

PRS 03982
T33/818

CHASSIS G110 SVHS

MECHANISCHE ANWEISUNGEN

1. Servicestellung

Zur Erleichterung der Fehlersuche und Reparatur am Gerät lässt sich das Chassis nach Trennen des Steckverbinders 10B (Entmagnetisierung) aus dem Gehäuse herausziehen, um 180° wenden und hinter das Gehäuse stellen.

2. Befestigung der FSQ-Bildröhre (flach und rechteckig)

Ausbau der Bildröhre:
Die Mutter mit einem Steckschlüssel (10 mm) rechtsherum drehen, (siehe fig. 2).

Einbau der Bildröhre:
Den Bolzen mit einem Steckschlüssel (4 mm) linksherum in Maske drehen.
Die Bildröhre in die Maske anbringen. Dies geht am besten falls man das Gehäuse auf die Vorderseite hinlegt.
Die Bildröhre in der Mitte der Maske stellen.
Den Bolz rechtsherum drehen, bis man die Mutter auf den Bolz drehen kann.
Die Mutter linksherum ein wenig fest gegen die Bildröhrebefestigung drehen.
Dann den Bolz rechtsherum drehen, bis das Ganze fest montiert ist. (Die Mutter darf nicht mehr drehen).

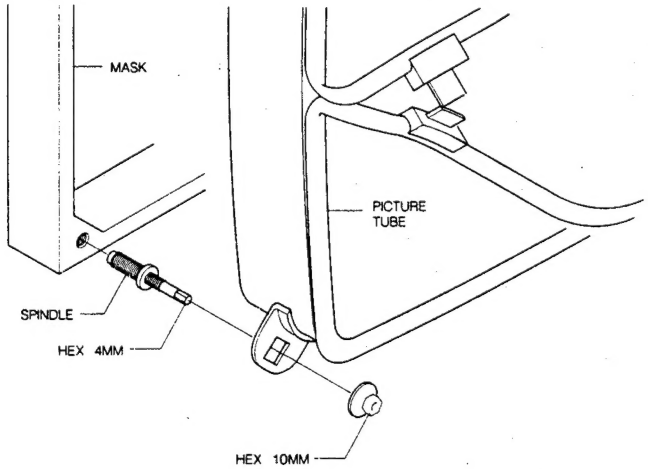

Fig. 2

EVA.00608
T-27/820

3. Servicearbeiten an kleinen Chipteilen

3.1 Allgemeine Warnungen bei Handhabung und Lagerung

a. Oxydation der Chipanschlüsse führt zu einer mangelhaften Verlötung. Die Anschlüsse dürfen nicht mit ungeschützten Händen gefasst werden.
b. Wenn gelagert wird, sind folgende Stellen an denen Oxydation eintreten wird und der Kapazitätswert und Widerstandswert beeinträchtigt werden, zu vermeiden:
   1. in Gebieten mit Schwefel oder Chlorgas;
   2. Stellen die direkter Sonneneinstrahlung ausgesetzt sind;
   3. Stellen mit hohen Temperaturen und hoher Feuchtigkeit.
c. Grobe Behandlung von Printplatten die oberflächenmontierte Bauteile enthalten (s.g. SMDs) kann zu Schaden sowohl an den Bauteilen als auch an den Printplatten führen. Mit SMDs bestückte Printplatten sollten niemals gebogen werden. Verschiedene Printplattenwerkstoffe dehnen aus oder schrumpfen bei verschiedenen Geschwindigkeiten, wenn sie erwärmt oder gekühlt werden, und die Bauteile und/oder Lötstellen können durch die Spannung Schaden nehmen. Chipbauteile dürfen nie gerieben oder gekratzt werden, da dies zu Wertänderungen des Bauteils führen kann. Auch darf die Printplatte nicht über eine Fläche geschoben werden.

3.2 Beseitigung eines Chips

a. Lötzinn 2 bis 3 Sekunden an jedem Anschluss des Chips erhitzen. Kleine Bauteile können mit dem Lötkolben beseitigt werden; es wird in waagerechter Richtung eine geringe Kraft ausgeübt beim Entfernen des Lötzinns. Siehe Bild 3A oder:
b. Chip mit einer Pinzette fassen und vorsichtig hinstellen; es wird die Lötkolbenhitze, jedem Anschluss zugeführt, angewandt. Siehe Bild 3B.
c. Die Printplatte soll frei von überflüssigem äinnlot sein, damit sie fertig für das Bestücken neuer Bauteile ist. Siehe Bild 3C.

Warnung bei Beseitigung:

a. Wenn mit einem Lötkolben gearbeitet wird, ist der richtige Druck anzuwenden und vorsichtig zu handeln.
b. Beim Ausbauen des Chips darf mit der Pinzette keine unzulässige Kraft aufgewandt werden.
c. Der zu verwendende Lötkolben (ca. 30 Watt) sollte vorzugsweise ausgestattet sein mit einer Wärmeregelung (Löttemperatur ca. 225 bis 250 °C).
d. Ein ausgebauter Chip darf **niemals** wieder verwendet werden.

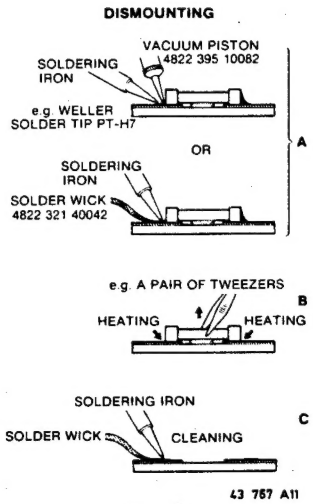

Fig. 3

3.3 Befestigung Chips

a. Zeitweilig ist ein einziger Anschluss des Chips mit der Kupferfolienfläche zu verlöten. Siehe Bild 4A.
b. Während ein Ende des Chips mit einer Pinzette festgehalten wird, sind beide Anschlüsse, einer nach dem anderen, vollständig zu verlöten. Siehe Bild 4B.

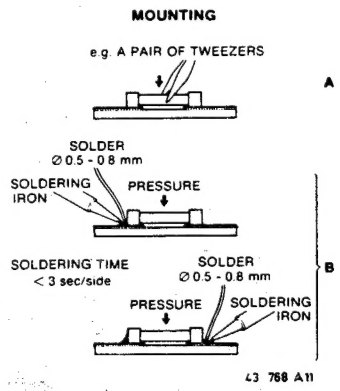

Fig.4

WARNUNGEN

1. Ein zu reparierendes Gerät ist immer über einen Trenntransformator an die Netzspannung anzuschliessen.
2. Die Sicherheitsvorschriften erfordern es, dass sich das Gerät nach der Reparatur in seinem originalen Zustand befindet und dass die zur Reparatur benutzten Ersatzteile mit den Original–Ersatzteilen identisch sind.
   Die Sicherheits–Bauteile sind mit der Markierung ⚠ versehen.
3. Um Beschädigungen an integrierten Schaltungen Dioden, Transistoren usw. zu vermeiden, sind Hochspannungsüberschläge unbedingt zu vermeiden.
   Damit die Bildröhren keinen Schaden nimmt, muss beim Entladen die in Bild 1 dargestellte Methode angewandt werden. Es sind eine Hochspannungssonde und ein Universalmessgerät einzusetzen (Stellung DC–V)
   So lange entladen, bis die Anzeige am Messgerät 0 Volt geworden ist (nach ca. 30s).
4. **ESD–Elektrostatische Entladungen.**

   Alle ICs und Halbleiter sind empfindlich gegen elektrostatische Entladungen (ESD).
   Unvorschriftmässige Behandlung von Halbleitern im Reparaturfall kann zur Zerstörung dieser Bauteile oder zu einer drastischen Reduzierung der Lebensdauer führen.
   Sorgen Sie dafür dass Sie sich im Reparaturfall über ein Pulsarmband mit Widerstand auf dem gleichen Potential wie die Masse des Gerätes befinden.
   Bauteile, Werkzeuge und Hilfsmittel sind auf das gleiche Potential zu legen.
5. Die flachen Rechteck–Bildröhren bilden zusammen mit der Ablenkeinheit und der Mehrpoleinheit eine Gesamtheit. Die Ablenk– und Mehrpoleinheit wurden im Werk genau eingestellt. Von einem Abgleich dieser Einheit in Reparaturfällen wird denn auch abgeraten.
6. Das Hochspannungskabel ist in den Zeilenausgangstranformator geklebt. Das Kabel lässt sich mithin nicht auswechseln.
7. Während der Messungen am Hochspannungsteil und an der Bildröhre ist grösse Vorsicht geboten. (Sicherheitsvorschriften beachten)
8. Bei eingeschalteten Gerät dürfen keine Module oder sonstige Einsatzteile ausgetauscht werden.

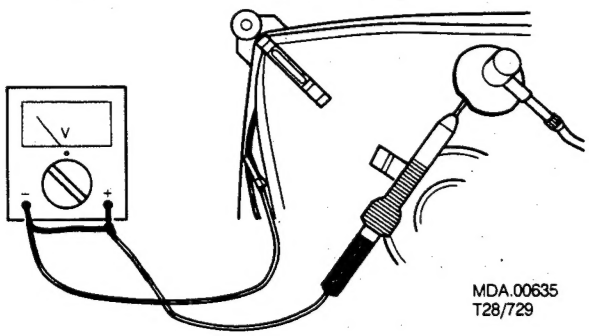

Fig. 1

9. Gemäss den Vorschriften ist beim Austausch der Bildröhre Schutzkleidung und eine Sicherheitsbrille zu tragen.
10. Zum Abgleich sind ausschliesslich Kunststoff Werkzeuge zu benutzen (keine Metallwerkzeuge verwenden).
    Dadurch wird vermieden, dass ein Kurzschluss entstehen kan oder eine Schaltung instabil wird.

BEMERKUNGEN

1. Die Gleichspannungen und Oszillogramme sind gegen einem möglichst nahen Massepunkt auf der Printplatte zu messen.
2. Die Gleichspannungen sind dort wo notwendig mit und ohne Antennensignal gemessen worden. Diese Werte sind mithin mit Symbole gekennzeignet.
3. Die Oszillogramme sind wo verlangt mit maximaler und minimaler Helligkeit, Sättigung und Kontrast gemessen worden.
   Die Oszillogramme im Speisungsteil sind in Normalberieb (Ⓘ) und in Bereitschaft (⏻) gemessen worden.
   Als Eingangssignal wurde ein Farbbalkenmuster eingesetzt.
4. Der Bildröhrenprint ist mit Funkenstrecken versehen. Jede Funkenstrecke ist zwischen einer Elektrode der Bildröhre und dem Aquadag (Aussenbelag der Bildröhre) geschaltet.
5. Für die Modulen (board–to–board) benutzte Steckverbinder sind goldplatiert (gold–plated) und dürfen nur gegen Steckverbinder gleichen Typs ausgewechselt werden.
6. Die Positionsnummern der Steckverbinder bestehen aus 2 Ziffern und 1 Buchstabe. Der Buchstabe ist eine Kennzeichnung der Farbe dieses Steckverbinders. Beispiel: 23G ist ein grauer Steckverbinder und 24R ist ein roter Steckverbinder.
7. Im Falle der Fehlersuche und/oder Reparatur an den Videotext–decoder lässt sich die Zugänglichkeit der Schaltung und Bauelemente durch Einsatz von Verlängerungsprintplatten vergrössern.
   Die Bestellnummern für diese Verlängerungsprintplatten sind:
   6 fach 4822 395 30259
   8 fach 4822 214 31402

SURVEY OF PANELS

5 CHASSIS G110 SVHS

CARRIER PANEL

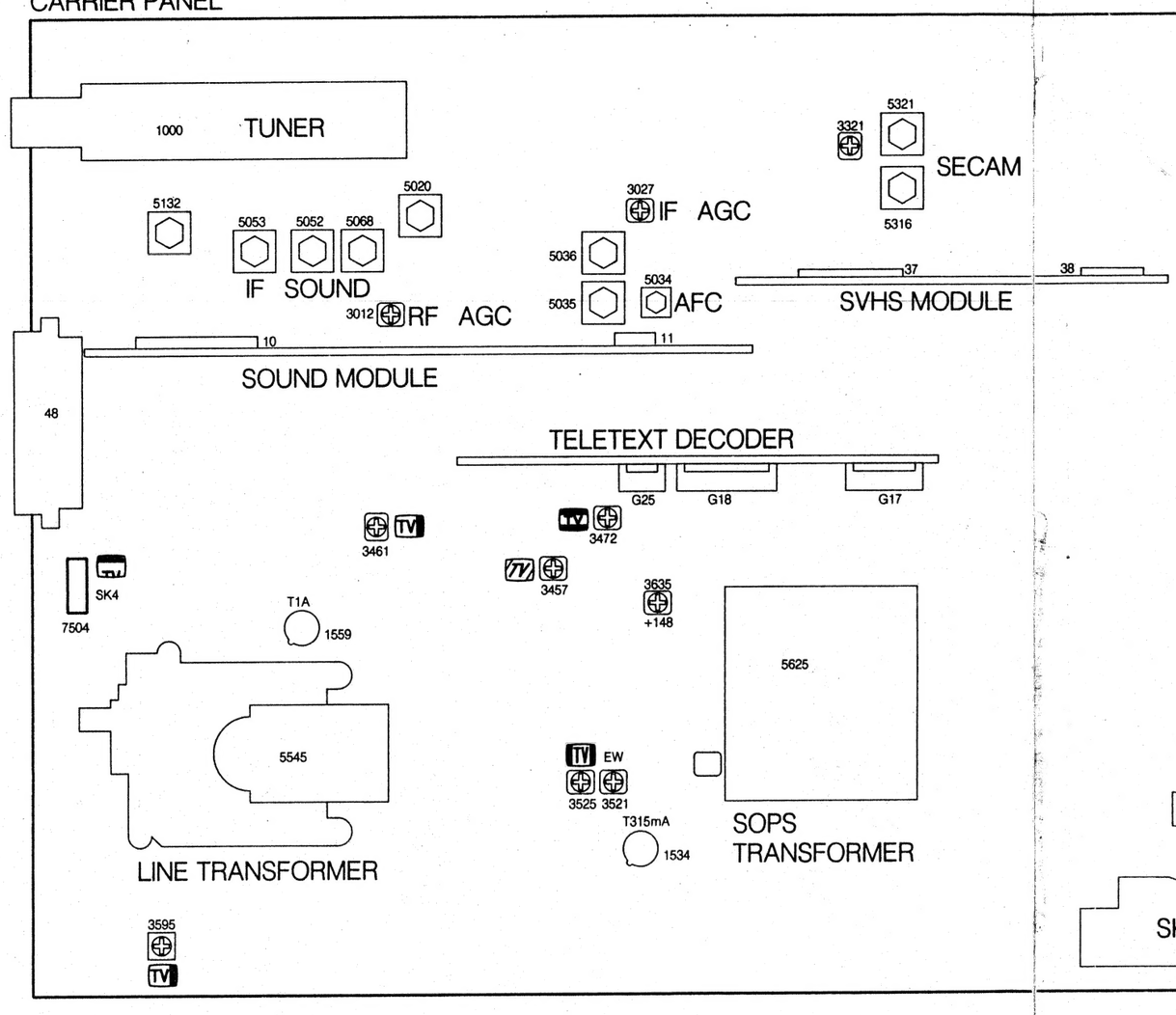

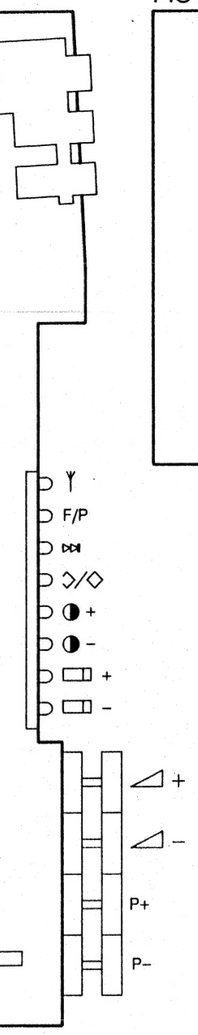

PICTURE TUBE PANEL

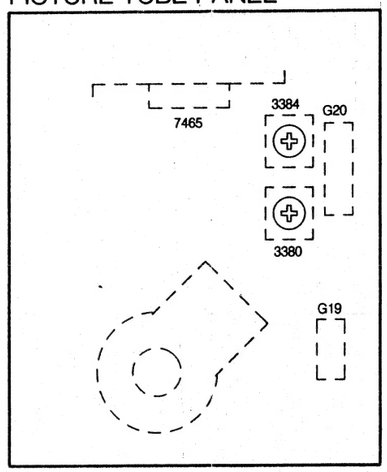

SURROUND SOUND PANEL

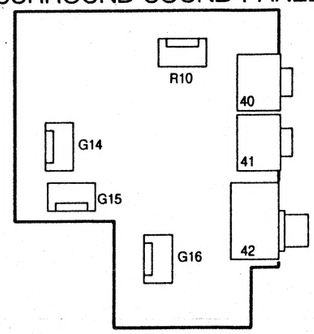

SVHS PANEL

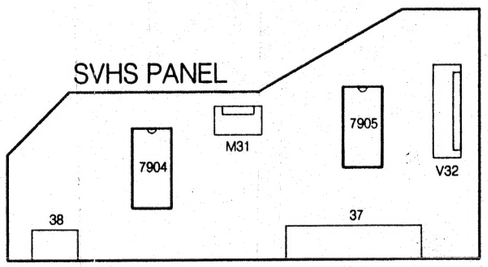

NICAM SOUND PANEL

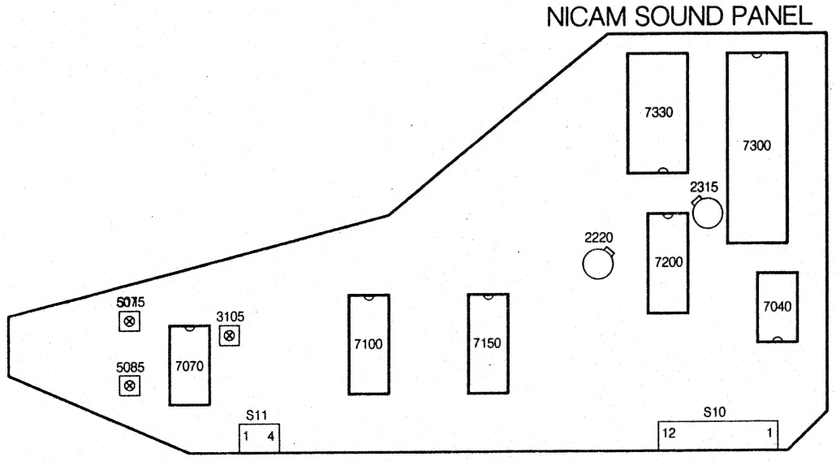

STEREO SOUND MODULE

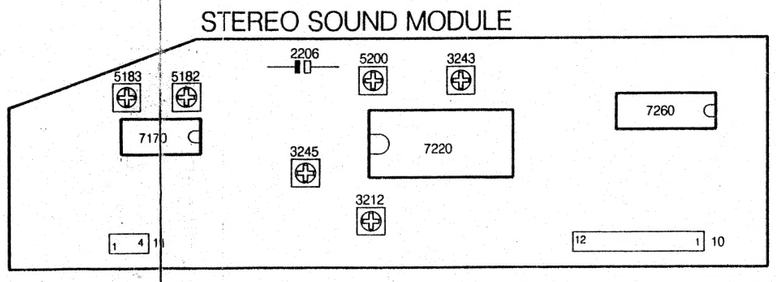

TELETEXT PANEL

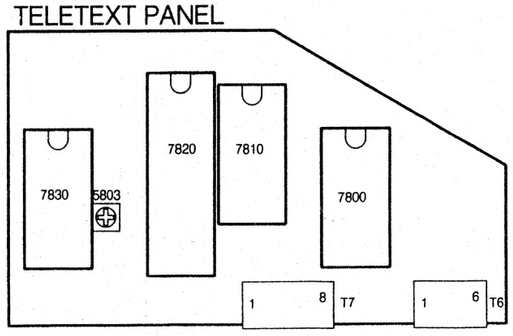

MDA,02354
T27/943

Fig. 11

WIRING DIAGRAM

6
CHASSIS G110 SVHS

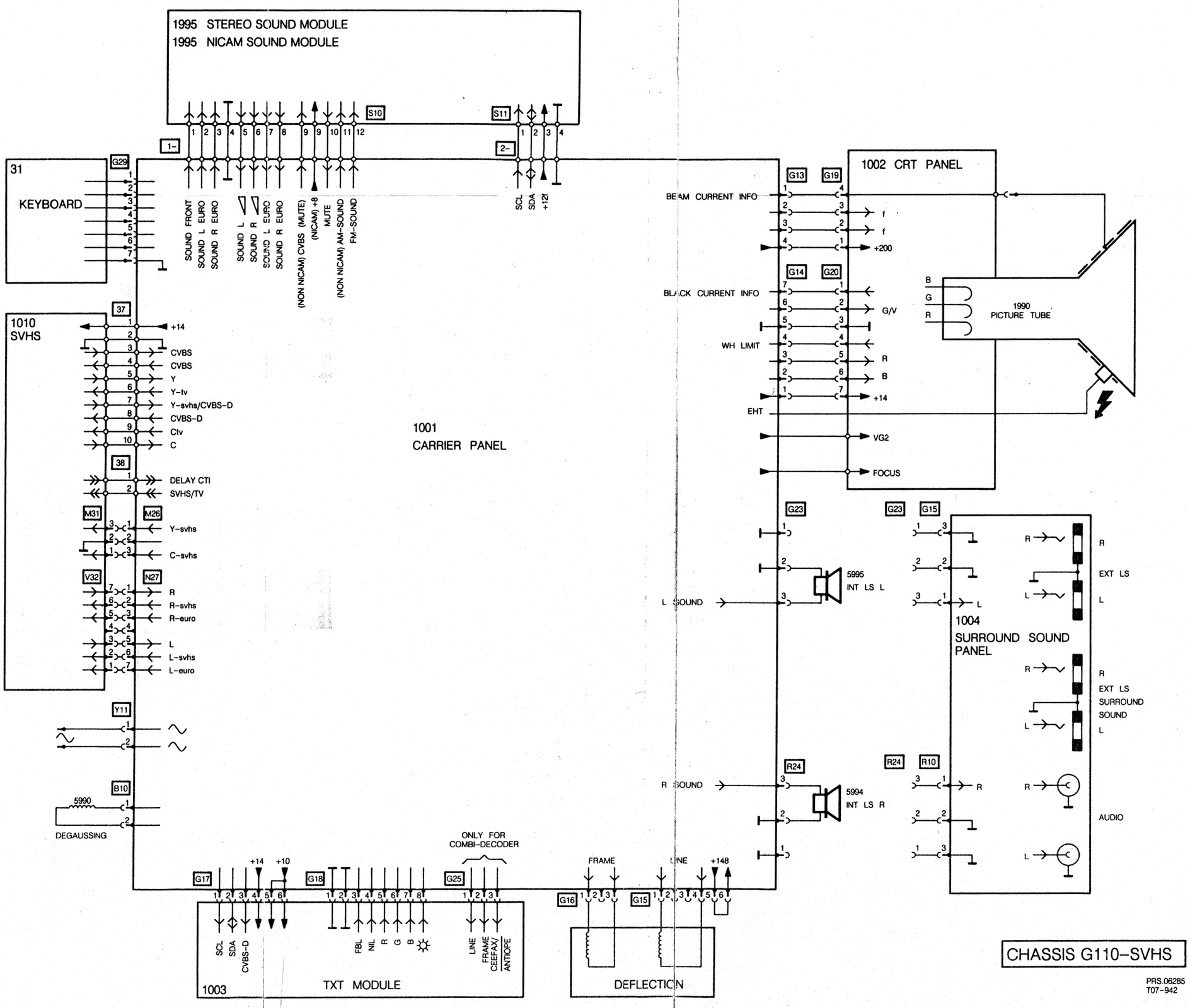

7
CHASSIS G110 SVHS

SVHS BLOCK DIAGRAM

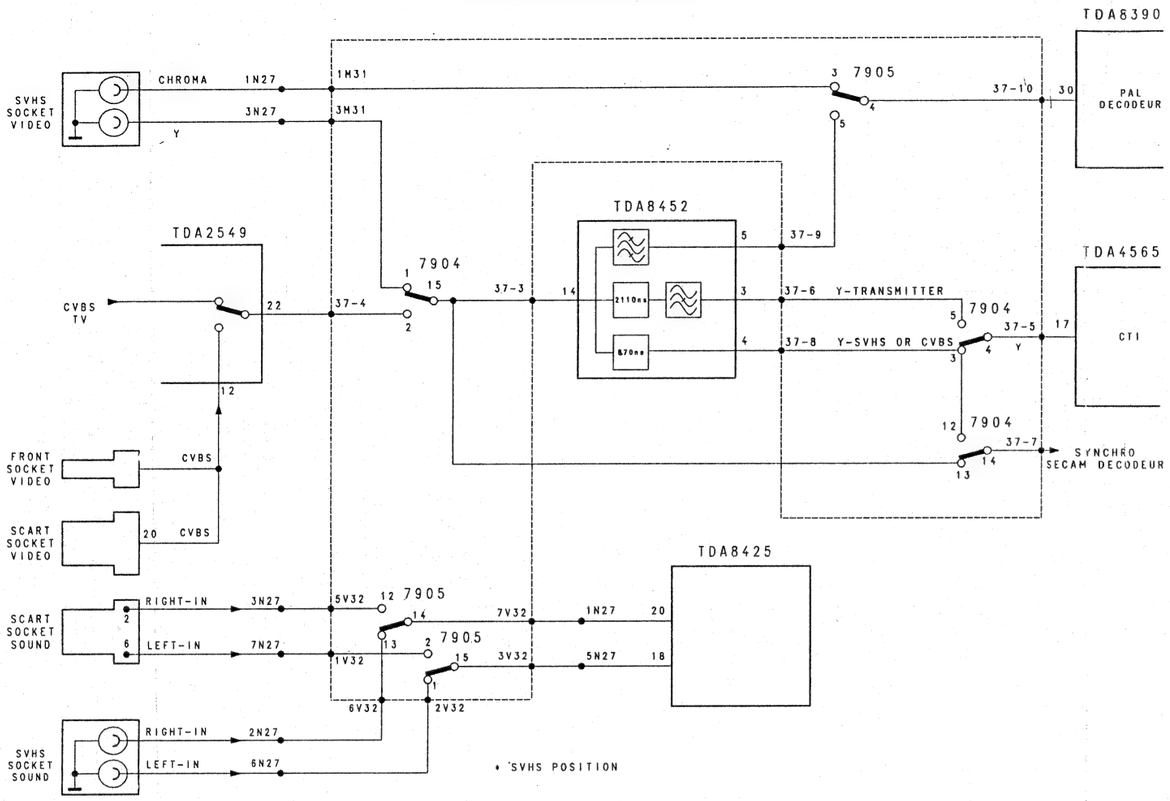

SVHS CONTROL

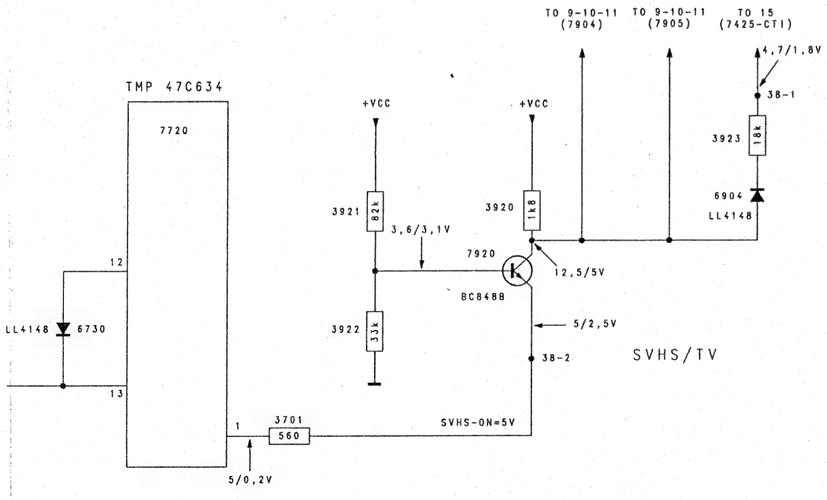

DIAGRAM-SCHEMA-SCHALTBILD-SCHEMA-DIAGRAMA A

REMARKS-REMARQUES-ANMERKUNGEN-NOTE-NOTE

1) 6725 PRESENT IN NON REMOTE SETS
PRESENT SUR LES APPAREILS SANS C.A.D
ANWESEND IN GERATEN OHNE FERNBEDIENUNG
PRESENTE SUI MODELLI SENZA C.R
PRESENTE SOBRE MODELLOS SIN C.R

6726 PRESENT IN UHF ONLY SETS
PRESENT SUR LES APPAREILS
UNIQUEMENT UHF
ANWESEND IN GERATEN MIT NUR EINEM
UHF KANALWAHLER
PRESENTE SUI MODELLI SOLO UHF
PRESENTE SOBRE MODELLOS SOLAMENTE UHF

6727 PRESENT IN HYPERBAND SETS
PRESENT SUR LES APPAREILS AYANT
UN SELECTEUR HYPERBANDE
ANWESEND IN GERATEN MIT HYPERBAND
KANALWAHLER
PRESENTE SUI MODELLI CON SELETTORE
IPERBANDA
PRESENTE SOBRE MODELLOS CON SELECTOR
HIPERBANDA

6728 PRESENT IN MULTI FRENCH SETS
PRESENT SUR LES APPAREILS MULTI FRANCE
ANWESEND IN GERATEN MULTI FRANZOSISCH
PRESENTE SUI MODELLI MULTI FRANCIA
PRESENTE SOBRE MODELLOS MULTI FRANCIA

6729 PRESENT IN MULTI SETS
PRESENT SUR LES APPAREILS MULTI
ANWESEND IN GERATEN MULTI
PRESENTE SUI MODELLI MULTI
PRESENTE SOBRE MODELLOS MULTI

2) PRESENT IN MULTI FRENCH SETS
PRESENT SUR LES APPAREILS MULTI FRANCE
ANWESEND IN GERAETEN MULTI FRANZOSISCH
PRESENTE SUI MODELLI MULTI FRANCIA
PRESENTE SOBRE MODELLOS MULTI FRANCIA

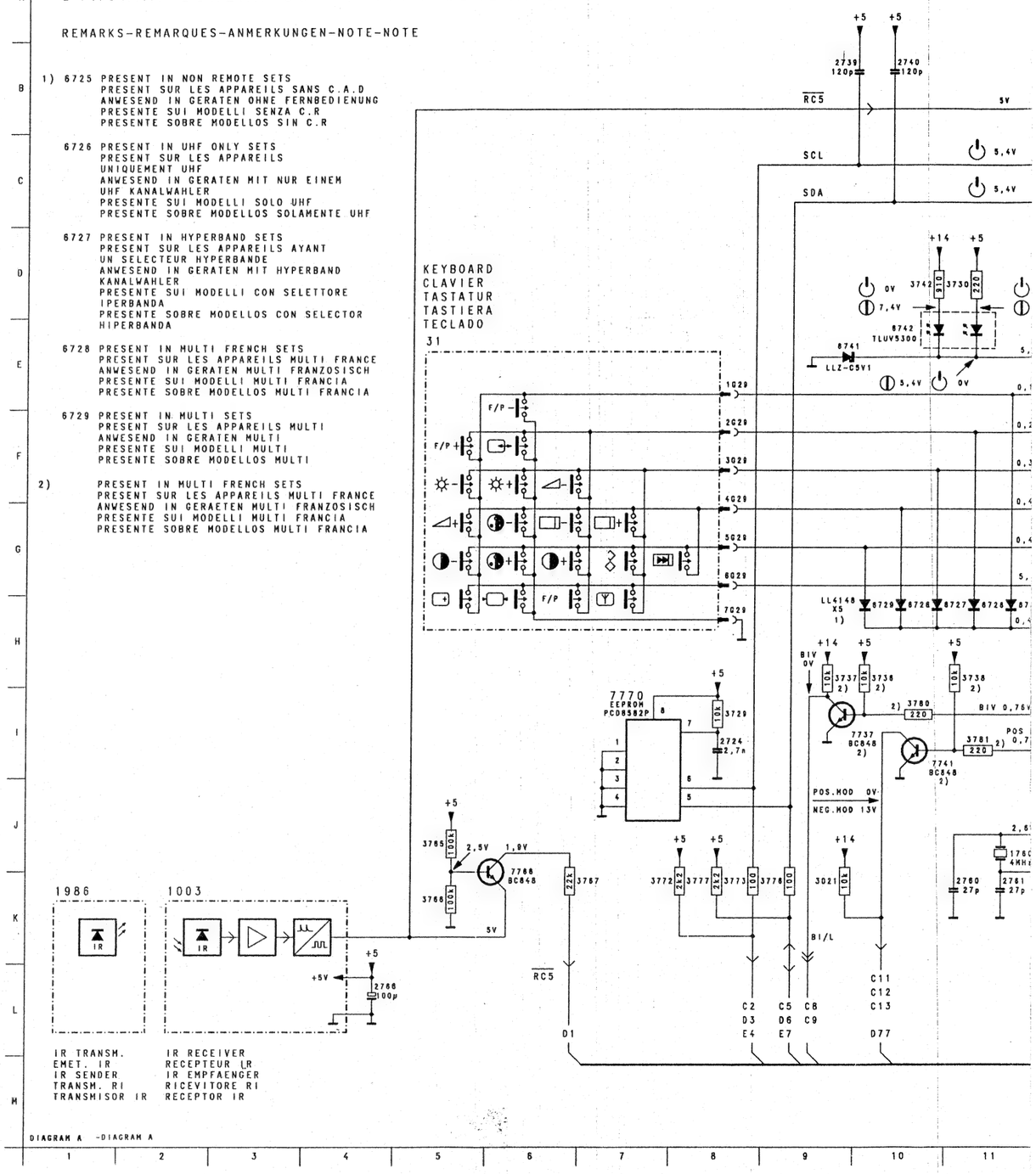

7 CHASSIS G110 SVHS

M-SCHEMA-SCHALTBILD-SCHEMA-DIAGRAMA A

MARQUES-ANMERKUNGEN-NOTE-NOTE

IN NON REMOTE SETS
SUR LES APPAREILS SANS C.A.D
D IN GERATEN OHNE FERNBEDIENUNG
E SUI MODELLI SENZA C.R
E SOBRE MODELLOS SIN C.R

IN UHF ONLY SETS
SUR LES APPAREILS
ENT UHF
D IN GERATEN MIT NUR EINEM
ALWAHLER
E SUI MODELLI SOLO UHF
E SOBRE MODELLOS SOLAMENTE UHF

IN HYPERBAND SETS
SUR LES APPAREILS AYANT
CTEUR HYPERBANDE
D IN GERATEN MIT HYPERBAND
HLER
E SUI MODELLI CON SELETTORE
DA
E SOBRE MODELLOS CON SELECTOR
NDA

IN MULTI FRENCH SETS
SUR LES APPAREILS MULTI FRANCE
D IN GERATEN MULTI FRANZOSISCH
E SUI MODELLI MULTI FRANCIA
E SOBRE MODELLOS MULTI FRANCIA

IN MULTI SETS
SUR LES APPAREILS MULTI
D IN GERATEN MULTI
E SUI MODELLI MULTI
E SOBRE MODELLOS MULTI

IN MULTI FRENCH SETS
SUR LES APPAREILS MULTI FRANCE
D IN GERAETEN MULTI FRANZOSISCH
E SUI MODELLI MULTI FRANCIA
E SOBRE MODELLOS MULTI FRANCIA

KEYBOARD
CLAVIER
TASTATUR
TASTIERA
TECLADO

IR RECEIVER
RECEPTEUR IR
IR EMPFAENGER
RICEVITORE RI
RECEPTOR IR

B+C+D+E

CHASSIS G110

CS 25 338

	1G29	8E	7754	20F
	1003	2K	7757	20F
	1760	11J	7766	6K
	1986	1K	7770	7I
	2G29	8F		
A				
	2702	19C		
	2702	16F		
	2705	16H		
	2709	16I		
	2714	16K		
	2724	8I		
B	2739	9B		
	2740	10B		
	2750	19G		
	2757	20H		
	2758	19B		
	2758	15F		
	2759	20I		
C	2760	11K		
	2761	11K		
	2766	4L		
	3G29	8F		
	3021	9K		
	3702	16K		
	3703	17K		
D				
	3704	17K		
	3705	17J		
	3706	17K		
	3707	15H		
	3709	17I		
	3710	17J		
E	3711	15I		
	3714	16J		
	3715	16K		
	3716	15I		
	3725	18B		
	3729	8I		
F	3730	11D		
	3731	21K		
	3732	21I		
	3733	21H		
	3734	15G		
	3735	17G		
	3736	10H		
	3737	9H		
G				
	3738	11H		
	3739	17G		
	3742	10D		
	3743	18H		
	3744	18H		
	3745	19H		
H	3750	19G		
	3751	19J		
	3753	20K		
	3754	20G		
	3757	21G		
	3758	20J		
	3763	16C		
I	3764	16C		
	3765	5J		
	3766	5K		
	3767	7K		
	3768	20E		
	3769	20E		
	3770	16C		
J				
	3772	7K		
	3773	8K		
	3776	9K		
	3777	8K		
	3778	16J		
	3779	20B		
K	3780	10I		
	3781	11I		
	4G29	8F		
	5G29	8G		
	5701	16F		
	6G29	8G		
	6721	17F		
L	6722	17F		
	6723	16F		
	6725	11H		
	6726	11H		
	6727	11H		
	6728	10H		
	6729	10H		
M				
	6741	9E		
	6742	10E		
	6743	18J		
	6745	19J		
	7G29	8H		
	7720	12B		
	7733	20H		
	7737	10I		
	7741	10I		
	7750	19H		

8 8

CHASSIS G110 SVHS CHASSIS G110 SVHS

DIAGRAM SCHEMA-SCHALTBILD SCHEMA-DIAGRAMA B

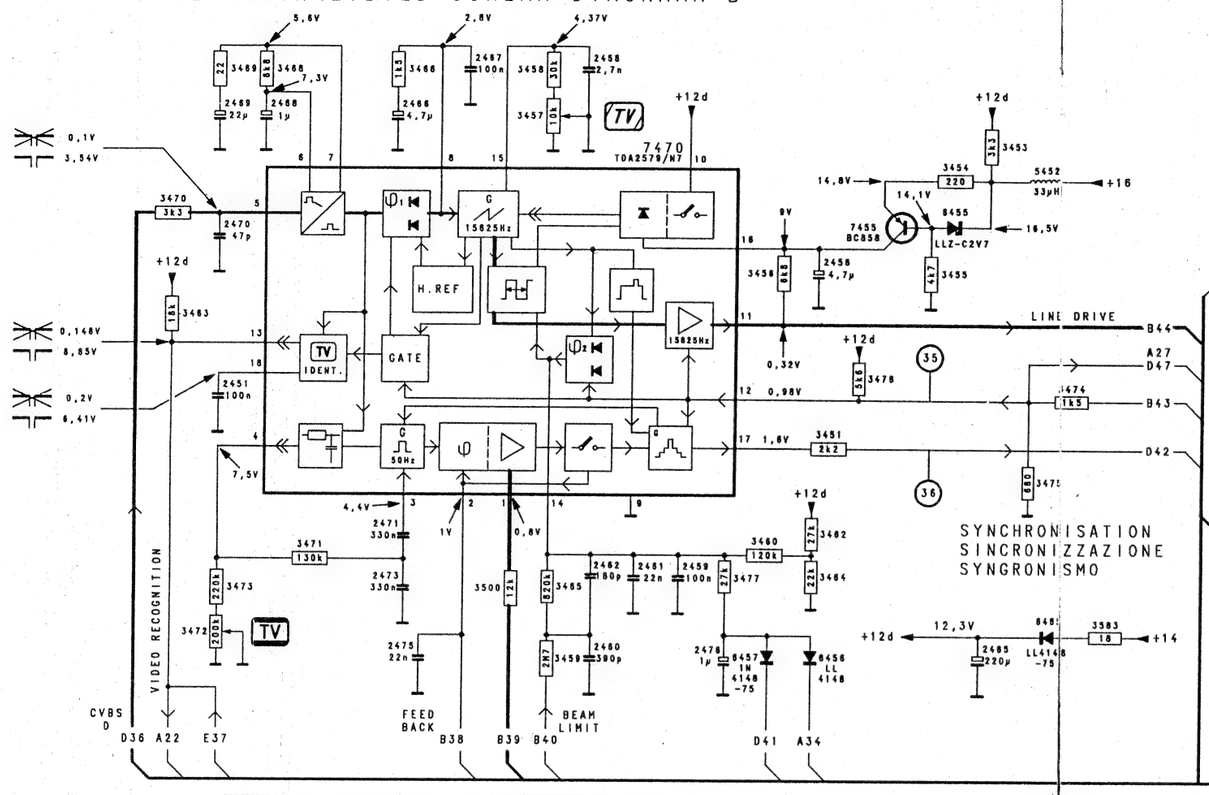

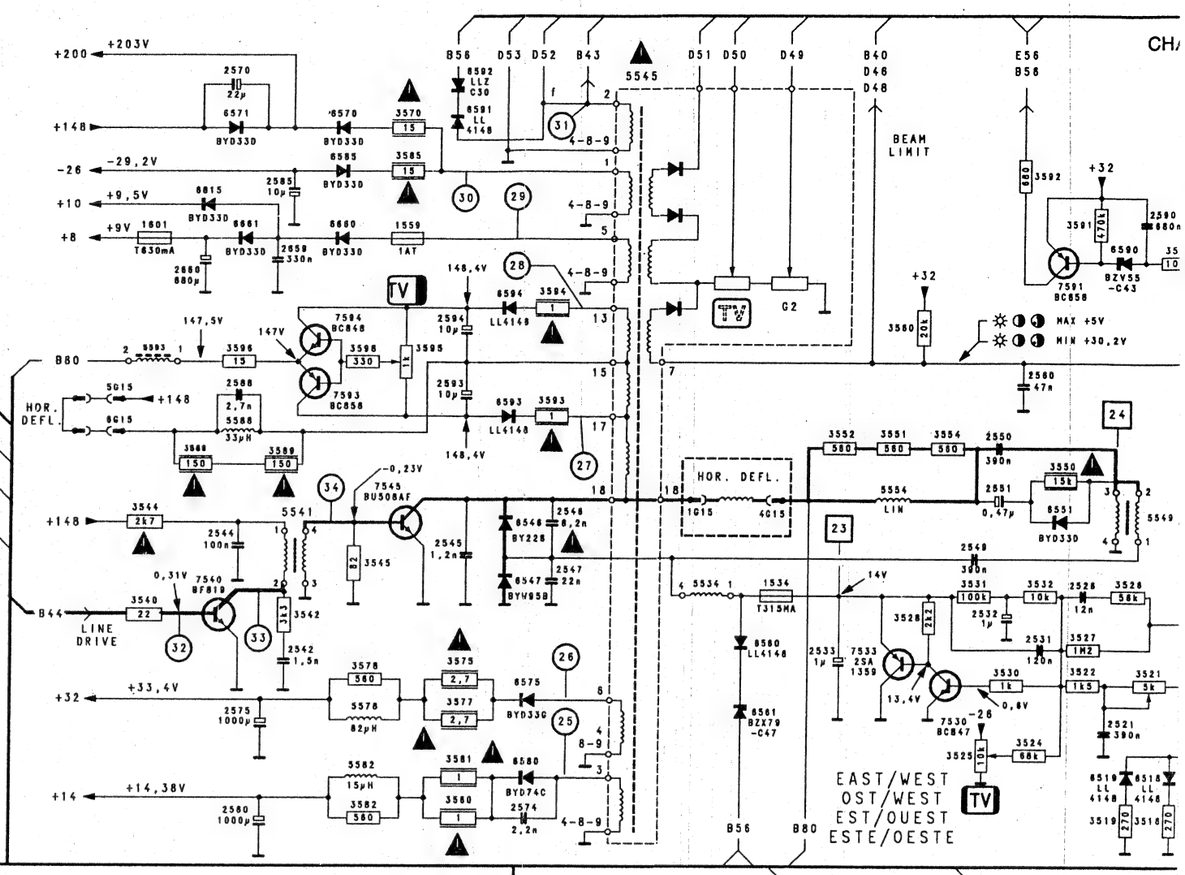

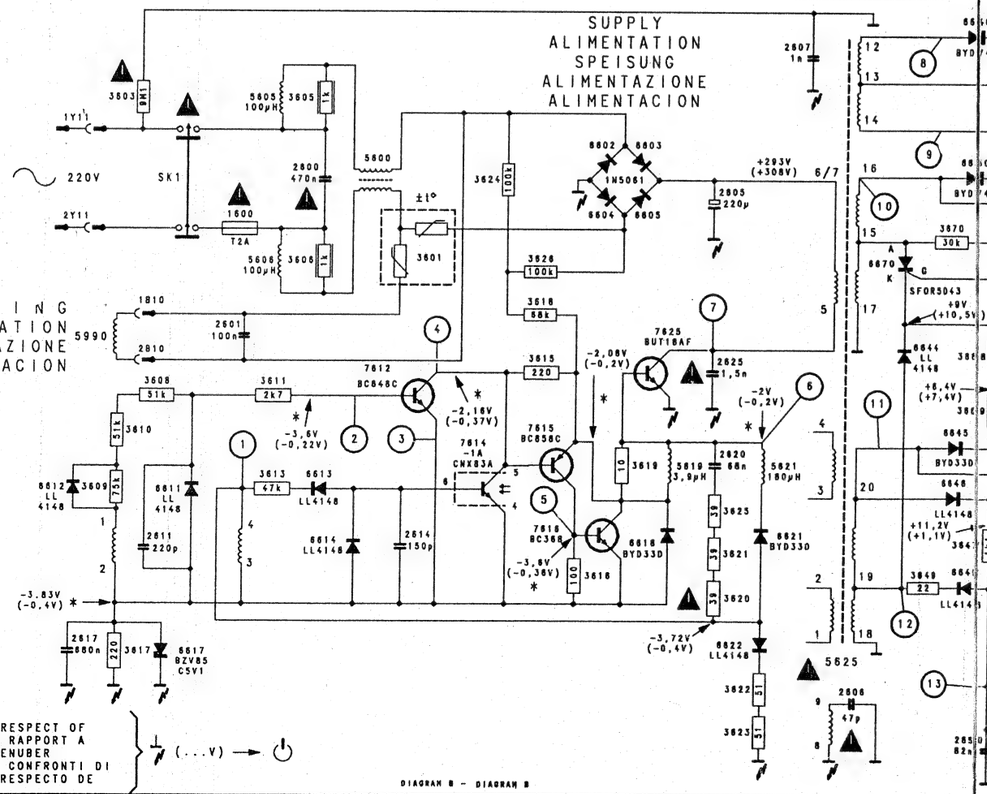

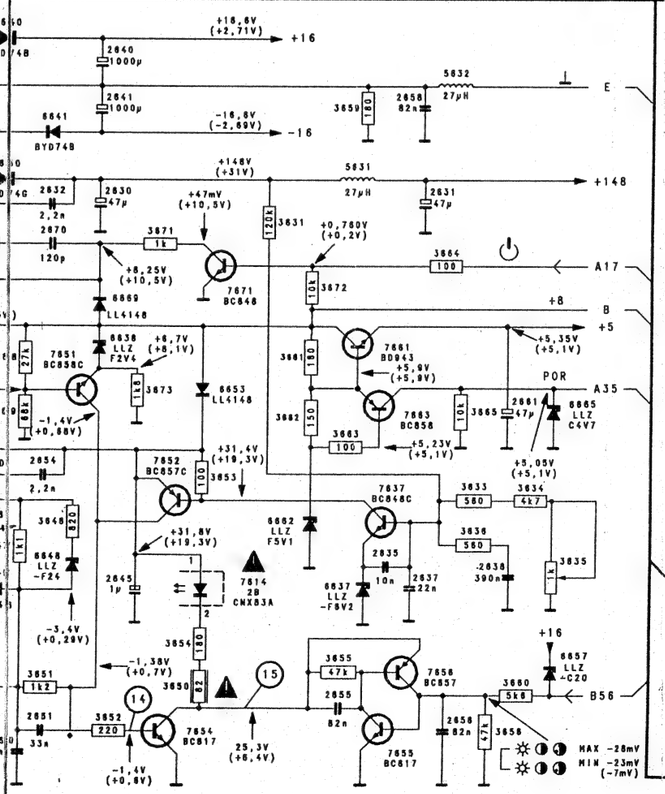

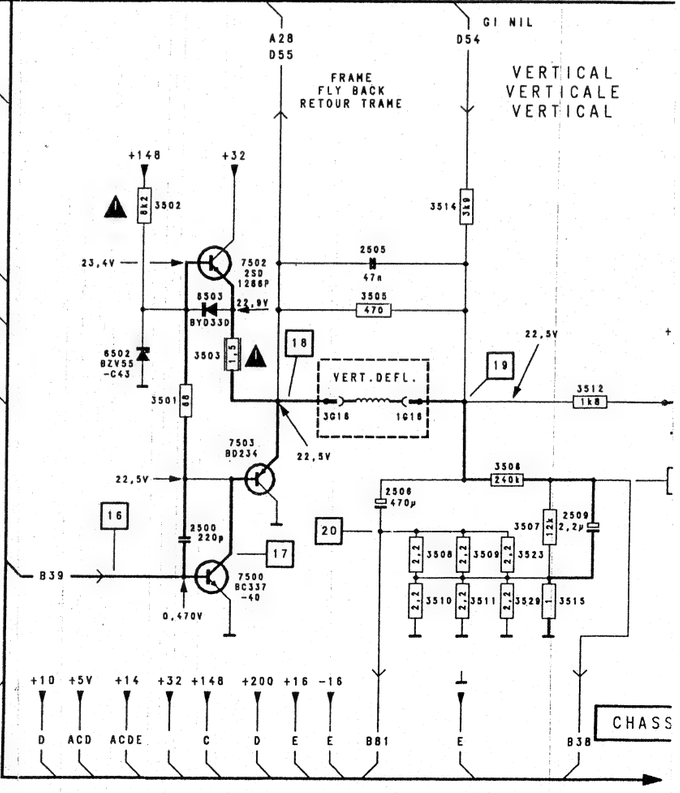

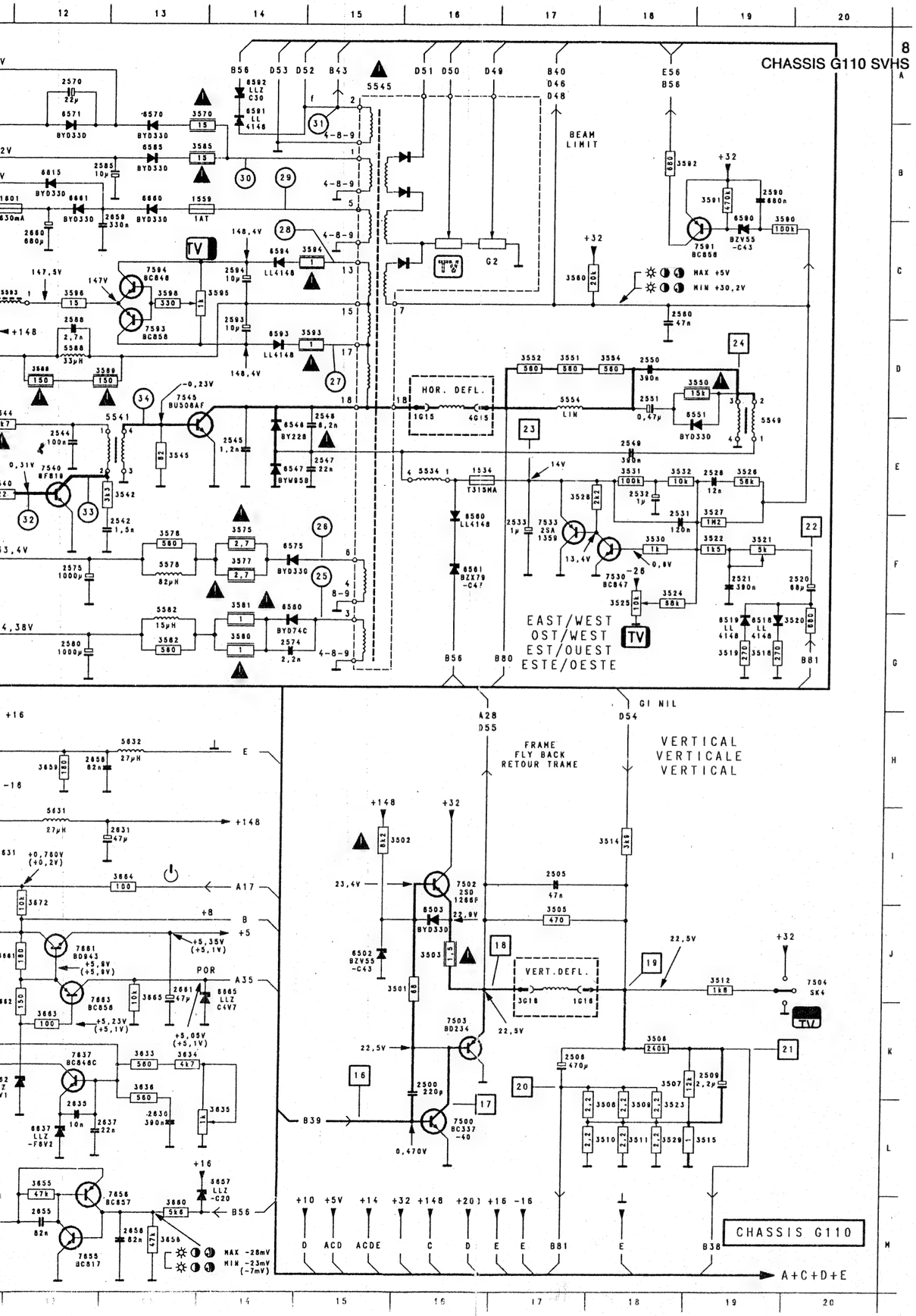
BEAM LIMIT
HOR. DEFL.
EAST/WEST
OST/WEST
EST/OUEST
ESTE/OESTE
FRAME
FLY BACK
RETOUR TRAME
VERTICAL
VERTICALE
VERTICAL
VERT.DEFL.
MAX +5V
MIN +30,2V
MAX -28mV
MIN -23mV (-7mV)
CHASSIS G110
A+C+D+E

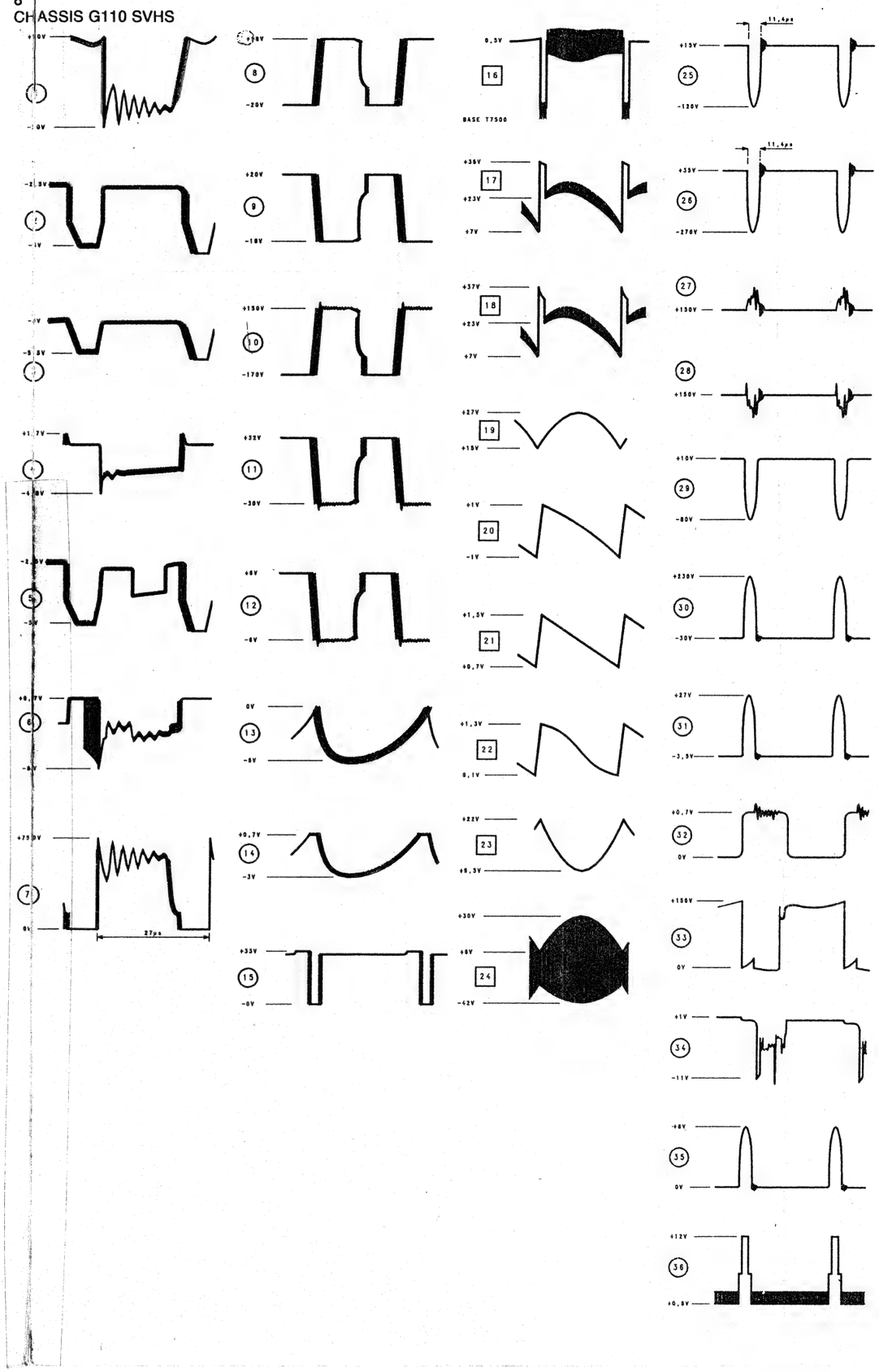
BASE T7500

INDEX BELONGING TO DIAGRAM B

1B10	3J	3463	3D	3635	14L	6661	12B
1G15	16E	3464	7F	3636	13K	6662	11K
1G16	17K	3465	5F	3647	9L	6665	14J
1Y11	2H	3466	4B	3648	10K	6669	10J
1534	16E	3468	3B	3649	9L	6670	9I
1559	13B	3469	3B	3650	11M	6815	12B
1600	4I	3470	2C	3651	10M	7455	8C
1601	11B	3471	3E	3652	10M	7470	6B
2B10	3J	3472	3F	3653	11K	7500	16L
2Y11	2I	3473	3F	3654	11L	7502	16I
2451	3D	3474	9D	3655	12L	7504	20J
2456	8C	3475	9E	3656	13M	7530	18F
2458	6B	3476	8D	3659	12H	7533	17F
2459	6F	3477	7F	3660	13M	7540	12E
2460	6F	3500	5F	3661	12J	7545	13D
2461	6F	3501	16J	3662	11K	7591	19C
2462	6F	3502	16I	3663	12K	7593	13D
2465	9F	3503	16J	3664	13I	7594	13C
2466	4B	3505	17J	3665	13J	7614	11L
2467	5B	3506	18K	3668	9J	7614	5K
2468	3B	3507	18K	3669	9J	7615	6K
2469	3B	3508	18L	3670	9I	7616	6K
2470	3C	3509	18L	3671	10I	7625	7J
2471	4E	3510	18L	3672	12J	7637	12K
2473	4F	3511	18L	3673	10J	7651	10J
2475	4F	3512	19J	4G15	16E	7652	11K
2476	7F	3514	18I	5G15	11D	7654	11M
2500	16K	3515	19L	5452	9C	7655	12M
2505	17I	3518	19G	5534	16E	7656	13M
2506	17K	3519	19G	5541	13D	7661	12J
2509	19K	3520	20G	5545	15A	7663	12K
2520	20F	3521	19F	5549	19E	7671	11J
2521	19F	3522	19F	5554	17D		
2526	19E	3523	18L	5578	13F		
2531	18E	3524	18F	5582	13F		
2532	18E	3525	18F	5588	12D		
2533	17F	3526	19E	5593	11C		
2542	13F	3527	19E	5600	5I		
2544	12E	3528	17E	5605	4H		
2545	14E	3529	18L	5606	4I		
2546	15E	3530	18F	5619	7K		
2547	15E	3531	18E	5621	8K		
2549	18E	3532	18E	5625	8L		
2550	18D	3540	11E	5631	12I		
2551	18D	3542	13E	5632	13H		
2560	18C	3544	11D	5990	2J		
2570	12A	3545	13E	6G15	11D		
2574	14G	3550	19D	6455	8C		
2575	12F	3551	17D	6456	8F		
2580	12G	3552	17D	6457	7F		
2585	13B	3554	18D	6465	9F		
2588	12D	3560	17C	6502	15J		
2590	19B	3570	13A	6503	16J		
2593	14D	3575	14F	6518	19G		
2594	14C	3577	14F	6519	19G		
2600	4I	3578	13F	6546	14E		
2601	4J	3580	14G	6547	14E		
2605	7I	3581	14F	6551	19D		
2606	8M	3582	13G	6560	16F		
2607	8H	3583	10F	6561	16F		
2611	3K	3585	13B	6570	13A		
2614	5K	3588	12D	6571	12A		
2617	2L	3589	12D	6575	14F		
2620	7K	3590	19B	6580	14F		
2625	7J	3591	19B	6585	13B		
2630	10I	3592	18B	6590	19B		
2631	13I	3593	15D	6591	14A		
2632	10I	3594	15C	6592	14A		
2635	12L	3595	14C	6593	14D		
2636	13L	3596	12C	6594	14C		
2637	13L	3598	13C	6602	6H		
2640	10H	3601	5I	6603	7H		
2641	10H	3603	3H	6604	6I		
2645	10L	3605	4H	6605	7I		
2650	9M	3606	4I	6611	3K		
2651	10M	3608	3J	6612	2K		
2654	10K	3609	2K	6613	4K		
2655	12M	3610	3K	6614	4L		
2656	13M	3611	4J	6617	3L		
2658	12H	3613	4K	6618	7L		
2659	12B	3615	6J	6621	8K		
2660	12B	3616	6L	6622	7L		
2661	13J	3617	3L	6630	9I		
2670	10I	3618	6J	6637	12L		
3G16	17K	3619	7K	6638	10J		
3451	8E	3620	7L	6640	9G		
3453	9B	3621	7L	6641	10H		
3454	8B	3622	8M	6644	9J		
3455	8C	3623	8M	6645	9K		
3456	7C	3624	6I	6646	9K		
3457	5B	3625	7K	6648	10L		
3458	5B	3626	6I	6649	9L		
3459	5F	3631	12I	6653	11J		
3460	7E	3633	13K	6657	14L		
3462	7E	3634	13K	6660	13B		

DIAGRAM-SCHEMA-SCHALTBILD-SCHEMA-DIAGRAMA C1 : (FRANCE)

IF AMPLI + DET + A.G.C + A.F.C

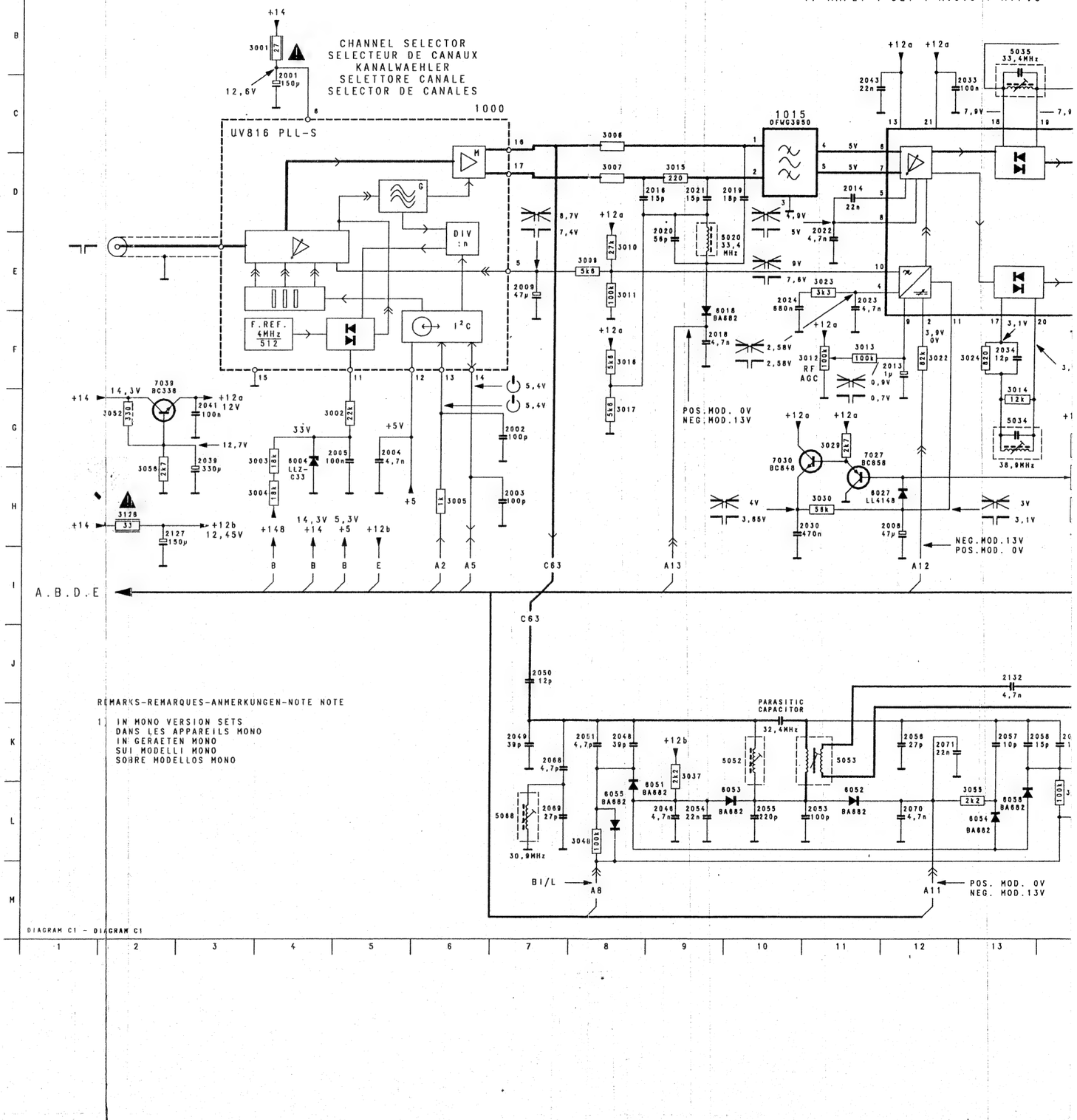

REMARKS-REMARQUES-ANMERKUNGEN-NOTE NOTE

1 IN MONO VERSION SETS
DANS LES APPAREILS MONO
IN GERAETEN MONO
SUI MODELLI MONO
SOBRE MODELLOS MONO

DIAGRAM C1 - DIAGRAM C1

DIAGRAM-SCHEMA-SCHALTBILD-SCHEMA-DIAGRAMA C1 : (FRANCE)

IF AMPLI + DET + A.G.C + A.F.C

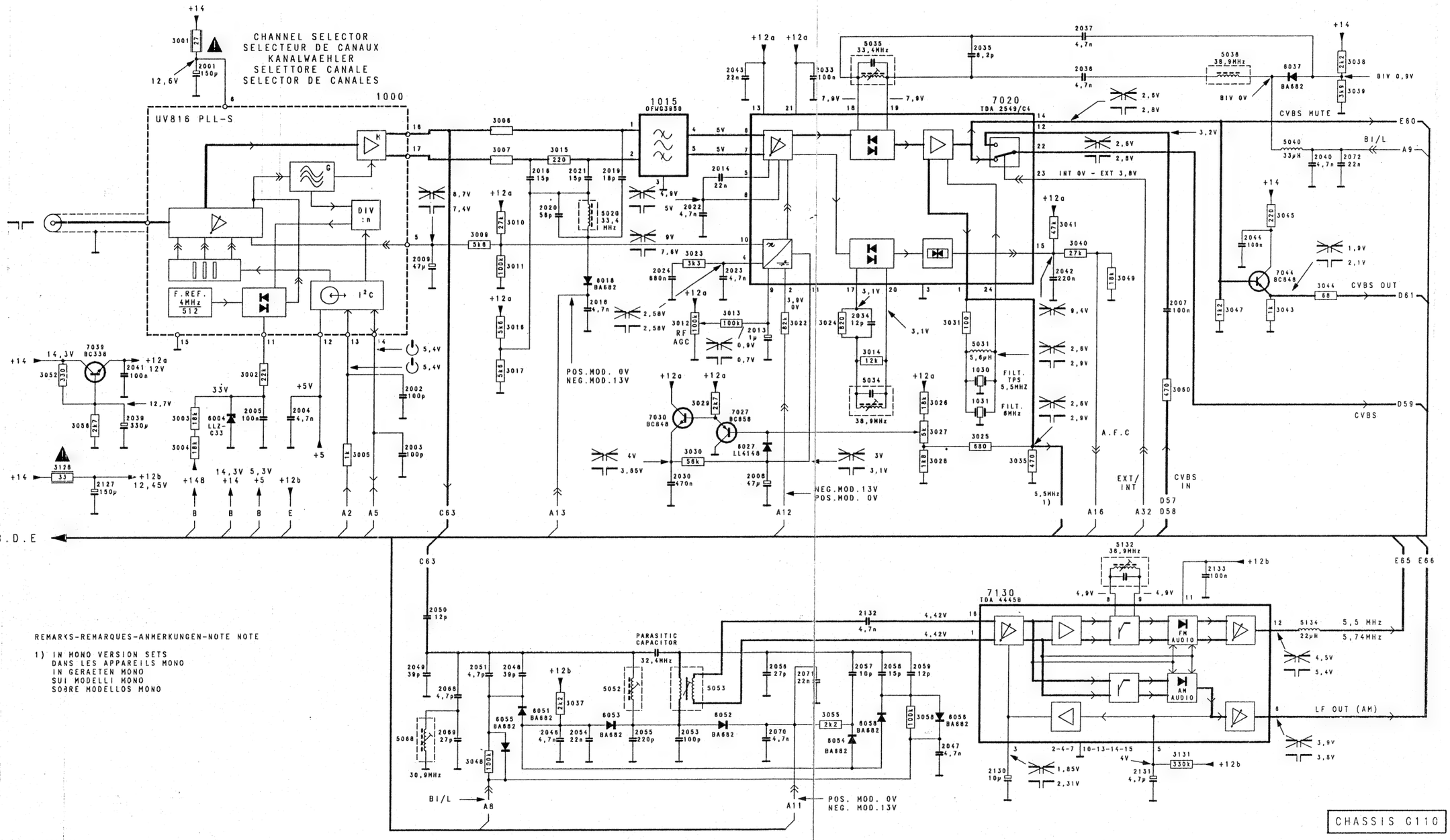

REMARKS-REMARQUES-ANMERKUNGEN-NOTE NOTE

1) IN MONO VERSION SETS
DANS LES APPAREILS MONO
IN GERAETEN MONO
SUI MODELLI MONO
SOBRE MODELLOS MONO

REMARKS-REMARQUES-ANMERKUNGEN-NOTE-NOTE

DIAGRAM C1 - DIAGRAM C1

1000	6C	3052	2G	2072	20D	5053	12F
1015	10C	3055	13L	2127	2H	5088	13F
1030	15G	3056	2H	2130	15L	5132	13J
1031	15G	3058	14L	2131	17L	5134	13J
2001	4C	3060	18G	2132	13J	7020	7C
2002	7G	3128	2H	2133	18J	7027	11G
2003	7H	3131	18L	3001	3B	7030	10G
2004	5G	5020	10E	3002	4G	7039	2E
2005	5G	5031	15F	3003	4G	7044	19E
2007	17F	5034	13G	3004	4H	7130	15J
2008	12H	5035	13B	3005	6H	8018	9E
2009	7E	5036	18B	3006	8C	8027	12G
2013	12F	5040	19D	3007	8D	8037	2D
2014	11D	5052	10K	3009	8E	8051	8F
2016	9D	5053	11K	3010	8E	8053	8G
2018	9F	5068	7L	3011	8E	8054	8G
2019	10D	5132	17I	3012	11F	8055	8F
2020	9D	5134	19J	3013	11F	8058	8G
2021	9D	6004	4G	3014	13G	8058	8G
2022	11D	6018	9F	3015	9D		
2023	11E	6027	11H	3016	8F		
2024	10E	6037	19C	3017	8G		
2030	11H	6051	9L	3022	12F		
2033	13C	6052	11L	3023	11E		
2034	13F	6053	10L	3024	13F		
2035	15B	6055	8L	3025	15H		
2036	16C	6056	14L	3026	14G		
2037	16B	6058	13L	3027	14H		
2039	3G	7020	15C	3028	14H		
2040	20D	7027	11G	3029	11G		
2041	3G	7030	10G	3030	11H		
2042	16E	7039	2F	3031	14F		
2043	11C	7044	19E	3035	15H		
2044	19E	7130	15J	3037	9K		
2046	9L			3038	20B		
2047	14L			3039	20C		
2048	8K			3040	16E		
2049	7K			3041	16E		
2050	7J			3043	19F		
2051	8K			3044	20F		
2053	11L			3045	19E		
2054	9L			3047	18F		
2055	10L			3048	8L		
2056	12K			3049	17E		
2057	13K						
2058	14K						
2059	14K						
2068	7K						
2069	7L						
2070	12L						
2071	12K						

10
CHASSIS G110 SVHS

10
CHASSIS G110 SVHS

DIAGRAM-SCHEMA-SCHALTBILD-SCHEMA-DIAGRAMA C2 : (PAL BG)

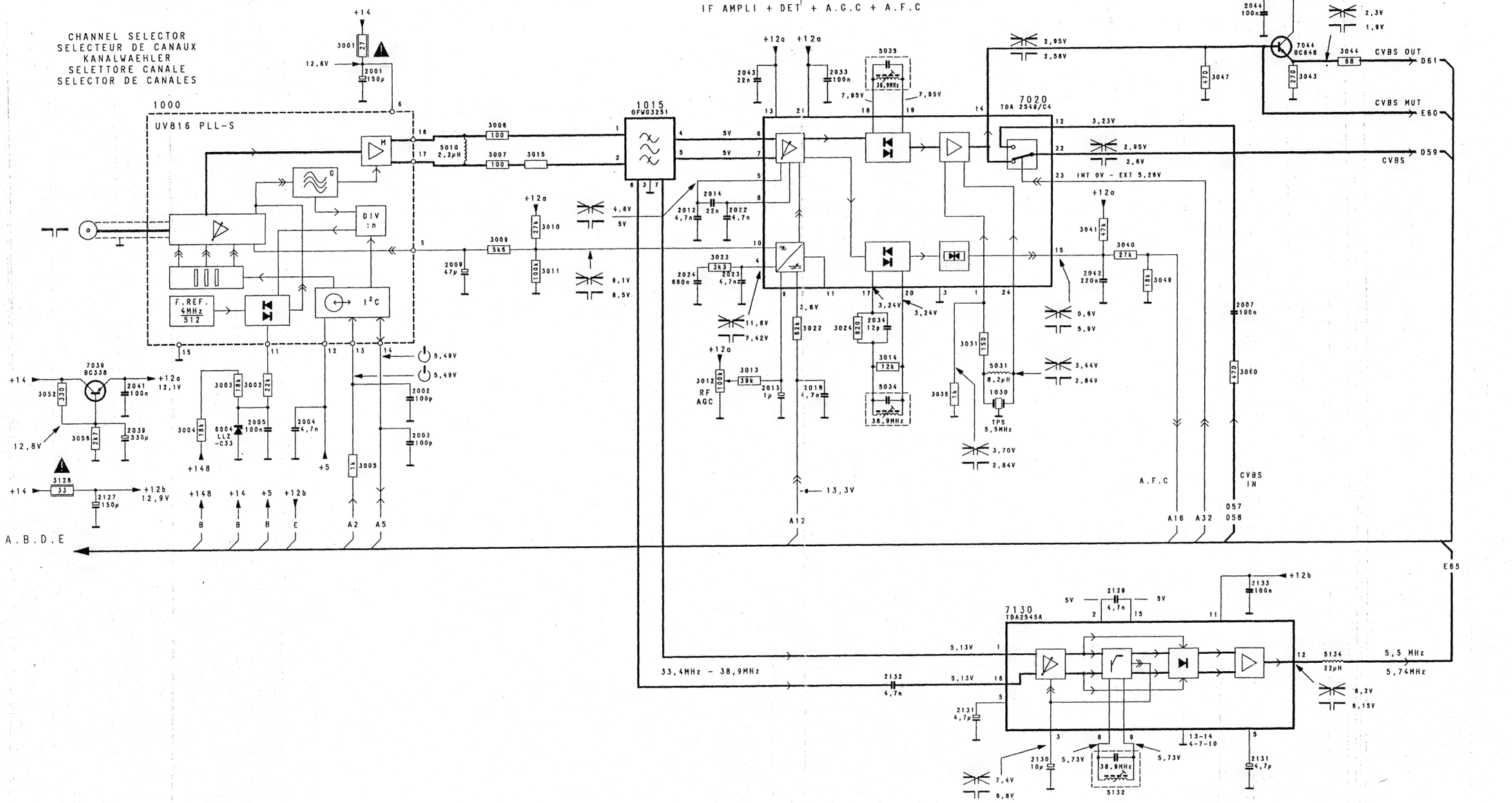

1000 3C
1015 10C
1030 14G
2001 6C
2002 6G
2003 6H
2004 5G
2005 4G
2007 18F
2009 7E
2012 10D
2013 11G
2014 10D
2018 12G
2022 11D
2023 11E
2024 10E
2033 12C
2034 13F
2039 2G
2041 2G
2042 16E
2043 11C
2044 18B
2127 2H
2129 16J
2130 15L
2131 18L
2131 14K
2132 13K
2133 18J
3001 5B
3002 4G
3003 4G
3004 3G
3005 6H
3006 7C
3007 7D
3009 7E
3010 8E
3011 8E
3012 10G
3013 11G
3014 13G
3015 8D
3022 12F
3023 10E
3024 12F
3031 14F
3035 14G
3040 16E
3041 16E
3043 19C
3044 19B
3045 19A
3047 17C
3049 17E
3052 1G
3056 2H
3060 18G
3128 1H
5010 7D
5031 14G
5034 13G
5035 13B
5132 16M
5134 19K
6004 4G
7020 15C
7039 2G
7044 19B
7130 14J

11
CHASSIS G110 SVHS

DIAGRAM-SCHEMA-SCHALTBILD-SCHEMA-DIAGRAMA C3 : (PAL ITALY - PAL / SECAM BG)

F AMPLI + DET + A.G.C + A.F.C

CHANNEL SELECTOR
SELECTEUR DE CANAUX
KANALWAEHLER
SELETTORE CANALE
SELECTOR DE CANALES

1000 UV816 PLL-S

1016 OFWG1981

1020 OFWG9250

7020 TDA 2546/C4

7130 TDA2545A

CVBS OUT D61
CVBS MUT E60
CVBS D59
CVBS IN D57 D58
A.F.C A16 A32
A.B.D.E
E65
A12
RF AGC
TPS 5,5MHz
5,5 MHz
5,74MHz
33,4MHz - 38,9MHz
INT OV - EXT 5,25V

CHASSIS G110

1000	3C
1016	10C
1020	10F
1030	14G
2001	6C
2002	6G
2003	6H
2004	5G
2005	4G
2007	18F
2009	7E
2012	10D
2013	11G
2014	10D
2018	12G
2022	11D
2023	11E
2024	10E
2033	12C
2034	13F
2039	2G
2041	2G
2042	16E
2043	11C
2044	18B
2127	2H
2129	16J
2130	15L
2131	18L
2131	14K
2132	13K
2133	18J
3001	5B
3002	4G
3003	4G
3004	3G
3005	6H
3006	7C
3007	7D
3009	7E
3010	8E
3011	8E
3012	10G
3013	11G
3014	13G
3015	8D
3022	12F
3023	10E
3024	12F
3031	14F
3035	14G
3040	16E
3041	16E
3043	19C
3044	19B
3045	19A
3047	17C
3049	17E
3052	1G
3056	2H
3060	18G
3128	1H
5010	7D
5031	14G
5034	13G
5035	13B
5132	16M
5134	19K
6004	4G
7020	15C
7039	2G
7044	19B
7130	14J

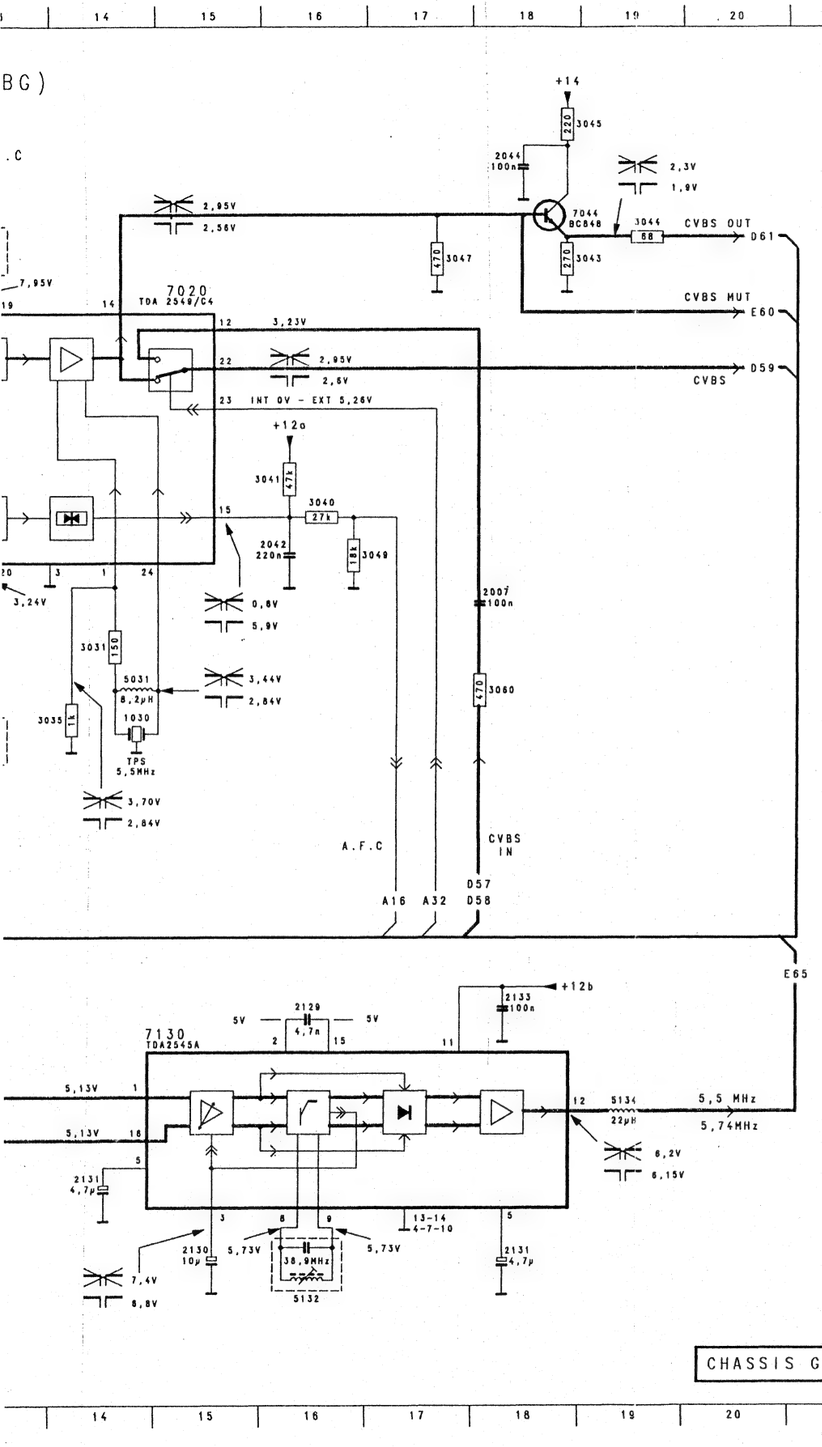

	1000	3C
	1016	10C
	1020	10F
	1030	14G
A	2001	6C
	2002	6G
	2003	6H
	2004	5G
	2005	4G
	2007	18F
B	2009	7E
	2012	10D
	2013	11G
	2014	10D
	2018	12G
	2022	11D
C	2023	11E
	2024	10E
	2033	12C
	2034	13F
	2039	2G
	2041	2G
	2042	16E
D	2043	11C
	2044	18B
	2127	2H
	2129	16J
	2130	15L
	2131	18L
	2131	14K
E	2132	13K
	2133	18J
	3001	5B
	3002	4G
	3003	4G
	3004	3G
F	3005	6H
	3006	7C
	3007	7D
	3009	7E
	3010	8E
	3011	8E
	3012	10G
G	3013	11G
	3014	13G
	3015	8D
	3022	12F
	3023	10E
	3024	12F
H	3031	14F
	3035	14G
	3040	16E
	3041	16E
	3043	19C
	3044	19B
	3045	19A
I	3047	17C
	3049	17E
	3052	1G
	3056	2H
	3060	18G
	3128	1H
J	5010	7D
	5031	14G
	5034	13G
	5035	13B
	5132	16M
	5134	19K
	6004	4G
K	7020	15C
	7039	2G
	7044	19B
	7130	14J
L		
M		

OSCILLOGRAMS BELONGING TO DIAGRAM D

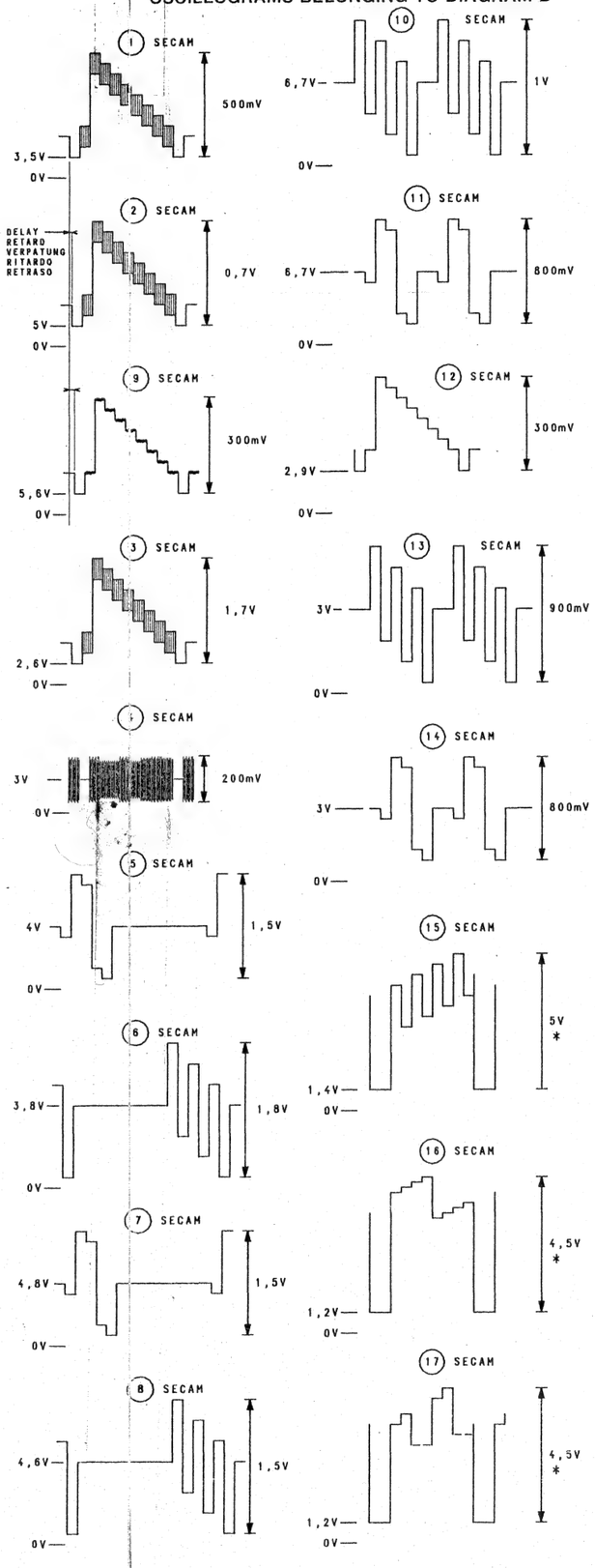

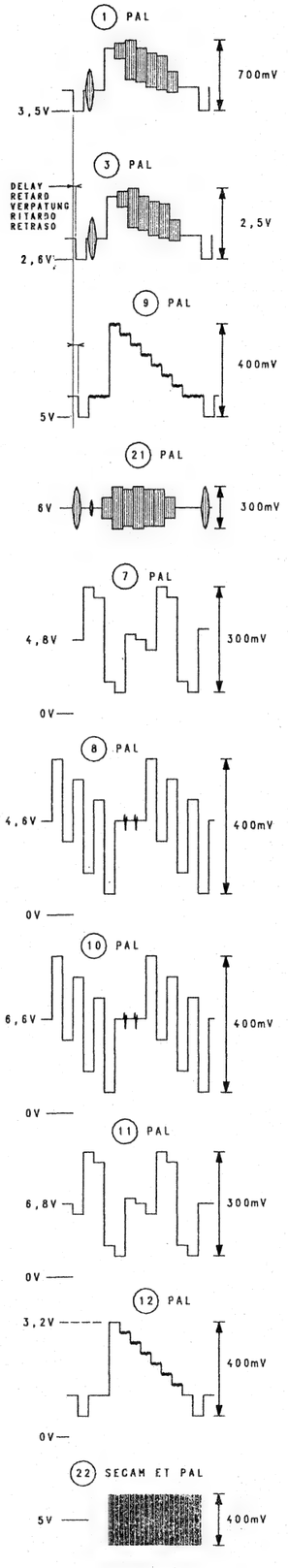

11
CHASSIS G110 SVHS

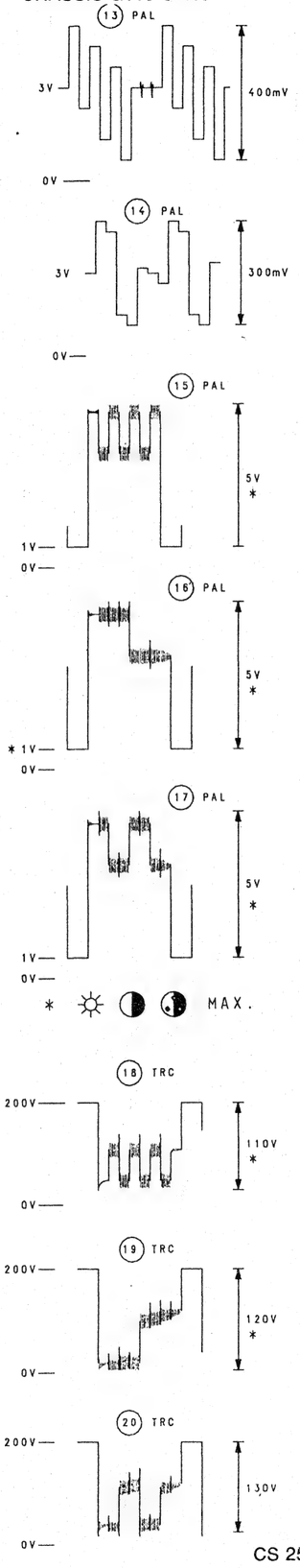

CS 25 342

DIAGRAM-SCHEMA-SCHALTBILD-SCHEMA DIAGRAMA D

CHROMINANCE + LUMINANCE
FARBART + LEUCHTDICHTE
CROMINANZA + LUMINANZA
CHROMIANANCIA + LUMINANCIA

SVHS/TV

SVHS POSITION

REMARKS-REMARQUES-ANMERKUNGEN-NOTE-NOTE

1) NOT PRESENT IN PAL SETS
ABSENT DANS LES APPAREILS PAL
NICHT ANWESEND IN GERAETEN PAL
ASSENTE SUI MODELLI PAL
AUSENTE SOBRE MODELLOS PAL

2) NOT PRESENT WITH 7425=TDA4565
ABSENT SI 7425=TDA4565
NICHT ANWESEND MIT 7425=TDA4565
ASSENTE CON 7425=TDA4565
AUSENTE CON 7425=TD4565

12 CHASSIS G110 SVHS

CHROMINANCE + LUMINANCE
FARBART + LEUCHTDICHTE
CROMINANZA + LUMINANZA
CROMIANANCIA + LUMINANCIA

7350 TDA8390/N3
7305 TDA8451/N5
7425 TDA4565/V4
7350 TDA8390/N3-2B
7315 TDA8690/N4

to CRT panel

1996 DECODEUR TXT
VIDEOTEXT DECODER
DECODIFICATORE TELEVIDEO
DECODIFICADOR DE TELETEXTO

CHASSIS G110

13
CHASSIS G110 SVHS

INDEX BELONGING TO DIAGRAM D

48	21J	2871	19I	3892	28K
1G14	29B	2872	19K	3900	11F
1G17	29L	2873	20K	3901	11F
1G18	31L	2874	20K	3902	11D
1G25	30J	2875	21K	3903	11D
1M31	2A	2877	22H	3904	11D
1M36	2A	2900	12F	3905	12D
1352	14B	2901	12D	3906	10E
2G14	30C	2902	12E	3907	10E
2G17	30L	2903	11E	3908	3A
2G18	31L	2904	10E	3909	11E
2G25	30J	2905	11C	3910	11B
2301	19F	2906	2C	3911	10C
2302	19F	2907	3E	3912	10C
2303	18F	2908	4C	3913	2C
2304	19F	2909	2D	3914	3C
2305	17C	2910	11C	3915	2D
2306	17D	2911	3E	3916	3D
2307	20E	2912	3A	3917	3C
2310	14H	3G14	30D	3918	3D
2311	15H	3G17	30L	3919	3E
2312	10K	3G18	29J	3922	28K
2313	10K	3G25	31J	3926	3B
2314	9J	3M26	2A	3936	2C
2315	10I	3M31	2A	3937	2C
2316	10J	3303	18F	3938	3A
2317	10J	3311	5D	3939	2A
2318	10I	3313	24B	4G13	29A
2321	11H	3314	9J	4G14	29G
2322	11H	3315	4D	4G17	31J
2323	12H	3318	20B	4G18	31L
2324	13H	3321	11H	5G14	29H
2325	13H	3322	11H	5G17	30L
2326	14H	3327	16I	5G18	29K
2327	16I	3328	16J	5316	9I
2328	16J	3329	16K	5321	12H
2330	13A	3330	15G	5327	16I
2331	14F	3334	25I	5328	16J
2332	13F	3340	23C	5330	8F
2334	20C	3341	23D	5331	6H
2335	26H	3346	29H	5332	27A
2337	28F	3347	29F	5333	20E
2338	27F	3348	27H	5334	20E
2339	28F	3349	28G	5335	23A
2340	24F	3352	7I	5384	28A
2341	30B	3354	6J	5900	12E
2342	27F	3361	5C	6G14	30C
2343	20D	3362	7H	6G17	31L
2344	26F	3363	7I	6G18	29K
2345	27F	3364	7H	6335	25G
2346	29E	3365	7H	6336	15F
2349	26F	3366	17K	6367	7I
2350	25F	3367	19B	6421	20F
2351	14F	3368	28A	6864	24I
2352	15B	3369	28A	6901	10E
2353	14A	3421	20E	7G14	30F
2355	13A	3422	20F	7G18	29K
2356	12A	3424	21F	7305	17B
2357	9F	3425	21F	7315	15H
2361	5C	3426	21F	7316	16K
2362	6C	3427	22F	7350	16B
2363	9C	3431	20B	7350	29B
2364	6E	3432	22B	7351	28G
2365	7I	3433	23C	7360	8B
2366	5D	3434	20C	7363	7H
2367	8C	3435	20D	7364	6H
2369	27B	3436	22E	7365	19B
2370	27A	3437	23E	7422	20F
2371	7F	3439	21G	7423	22F
2372	8F	3844	28J	7425	21B
2373	6F	3850	21K	7857	20I
2374	5E	3851	22K	7860	23I
2375	7F	3852	22K	7861	23H
2378	8C	3853	22K	7870	20I
2379	8H	3854	21I	7900	12D
2382	26A	3855	22K	7901	10E
2399	5D	3856	23K	7902	10C
2421	21E	3857	22I	7903	4D
2422	19G	3858	22I	7904	11E
2423	22E	3859	21H	7904	12F
2431	21E	3860	23I	7904	3D
2432	24C	3861	22H	7905	11C
2433	23E	3862	23H	8G18	29K
2434	23D	3863	24H	9999	1A
2435	23C	3866	23K		
2436	23E	3867	23H		
2437	22E	3872	19I		
2438	22E	3873	19I		
2439	21E	3874	19I		
2440	21C	3877	20K		
2441	21D	3878	21K		
2442	20C	3879	20K		
2443	20D	3880	21K		
2445	23B	3889	23K		
2860	22H	3891	28K		

R-G-B AMPLIFIER AMPLIFICATEUR R-V-B R-G-B VERSTAERKER AMPLIFICATORE R-V-B AMPLIFIC.R-G-B

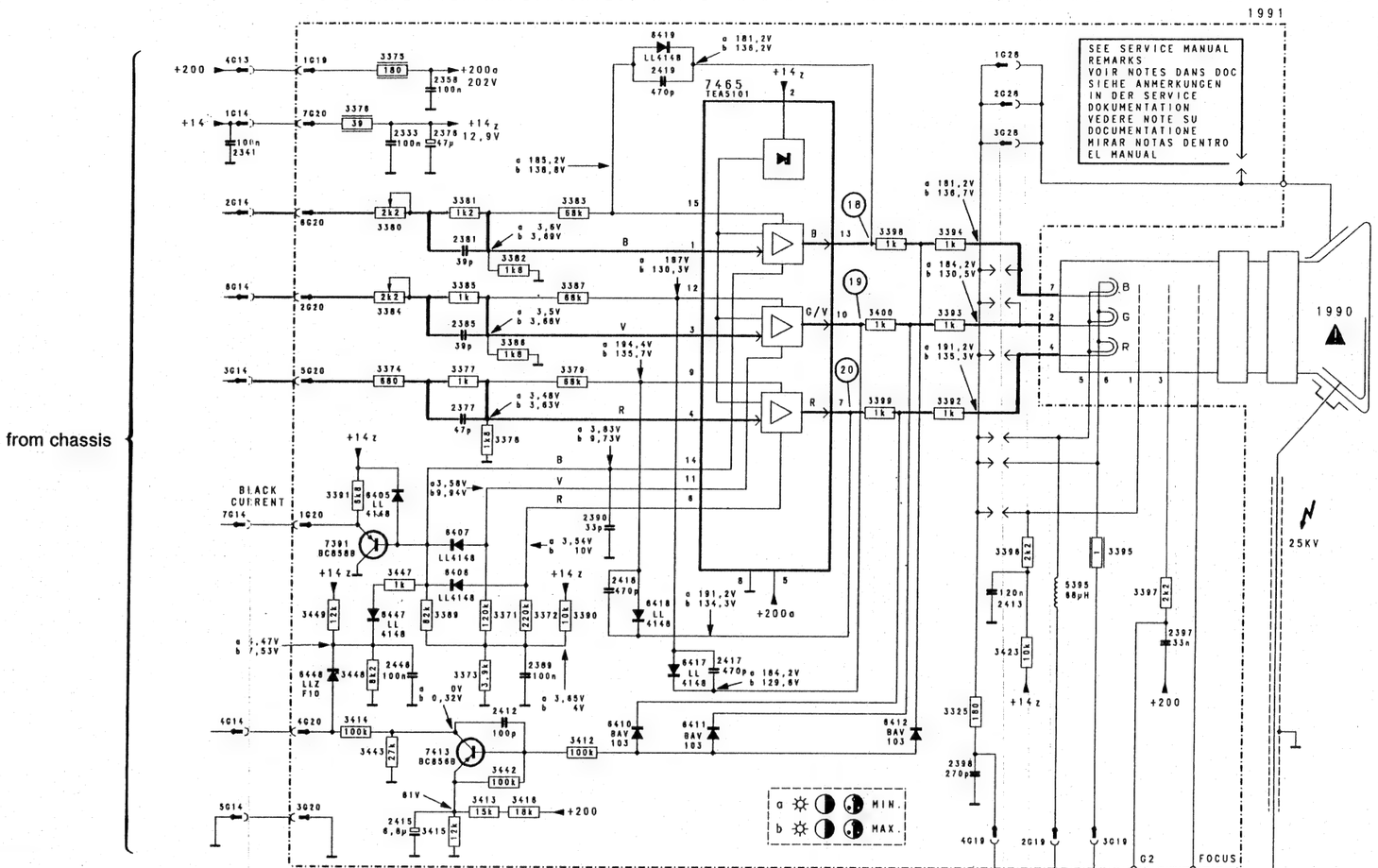

SVHS SOUND DIAGRAM

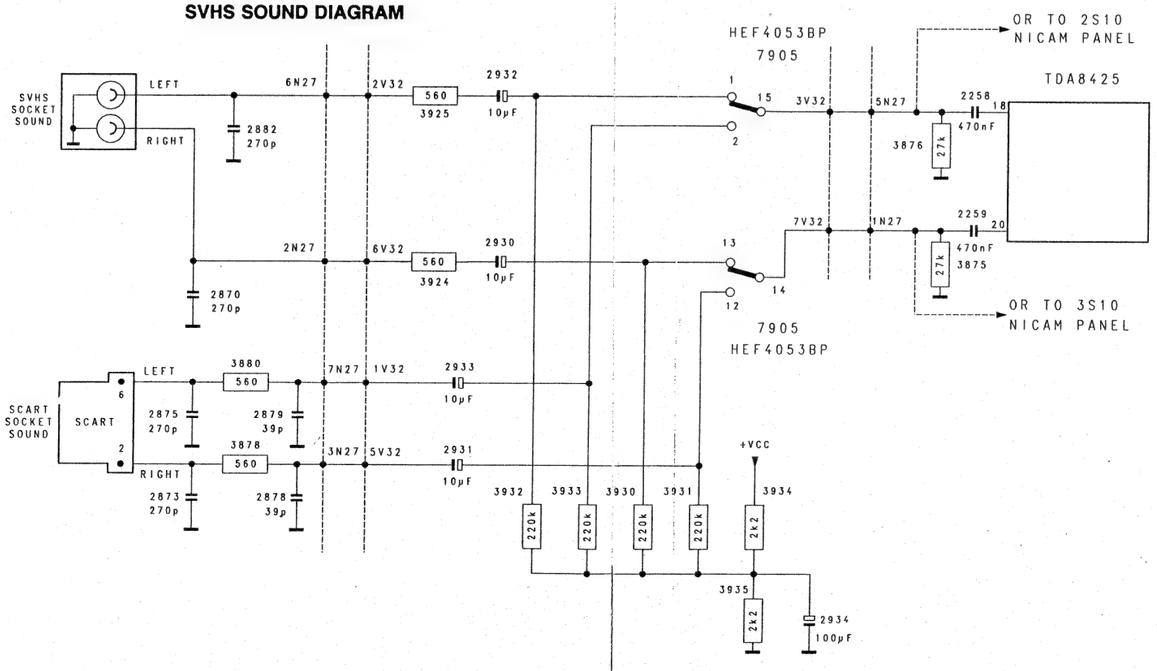

14
CHASSIS G110 SVHS

1010 SVHS PANEL

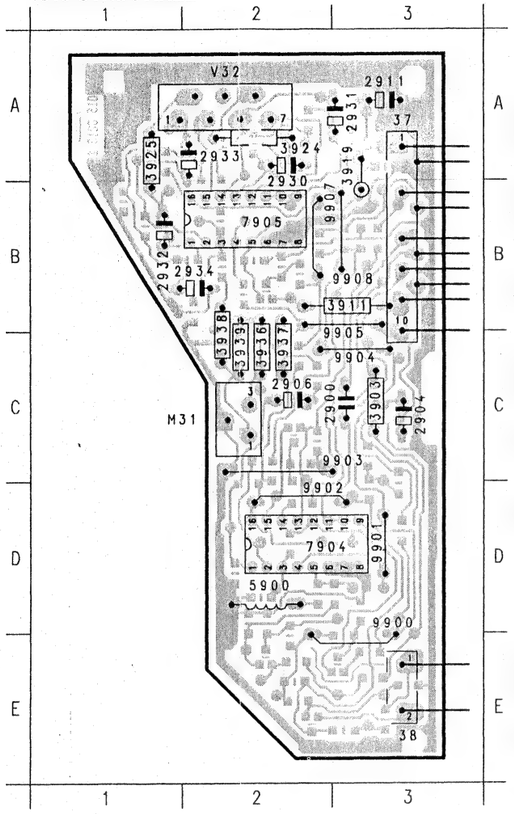

37	3A	3931	2A
38	3E	3932	2B
M31	2C	3933	1B
V32	2A	3934	1A
2900	2C	3935	1B
2901	2D	3936	2C
2902	2D	3937	2C
2903	3D	3938	2C
2904	3C	3939	2C
2905	2B	3946	2C
2906	2C	3947	2C
2907	3A	3948	2A
2908	2C	3950	2E
2909	2B	3951	3E
2910	2B	3952	3E
2911	3A	3953	2D
2912	2B	3954	2C
2930	2B	3955	3B
2931	3A	3957	3D
2932	1B	5900	2D
2933	2A	6901	3D
2934	2B	6904	3E
3900	2D	7900	2E
3901	2D	7901	3E
3902	2E	7902	2B
3903	3C	7903	2C
3904	2D	7904	2D
3905	3D	7905	2B
3906	3C	7920	2E
3907	3D	9900	3D
3908	2B	9901	3D
3909	3E	9902	2D
3910	2B	9903	3C
3911	3B	9904	3C
3912	2B	9905	3C
3913	2D	9907	2B
3914	2D	9908	3B
3915	3B		
3916	3B		
3917	2C		
3918	2C		
3919	3A		
3920	2E		
3921	2E		
3922	3E		
3923	3E		
3924	2A		
3925	1A		
3926	2B		
3930	2A		

1010 SVHS PANEL

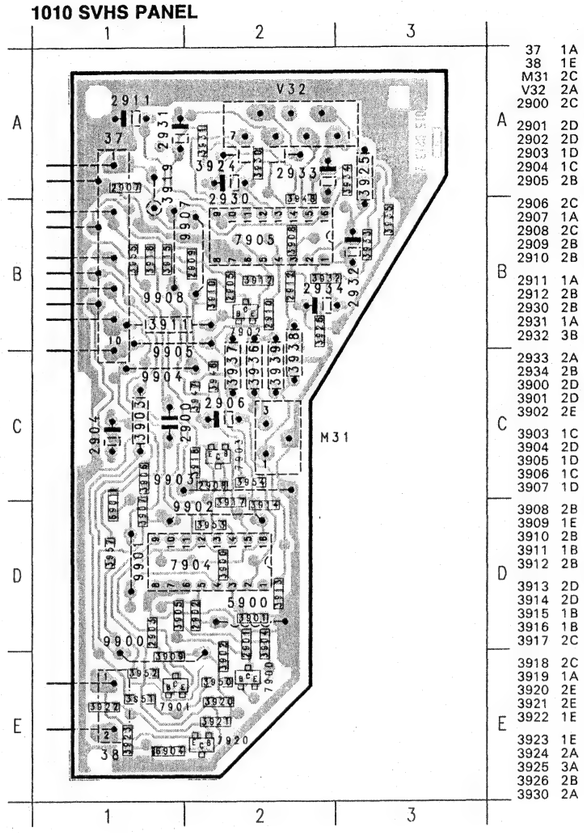

37	1A	3931	2A
38	1E	3932	2B
M31	2C	3933	3B
V32	2A	3934	3A
2900	2C	3935	3B
2901	2D	3936	2C
2902	2D	3937	2C
2903	1D	3938	2C
2904	1C	3939	2C
2905	2B	3946	2C
2906	2C	3947	2C
2907	1A	3948	2A
2908	2C	3950	2E
2909	2B	3951	1E
2910	2B	3952	1E
2911	1A	3953	2D
2912	2B	3954	2C
2930	2B	3955	1B
2931	1A	3957	1D
2932	3B	5900	2D
2933	2A	6901	1D
2934	2B	6904	1E
3900	2D	7900	2E
3901	2D	7901	1E
3902	2E	7902	2B
3903	1C	7903	2C
3904	2D	7904	2D
3905	1D	7905	2B
3906	1C	7920	2E
3907	1D	9900	1D
3908	2B	9901	1D
3909	1E	9902	2D
3910	2B	9903	1C
3911	1B	9904	1C
3912	2B	9905	1C
3913	2D	9907	2B
3914	2D	9908	1B
3915	1B		
3916	1B		
3917	2C		
3918	2C		
3919	1A		
3920	2E		
3921	2E		
3922	1E		
3923	1E		
3924	2A		
3925	3A		
3926	2B		
3930	2A		

15
CHASSIS G110 SVHS

CARRIER PANEL

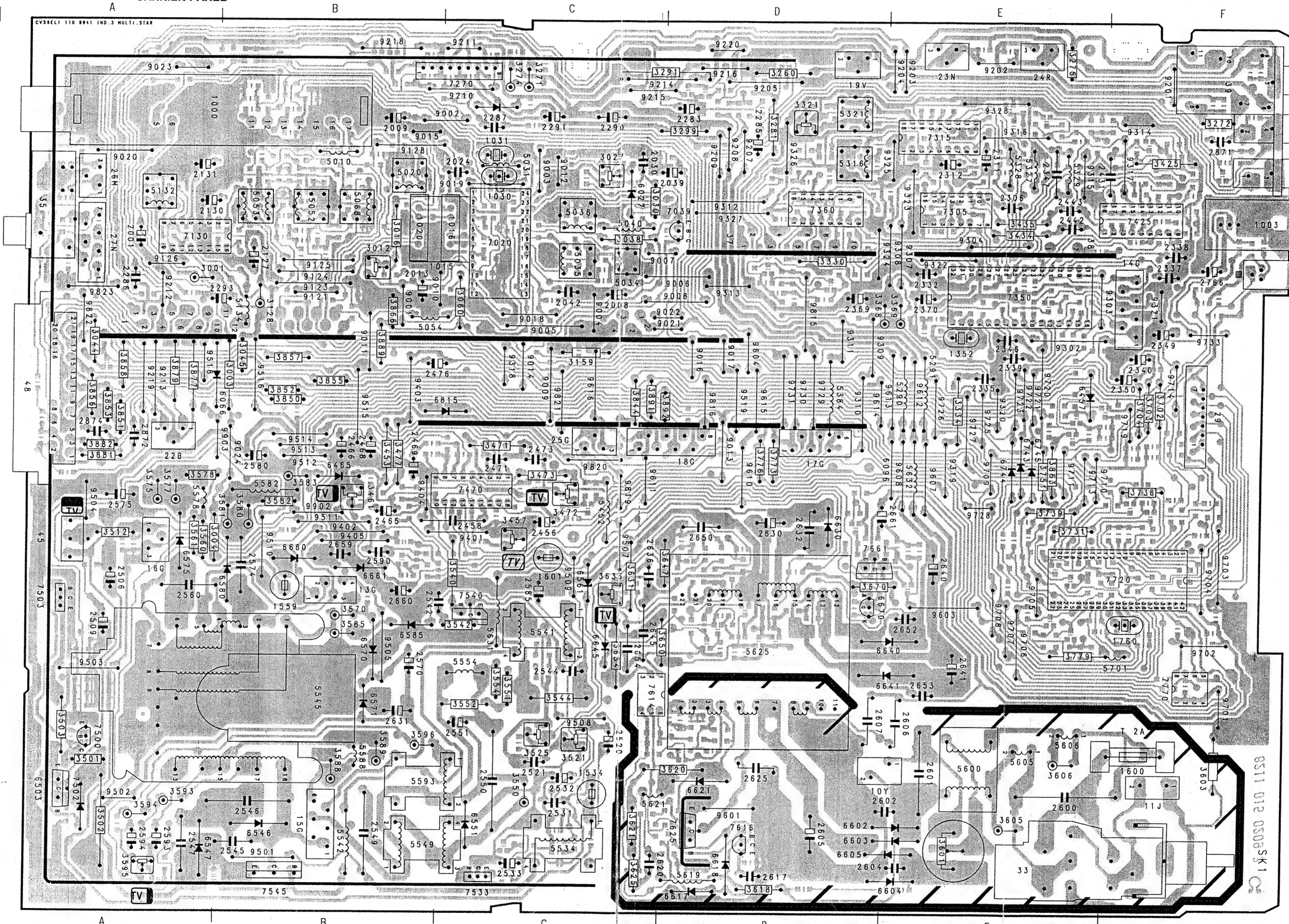

29	F2	2293	B2	3435	E2	5052	B2
33	E4	2306	E1	3453	B3	5053	B2
35	A1	2311	E1	3471	C3	5054	B2
39	F1	2312	E1	3473	C3	5055	B2
45	A3	2332	E2	3501	C4	5068	B2
48	A2	2335	E2	3502	C4	5132	A2
10Y	D4	2337	F2	3503	C4	5321	E1
11J	F4	2338	F1	3512	C3	5328	E1
13G	B3	2339	E2	3540	C3	5329	E1
14G	F2	2340	F2	3542	C3	5330	E1
15G	B4	2346	E2	3544	C3	5431	E1
16G	A3	2347	E1	3545	C3	5432	C3
17G	D2	2349	F2	3550	C4	5484	D2
18G	D2	2350	F2	3552	C3	5490	D2
19V	D1	2369	D2	3554	C3	5632	D2
22B	A2	2370	E2	3560	B3	6066	B2
24R	E1	2431	E1	3570	B3	6502	A4
25G	C2	2442	E1	3585	B3	6503	A4
26M	A1	2443	E1	3588	B3	6506	A4
27N	A1	2456	C3	3589	B3	6545	B4
1000	A1	2458	C3	3590	B3	6546	B4
1003	F1	2465	B3	3591	B3	6547	B4
1015	B2	2466	B2	3592	B3	6551	C4
1016	C1	2468	B2	3593	B3	6570	B3
1020	B1	2469	B2	3594	B3	6571	B3
1030	C1	2471	C3	3595	B3	6575	B3
1031	C1	2473	C2	3596	B3	6580	B3
1352	E2	2476	B2	3601	A3	6585	B3
1534	C4	2506	A3	3602	A3	6602	A3
1559	B3	2509	A3	3603	A3	6603	A3
1600	F3	2520	C4	3604	A3	6604	A3
1601	C3	2521	C4	3605	A3	6605	A3
1760	F3	2531	C4	3606	A3	6621	B4
2001	A1	2532	C4	3618	B4	6640	B3
2008	C2	2533	C4	3620	B4	6641	B3
2009	B1	2542	B3	3621	B4	6661	B4
2013	B2	2544	C3	3625	B4	6670	B3
2024	C1	2545	B4	3631	C3	6671	B3
2030	C1	2546	B4	3647	C3	6743	E2
2039	D1	2547	A4	3650	C3	6744	E2
2042	C2	2549	B4	3731	E2	6745	E2
2127	B2	2550	C4	3738	E2	7130	A1
2130	A1	2551	C4	3739	E2	7305	E2
2131	A1	2560	A3	3750	E2	7315	E2
2283	D1	2570	B3	3759	E2	7350	E2
2285	D1	2580	A3	3776	D3	7360	E2
2286	A2	2605	A3	3779	E3	7425	E2
2287	C1	2606	A3	3863	E2	7470	B3
2290	C1	2607	A3	3870	E2	7500	C4
2291	C1	2617	B4	3871	E2	7503	A4
2293	B2	2620	B4	5010	A2	7539	B3
2306	E1	2625	B4	5020	B2	7545	B4
2311	E1	2630	D2	5031	B2	7625	B4
2312	E1	2632	D2	5036	B2	7761	C3
2332	E2	2650	D2	5038	B2	9701	E3
2335	E2	2652	E3	5039	B2	9702	E3
2337	F2	2653	E3	5041	B2	9703	E3
2338	F1	2654	C3	5042	B2	9704	E3
2339	E2	2661	D2	5043	B2	9705	E3
2340	F2	2666	C3	5044	B2	9706	E3
2346	E2	2671	E3	5045	B2	9707	E3
2347	E1	2672	E3	5046	B2	9708	E3
2349	F2	2674	E3	5047	B2	9709	E3
2350	F2	2675	E3	5048	B2	9710	E3
2369	D2	2676	E3	5049	B2	9711	E3
2370	E2	2677	E3	5050	B2	9712	E3
2431	E1	2678	E3	5051	B2	9713	E3
2442	E1	2679	E3				
2443	E1						
2456	C3						

15
CHASSIS G110 SVHS

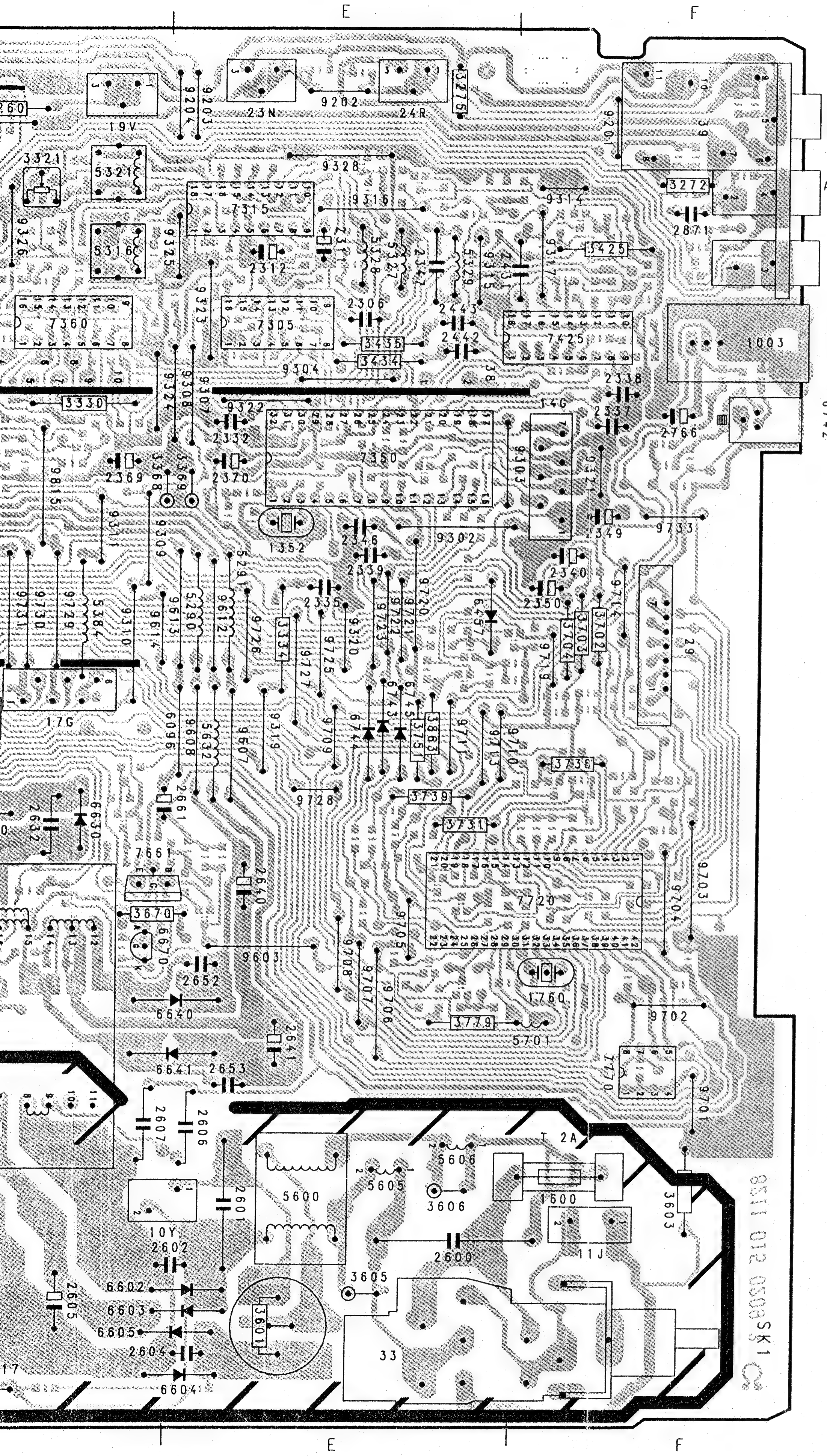

29	F 2	2574	B 3	3588	B 4	6503	A 4	9215	C 1	9820	C 2
33	E 4	2575	A 3	3589	B 4	6546	E 4	9216	D 1	9821	C 2
35	A 1	2580	B 3	3593	A 4	6547	A 4	9217	D 1	9822	A 2
39	F 1	2585	C 3	3594	A 4	6551	C 4	9218	B 1	9823	A 2
45	A 3	2590	B 3	3595	A 4	6561	C 3	9219	A 2	9901	A 2
48	A 2	2593	A 4	3596	B 4	6570	E 3	9220	D 1	9902	B 3
10Y	D 4	2594	A 4	3601	E 4	6571	E 4	9302	E 2	9903	B 2
11J	F 4	2600	E 4	3603	F 4	6575	A 3	9303	F 2		
13G	B 3	2601	E 4	3605	E 4	6580	E 3	9304	E 1		
14G	F 2	2602	E 4	3606	E 4	6585	B 3	9307	E 2		
15G	B 4	2604	D 4	3618	D 4	6602	D 4	9308	E 2		
16G	A 3	2605	D 4	3620	D 4	6603	D 4	9309	D 2		
17G	D 2	2606	E 4	3621	C 4	6604	E 4	9310	D 2		
18G	D 2	2607	D 4	3625	C 4	6605	D 4	9311	D 2		
19V	D 1	2617	D 4	3631	C 3	6617	D 4	9312	D 1		
22B	A 2	2620	D 4	3635	C 3	6618	D 4	9313	D 2		
24R	E 1	2625	D 4	3647	D 3	6621	D 4	9314	F 1		
25G	C 2	2630	D 3	3650	D 3	6630	D 3	9315	E 1		
26M	A 1	2631	B 4	3654	C 3	6640	E 3	9316	E 1		
27N	A 1	2632	D 3	3670	D 3	6641	E 3	9317	F 1		
1000	A 1	2636	C 3	3702	F 2	6645	C 3	9318	C 2		
1003	F 1	2640	E 3	3703	F 2	6660	B 3	9319	E 3		
1015	B 2	2641	E 3	3704	F 2	6661	B 3	9320	E 2		
1016	C 1	2645	C 3	3731	E 3	6670	D 3	9321	F 2		
1020	B 1	2650	D 3	3738	F 3	6742	F 2	9322	E 2		
1030	C 1	2652	E 3	3739	E 3	6743	E 2	9323	E 1		
1031	C 1	2653	E 3	3751	E 3	6744	E 3	9324	D 2		
1352	E 2	2654	C 3	3773	D 2	6745	E 2	9325	D 1		
1534	C 4	2659	B 3	3776	D 2	6815	C 2	9326	D 1		
1559	B 3	2660	B 3	3779	E 3	7020	C 1	9327	D 1		
1600	F 4	2661	E 3	3844	C 2	7039	D 1	9328	E 1		
1601	C 3	2766	F 2	3850	B 2	7130	A 1	9401	C 3		
1760	F 3	2871	F 1	3851	A 2	7270	C 1	9402	B 3		
2001	A 1	2872	A 2	3852	B 2	7305	E 1	9403	B 2		
2008	C 2	2874	A 2	3853	A 2	7315	E 1	9404	B 3		
2009	B 1	3001	A 2	3855	B 2	7350	E 2	9405	B 3		
2013	B 2	3003	B 2	3856	A 2	7360	D 1	9501	B 4		
2024	C 1	3004	A 3	3857	B 2	7425	F 1	9502	A 4		
2030	C 1	3012	B 2	3858	A 2	7470	C 3	9503	A 3		
2039	D 1	3016	B 1	3863	E 3	7500	A 4	9504	A 3		
2042	C 2	3027	C 1	3866	B 2	7502	A 4	9505	B 3		
2127	B 2	3030	C 1	3877	A 2	7503	A 3	9507	C 3		
2130	A 1	3038	C 1	3879	A 2	7533	C 4	9508	C 4		
2131	A 1	3044	A 2	3881	A 2	7540	C 3	9509	C 3		
2283	D 1	3045	B 2	3882	A 2	7545	B 4	9510	B 3		
2285	D 1	3060	C 2	3889	B 2	7614	C 4	9511	B 3		
2286	A 2	3128	B 2	3891	C 2	7616	D 4	9512	B 2		
2287	C 1	3159	C 2	3892	D 2	7625	D 4	9513	B 2		
2290	C 1	3260	D 1	5010	B 1	7661	D 3	9514	B 2		
2291	C 1	3271	C 1	5020	B 1	7720	F 3	9515	B 2		
2293	B 2	3272	F 1	5031	C 1	7770	F 3	9516	B 2		
2306	E 1	3274	C 1	5034	C 2	9001	B 2	9518	A 2		
2311	E 1	3275	E 1	5035	C 2	9002	C 1	9519	D 2		
2312	E 1	3281	D 1	5036	C 1	9003	C 1	9601	D 4		
2332	E 2	3291	C 1	5040	C 1	9004	C 2	9603	E 3		
2335	E 2	3299	D 1	5052	B 1	9005	C 2	9604	D 2		
2337	F 2	3321	D 1	5053	B 1	9006	D 2	9607	E 3		
2338	F 1	3330	D 2	5054	B 2	9007	C 2	9608	E 3		
2339	E 2	3334	E 2	5068	B 1	9008	D 2	9609	E 2		
2340	F 2	3368	D 2	5132	A 1	9009	C 2	9610	D 3		
2346	E 2	3369	E 2	5134	B 2	9010	B 2	9611	C 3		
2347	E 1	3425	F 1	5290	E 2	9011	B 2	9612	E 2		
2349	F 2	3434	E 1	5291	E 2	9012	C 1	9613	E 2		
2350	F 2	3435	E 1	5316	D 1	9013	D 2	9614	D 2		
2369	D 2	3453	B 2	5321	D 1	9014	C 2	9615	D 2		
2370	E 2	3457	C 3	5327	E 1	9015	B 1	9616	C 2		
2431	E 1	3461	B 3	5328	E 1	9016	D 2	9701	F 4		
2442	E 1	3471	C 2	5329	E 1	9017	D 2	9702	F 3		
2443	E 1	3472	C 3	5384	D 2	9018	C 2	9703	F 3		
2456	C 3	3473	C 3	5452	C 3	9019	C 1	9704	F 3		
2458	C 3	3477	B 2	5534	C 4	9020	A 1	9705	E 3		
2465	B 3	3501	A 4	5541	C 3	9021	D 2	9706	E 3		
2466	B 2	3502	A 4	5542	B 4	9022	D 2	9707	E 3		
2468	B 2	3503	A 4	5545	B 4	9023	A 1	9708	E 3		
2469	B 2	3512	A 3	5549	B 4	9024	B 2	9709	E 3		
2471	C 3	3521	C 4	5554	C 3	9121	B 2	9710	E 3		
2473	C 2	3525	C 4	5578	A 3	9122	B 2	9711	E 3		
2476	B 2	3540	C 3	5578	A 3	9123	B 2	9713	E 3		
2506	A 3	3542	C 3	5582	B 3	9124	B 2	9714	F 2		
2509	A 3	3544	C 4	5588	B 4	9125	B 2	9719	F 2		
2520	C 4	3550	C 4	5593	B 4	9126	A 2	9720	E 2		
2521	C 4	3551	C 3	5600	E 4	9128	B 1	9721	E 2		
2531	C 4	3552	C 4	5605	E 4	9201	F 1	9722	E 2		
2532	C 4	3554	C 3	5606	E 4	9202	E 1	9723	E 2		
2533	C 4	3560	A 3	5619	D 4	9203	E 1	9725	E 2		
2542	B 3	3561	A 3	5621	C 4	9204	E 1	9726	E 2		
2544	C 3	3570	B 3	5625	D 3	9205	D [illegible]	9727	E 2		
2545	B 4	3575	A 3	5631	C 3	9207	D [illegible]	9728	E 3		
2546	B 4	3577	A 3	5631	C 3	9208	D [illegible]	9729	D 2		
2547	A 4	3578	A 3	5632	E 3	9209	D [illegible]	9730	D 2		
2549	B 4	3580	B 3	5701	F 3	9210	C 1	9731	D 2		
2550	C 4	3581	B 3	6027	C 1	9211	C 1	9733	F 2		
2551	C 4	3582	B 3	6066	B 2	9212	A 2	9815	D 2		
2560	A 3	3583	B 3	6457	E 2	9213	A 2	9816	D 2		
2570	B 3	3585	B 3	6465	B 2	9214	C 1	9819	C 3		

1002 PICTURE TUBE PANEL

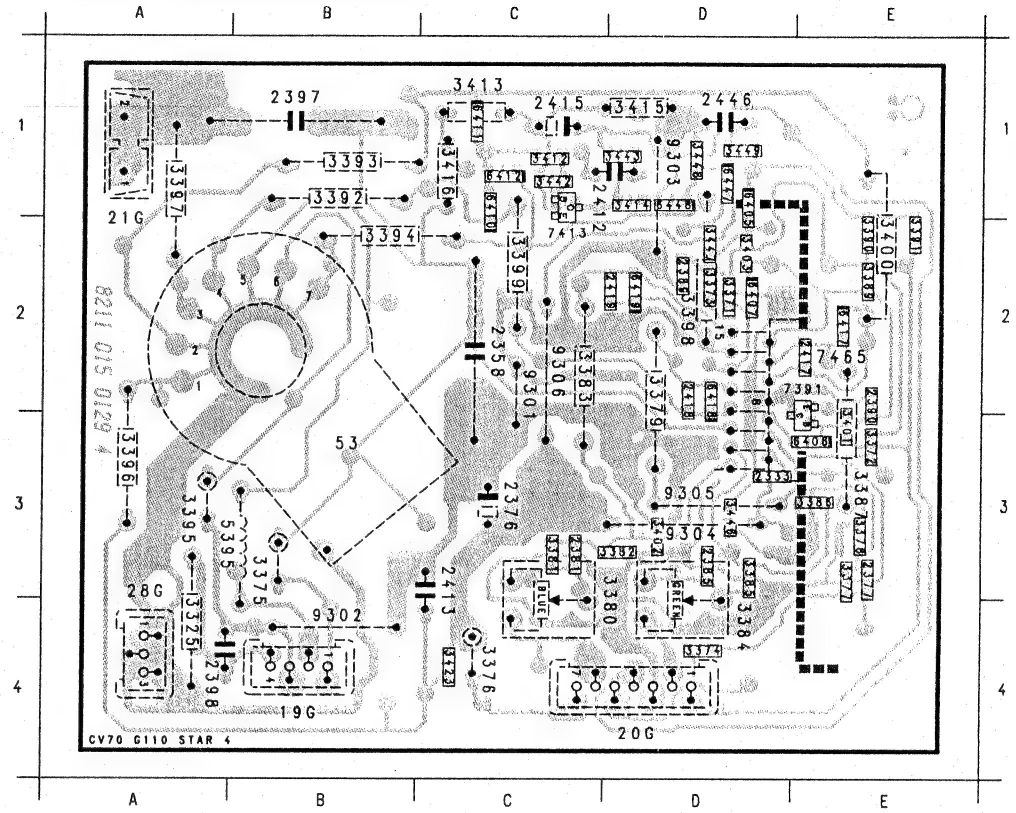

53	B 3
19G	B 4
20G	D 4
21G	A 2
28G	A 3
2333	D 3
2358	C 2
2376	C 3
2377	E 3
2381	C 3
2385	D 3
2389	D 2
2390	E 2
2397	B 1
2398	A 4
2412	C 1
2413	C 3
2415	C 1
2417	E 2
2418	D 2
2419	D 2
2446	D 1
3325	A 4
3371	D 2
3372	E 3
3373	D 2
3374	D 4
3375	B 3
3376	C 4
3377	E 3
3378	E 3
3379	D 2
3380	D 4
3381	C 3
3382	D 3
3383	C 2
3384	D 4
3385	D 3
3386	E 3
3387	E 3
3389	E 2
3390	E 2
3391	E 2
3392	B 1
3393	B 1
3394	B 2
3395	A 3
3396	A 3
3397	A 1
3398	D 2
3399	C 2
3400	E 2
3401	E 3
3402	D 3
3403	D 2
3412	C 1
3413	C 1
3414	D 1
3415	D 1
3416	C 1
3423	C 4
3442	C 1
3443	D 1
3446	D 3
3447	D 2
3448	D 1
3449	D 1
5395	A 3
6405	D 1
6406	E 3
6407	D 2
6410	C 1
6411	C 1
6412	C 1
6417	E 2
6418	D 2
6419	D 2
6447	D 1
6448	D 1
7391	E 2
7413	C 2
7465	E 2
9301	C 2
9302	B 4
9303	D 1
9304	D 3
9305	D 3
9306	C 2

16
CHASSIS G110 SVHS

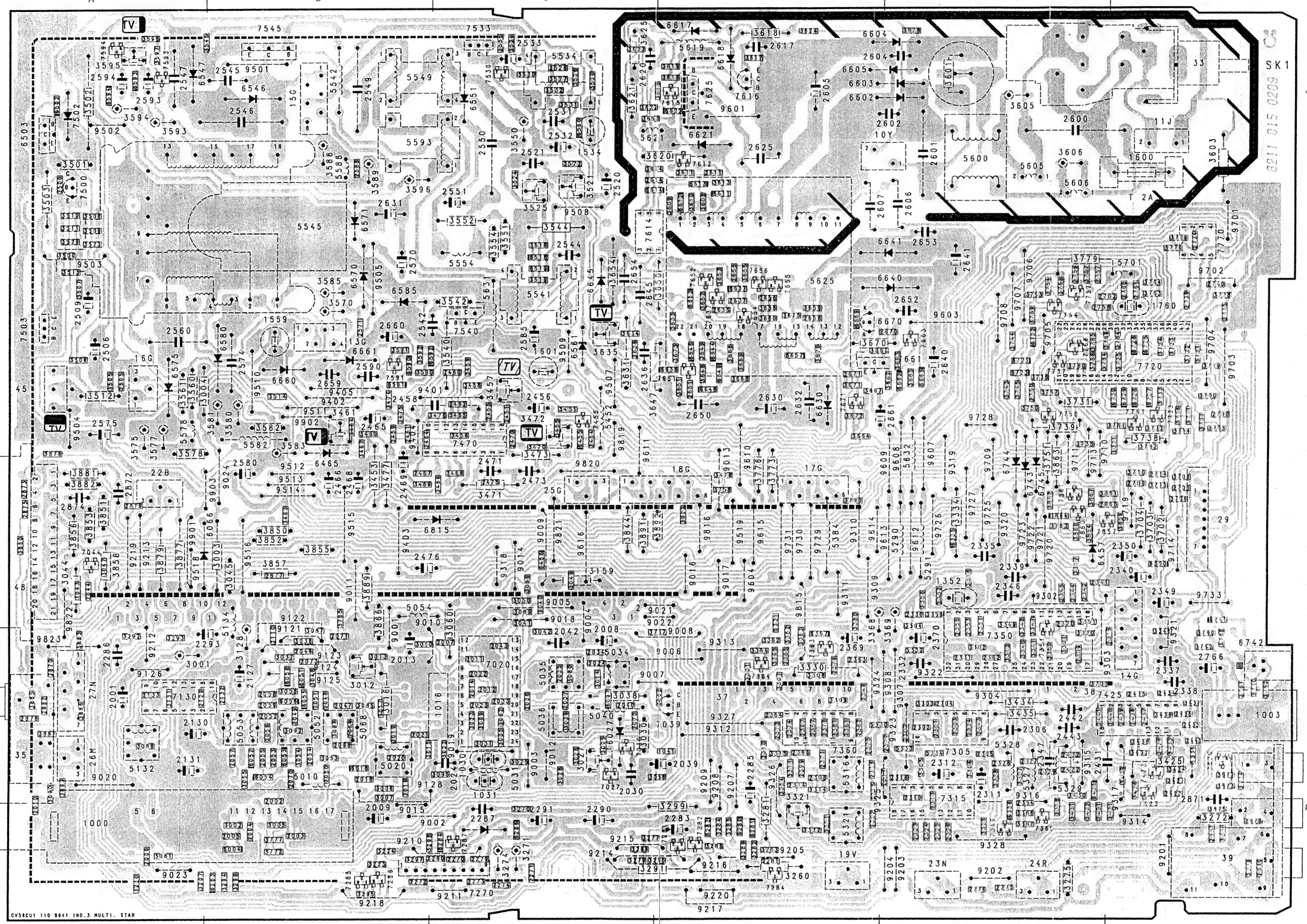

29 F 3 2274 C
33 F 1 2275 E
35 A 4 2276 E
39 F 4 2279 C
45 A 2 2280 C
48 A 3 2281 C
10Y D 1 2283 C
11J F 1 2285 C
13G B 2 2286 A
14G F 3 2287 C
15G B 1 2290 C
16G A 2 2291 C
17G D 3 2293 B
18G D 3 2301 E
19V D 4 2302 E
22B A 3 2303 E
24R E 4 2304 E
25G C 3 2305 E
26M A 4 2306 E
27N A 4 2307 E
1000 A 4 2308 D
1003 F 4 2309 E
1016 C 4 2310 E
1030 C 4 2311 E
1031 C 4 2312 E
1352 E 3 2313 E
1534 C 1 2314 D
1559 B 2 2315 D
1600 F 1 2316 D
1601 C 2 2317 D
1760 F 2 2318 E
2001 A 4 2319 E
2002 B 4 2320 E
2003 B 4 2321 D
2004 B 4 2322 D
2005 B 4 2323 E
2006 A 4 2324 E
2007 C 3 2325 E
2008 C 3 2326 E
2009 B 4 2327 E
2010 A 4 2328 E
2012 C 3 2329 E
2013 B 3 2330 E
2014 C 3 2331 E
2016 B 4 2332 E
2018 B 4 2334 E
2019 B 4 2335 E
2020 B 4 2337 F
2021 B 4 2338 F
2022 C 3 2339 E
2023 C 4 2340 F
2024 C 4 2341 E
2030 C 4 2342 E
2033 C 4 2343 E
2034 C 3 2344 E
2035 C 3 2345 E
2036 C 4 2346 E
2037 C 4 2347 E
2039 D 4 2348 D
2040 C 4 2349 F
2041 D 4 2350 F
2042 C 3 2351 E
2043 C 3 2352 E
2044 A 3 2353 E
2046 B 3 2354 E
2047 B 4 2355 E
2048 B 4 2356 E
2049 B 4 2357 D
2050 B 4 2361 D
2051 B 4 2362 D
2052 B 4 2363 D
2053 B 4 2364 D
2054 B 4 2365 D
2055 B 4 2366 D
2056 B 4 2367 D
2057 B 4 2369 D
2058 B 4 2370 E
2059 B 4 2371 D
2068 B 4 2372 E
2069 B 4 2373 D
2070 B 4 2374 D
2071 B 3 2375 D
2072 C 4 2378 D
2073 B 3 2379 D
2110 B 3 2382 E
2127 B 3 2399 D
2129 A 4 2421 E
2130 A 4 2422 E
2131 A 4 2423 F
2132 B 4 2431 E
2133 A 4 2432 E
2270 C 4 2433 F
2271 C 4 2434 F
2272 B 4 2435 F
2273 C 4 2436 F

16
CHASSIS G110 SVHS

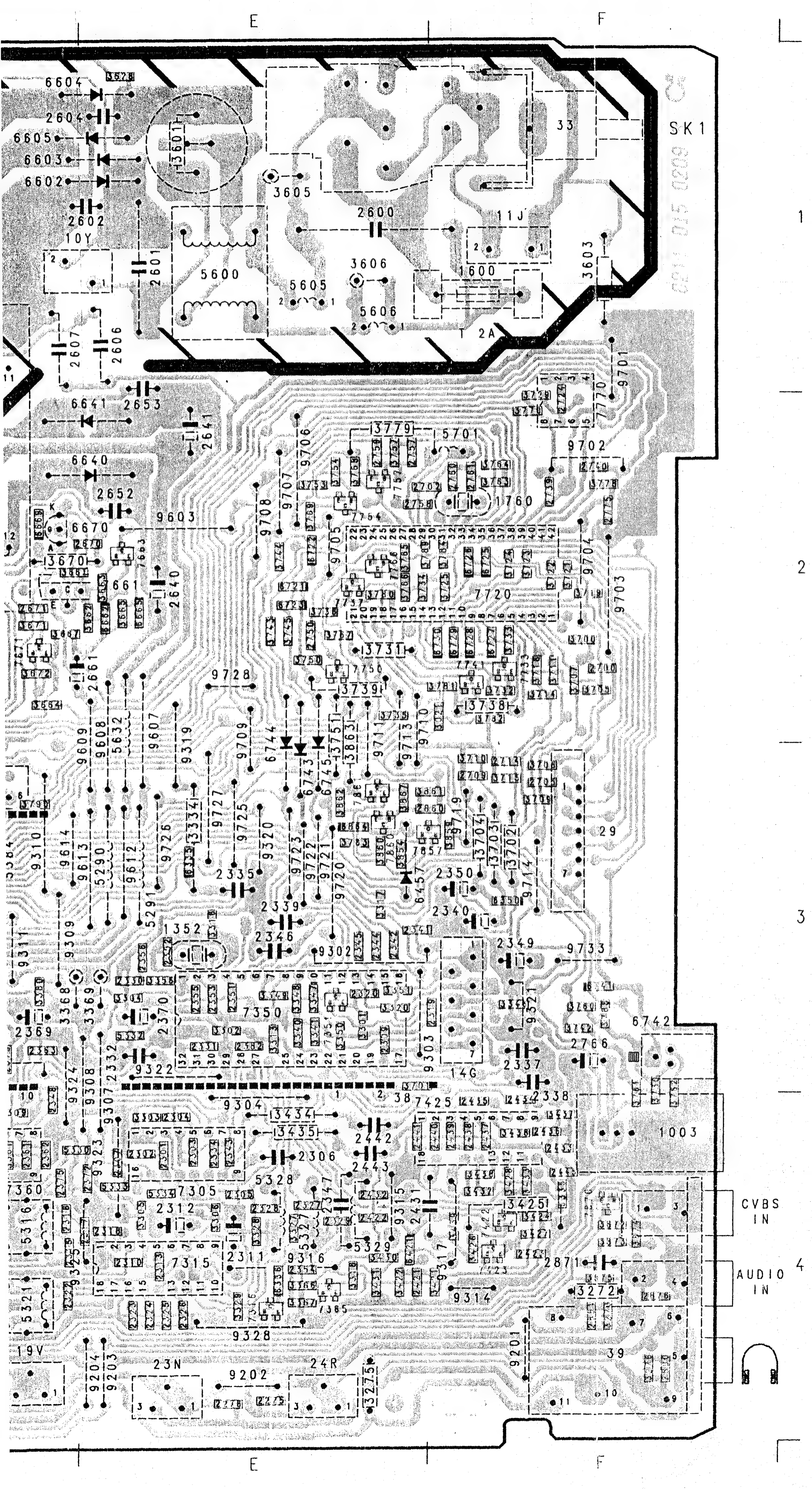

29 F3; 33 F1; 35 A4; 39 F4; 45 A2
48 A3; 10Y D1; 11J F1; 13G B2; 14G F3
15G B1; 16G A2; 17G D3; 18G D3; 19V D4
22B A3; 24R E4; 25G C3; 26M A4; 27N A4
1000 A4; 1003 F4; 1016 C4; 1030 C4; 1031 C4
1352 E3; 1534 C1; 1559 B2; 1600 F1; 1601 C2
1760 F2; 2001 A4; 2002 B4; 2003 B4; 2004 B4
2005 B4; 2006 A4; 2007 C3; 2008 C3; 2009 B4
2010 A4; 2012 C3; 2013 B3; 2014 C3; 2016 B4
2018 B4; 2019 B4; 2020 B4; 2021 B4; 2022 C3
2023 C4; 2024 C4; 2030 C4; 2033 C4; 2034 C3
2035 C3; 2036 C4; 2037 C4; 2039 D4; 2040 C4
2041 D4; 2042 C3; 2043 C3; 2044 A3; 2046 B3
2047 B4; 2048 B4; 2049 B4; 2050 B4; 2051 B4
2052 B4; 2053 B4; 2054 B4; 2055 B4; 2056 B4
2057 B4; 2058 B4; 2059 B4; 2068 B4; 2069 B4
2070 B4; 2071 B3; 2072 C4; 2073 B3; 2110 B3
2127 B3; 2129 A4; 2130 A4; 2131 A4; 2132 B4
2133 A4; 2270 C4; 2271 C4; 2272 B4; 2273 C4

2274 C4; 2275 E4; 2276 E4; 2279 C4; 2280 C4
2281 D4; 2283 D4; 2285 D4; 2286 A3; 2287 C4
2290 C4; 2291 C4; 2293 B3; 2301 E4; 2302 E4
2303 E4; 2304 E4; 2305 E4; 2306 E4; 2307 E4
2308 D4; 2309 E3; 2310 E4; 2311 E4; 2312 E4
2313 E4; 2314 D4; 2315 D4; 2316 D4; 2317 D4
2318 E4; 2319 E3; 2320 E3; 2321 D4; 2322 D4
2323 E4; 2324 E4; 2325 E4; 2326 E4; 2327 E4
2328 E4; 2329 E4; 2330 E3; 2331 E3; 2332 E3
2334 E4; 2335 E3; 2337 F3; 2338 F4; 2339 E3
2340 F3; 2341 E3; 2342 E3; 2343 E4; 2344 E3
2345 E3; 2346 E3; 2347 E4; 2348 D4; 2349 F3
2350 F3; 2351 E3; 2352 E3; 2353 E3; 2354 E4
2355 E3; 2356 E3; 2357 D4; 2361 D4; 2362 D4
2363 D3; 2364 D4; 2365 D3; 2366 D4; 2367 D4
2369 D3; 2370 E3; 2371 D4; 2372 E4; 2373 D4
2374 D4; 2375 D4; 2378 D4; 2379 D3; 2382 E3
2399 D4; 2421 E4; 2422 E4; 2423 F4; 2431 E4
2432 E4; 2433 F4; 2434 F4; 2435 F4; 2436 F4

2437 F4; 2438 F4; 2439 F4; 2440 F4; 2441 E4
2442 E4; 2443 E4; 2445 F4; 2451 C2; 2455 C2
2456 C2; 2458 B2; 2459 B2; 2460 C2; 2461 B2
2462 C2; 2464 B2; 2465 B2; 2466 B3; 2467 B3
2468 B3; 2469 B3; 2470 C2; 2471 C2; 2473 C3
2475 C3; 2476 B3; 2500 A1; 2505 A2; 2506 A2
2509 A2; 2520 C1; 2521 C1; 2526 C1; 2531 C1
2532 C1; 2533 C1; 2542 B2; 2544 C2; 2545 B1
2546 B1; 2547 A1; 2549 B1; 2550 C1; 2551 C1
2560 A2; 2570 B2; 2571 B2; 2574 B2; 2575 A2
2580 B2; 2585 C2; 2588 B1; 2590 B2; 2593 A1
2594 A1; 2600 E1; 2601 E1; 2602 E1; 2604 D1
2605 D1; 2606 E1; 2607 D1; 2611 D1; 2614 C1
2617 D1; 2620 C1; 2625 D1; 2630 D2; 2631 B1
2632 D2; 2635 D2; 2636 C2; 2637 D2; 2640 E2
2641 E2; 2645 C2; 2650 D2; 2651 D2; 2652 E2
2653 E2; 2654 C2; 2655 D2; 2656 D2; 2658 D2
2659 B2; 2660 B2; 2661 E2; 2670 E2; 2671 D2
2700 F2; 2702 E2; 2705 F3; 2709 F3; 2714 F3

2724 F2; 2739 F2; 2740 F2; 2750 E2; 2757 E2
2758 E2; 2759 E2; 2760 F2; 2761 F2; 2766 F3
2775 F2; 2860 E3; 2870 A3; 2871 F4; 2872 A3
2873 A3; 2874 A3; 2875 A3; 2876 F4; 2877 B3
2878 A4; 2879 A3; 2880 F4; 2881 F4; 2882 A4
3001 A3; 3002 B4; 3003 B3; 3004 A2; 3005 B4
3006 B4; 3007 B4; 3009 C4; 3010 B3; 3011 C3
3012 B3; 3013 B3; 3014 C3; 3015 B4; 3016 B4
3017 B4; 3021 F2; 3022 C4; 3023 C4; 3024 C3
3025 C4; 3026 C4; 3027 C4; 3028 C4; 3029 C4
3030 C4; 3031 C4; 3035 C4; 3036 B3; 3037 B3
3038 C4; 3039 C4; 3040 C3; 3041 C3; 3042 C3
3043 A3; 3044 A3; 3045 B3; 3047 A3; 3048 B3
3049 C3; 3050 C3; 3052 D4; 3053 B4; 3054 B4
3055 B4; 3056 C4; 3058 B4; 3060 C3; 3080 C3
3081 A4; 3082 C4; 3085 B4; 3086 B4; 3087 B3
3088 A4; 3089 C3; 3090 A4; 3092 B4; 3095 C4
3096 C3; 3128 B3; 3131 A4; 3159 C3; 3207 A4
3210 A4; 3223 B4; 3224 B4; 3260 D4; 3270 C4

3271 C4; 3272 F4; 3273 F4; 3274 C4; 3275 E4
3276 F4; 3277 C4; 3279 C4; 3280 C4; 3281 D4
3282 D4; 3283 D4; 3284 D4; 3285 D4; 3286 D4
3288 C4; 3289 D4; 3291 C4; 3292 A3; 3293 A3
3294 B4; 3295 B4; 3296 B4; 3297 B4; 3298 B4
3299 D4; 3301 E3; 3302 E3; 3303 E4; 3304 E3
3305 E4; 3306 E4; 3307 D3; 3308 D3; 3309 D4
3310 D4; 3311 D4; 3313 E3; 3314 D4; 3315 D4
3316 E3; 3317 E3; 3318 E4; 3320 E3; 3321 D4
3322 D4; 3327 E4; 3328 E4; 3329 E4; 3330 D3
3331 D3; 3334 E3; 3340 E3; 3341 E3; 3346 F3
3347 E3; 3348 E3; 3349 E3; 3350 E3; 3351 E3
3352 D3; 3354 D4; 3356 E3; 3361 D4; 3362 D3
3363 D3; 3364 D3; 3365 D3; 3366 E4; 3367 E4
3368 D3; 3369 E3; 3380 D3; 3421 F4; 3422 E4
3424 F4; 3425 F4; 3426 F4; 3427 F4; 3428 F4
3430 E4; 3431 E4; 3432 F4; 3433 F4; 3434 E4
3435 E4; 3436 F4; 3437 F4; 3438 F4; 3439 F4
3451 C2; 3453 B3; 3454 C2; 3455 C2; 3456 C2

3457 C2; 3458 C2; 3459 C2; 3460 B2; 3461 B2
3462 B2; 3463 B3; 3464 B2; 3465 C2; 3466 C3
3468 C3; 3469 B3; 3470 C2; 3471 C3; 3472 C2
3473 C2; 3474 B2; 3475 B2; 3476 C2; 3477 B3
3478 D3; 3500 A2; 3501 A1; 3502 A1; 3503 A1
3505 A2; 3506 A2; 3507 A2; 3508 A1; 3509 A1
3510 A1; 3511 A1; 3512 A2; 3514 B2; 3515 A2
3518 C2; 3519 C2; 3520 C1; 3521 C1; 3522 C1
3523 A2; 3524 C1; 3525 C1; 3526 C1; 3527 C1
3528 C1; 3529 A2; 3530 C1; 3531 C1; 3532 C1
3535 C1; 3540 C2; 3542 C2; 3544 C1; 3545 B1
3550 C1; 3551 C2; 3552 C1; 3554 C2; 3560 A2
3561 A2; 3570 B2; 3575 A2; 3577 A2; 3578 A2
3580 B2; 3581 B2; 3582 B2; 3583 B2; 3585 B2
3588 B1; 3589 B1; 3590 B2; 3591 B2; 3592 B2
3593 A1; 3594 A1; 3595 A1; 3596 B1; 3597 A1
3598 A1; 3601 E1; 3603 F1; 3605 E1; 3606 E1
3608 D1; 3609 D1; 3610 D1; 3611 D1; 3613 D1
3615 C1; 3616 D1; 3617 D1; 3618 D1; 3619 D1

3620 D1; 3621 C1; 3622 C1; 3623 C1; 3624 D1
3625 C1; 3626 E1; 3631 C2; 3633 D2; 3634 C2
3635 C2; 3636 C2; 3647 C2; 3648 D2; 3649 D2
3650 D2; 3651 D2; 3652 D2; 3653 D2; 3654 C2
3655 D2; 3656 D2; 3658 C1; 3659 D2; 3660 D2
3661 D2; 3662 E2; 3663 E2; 3664 D2; 3665 E2
3666 D2; 3667 D2; 3668 D2; 3669 D2; 3670 D2
3671 D2; 3672 D2; 3673 D2; 3674 C1; 3675 D2
3676 D2; 3700 F2; 3701 E3; 3702 F3; 3703 F3
3704 F3; 3705 F2; 3706 F3; 3707 F2; 3709 F3
3710 F3; 3711 F2; 3714 F2; 3715 F3; 3716 F2
3719 F2; 3721 F2; 3722 F2; 3723 F2; 3724 F2
3725 F2; 3729 F2; 3730 F3; 3731 E2; 3732 F2
3733 F2; 3734 E2; 3735 E2; 3736 E2; 3737 C3
3738 F2; 3739 E2; 3742 F3; 3743 E2; 3744 E2
3745 E2; 3750 E2; 3751 E2; 3753 E2; 3754 E2
3757 E2; 3758 D3; 3760 F3; 3761 F4; 3762 F4
3763 F2; 3764 F2; 3765 E2; 3766 E2; 3767 E2
3768 E2; 3769 E2; 3770 F2; 3772 B4; 3773 D3

3776 D3; 3777 B4; 3778 F2; 3779 E2; 3780 E2
3781 F2; 3782 F2; 3783 E3; 3784 F2; 3785 B3
3788 F3; 3789 E2; 3790 D3; 3844 C3; 3850 B3
3851 A3; 3852 B3; 3853 A3; 3854 E3; 3855 B3
3856 A3; 3857 B3; 3859 F3; 3860 E3; 3861 E3
3862 E3; 3863 E2; 3866 B3; 3867 E3; 3872 F4
3873 F4; 3874 F4; 3875 F4; 3877 A3; 3878 A2
3879 A3; 3880 A3; 3881 A3; 3882 A3; 3883 A3
3885 A4; 3886 A4; 3887 A4; 3889 B3; 3891 C3
3892 D3; 3893 A4; 3922 D3; 5010 B4; 5020 B4
5031 C4; 5034 C3; 5035 C3; 5036 C4; 5040 C4
5052 B4; 5053 B4; 5054 B3; 5068 B4; 5132 A4
5134 B3; 5290 E3; 5291 E3; 5316 D4; 5321 D4
5327 E4; 5328 E4; 5329 E4; 5330 D4; 5331 D3
5332 E3; 5333 E4; 5334 E4; 5335 F4; 5384 D3
5452 C2; 5534 C1; 5541 C2; 5542 B1; 5545 B1
5549 B1; 5554 C2; 5578 A2; 5578 A2; 5582 B2
5588 B1; 5593 B1; 5600 E1; 5605 E1; 5606 E1
5619 D1; 5621 C1; 5625 D2; 5631 C2; 5631 C2
5632 E2; 5701 F2; 6004 B4; 6018 B4; 6027 C4

6037 C4; 6051 B3; 6052 B4; 6053 B4; 6054 B4
6055 B4; 6056 B4; 6058 B3; 6066 B3; 6280 D4
6281 D4; 6282 D4; 6283 B4; 6284 C4; 6286 C4
6335 E3; 6336 E4; 6350 F3; 6367 D3; 6421 E4
6455 C2; 6456 C3; 6457 E3; 6465 B3; 6502 A1
6503 A1; 6518 C2; 6519 C2; 6546 B1; 6547 A1
6551 C1; 6560 C1; 6561 C2; 6570 B2; 6571 B1
6575 A2; 6580 B2; 6585 B2; 6590 B2; 6591 B2
6592 B2; 6593 A1; 6594 A1; 6602 D1; 6603 D1
6604 D1; 6605 D1; 6611 D1; 6612 D1; 6613 D1
6614 C1; 6617 D1; 6618 D1; 6621 D1; 6622 D1
6630 D2; 6637 D2; 6638 D2; 6640 E2; 6641 E2
6644 D2; 6645 C2; 6646 D2; 6648 D2; 6649 D2
6653 D2; 6657 D2; 6660 B2; 6661 B2; 6662 E2
6665 E2; 6669 D2; 6670 E2; 6721 E2; 6722 E2
6723 E2; 6725 F2; 6726 F2; 6727 F2; 6728 F2
6729 F2; 6730 F2; 6741 F3; 6742 F3; 6743 E3
6744 E2; 6745 E3; 6815 C3; 6864 E3; 7020 C3
7027 C4; 7030 C4; 7039 D4; 7044 A3; 7130 A4
7270 C4; 7281 D4; 7282 D4; 7284 D4; 7285 B4

7286 B4; 7287 C4; 7305 E4; 7315 E4; 7316 E4
7350 E3; 7351 E3; 7360 D4; 7363 D3; 7364 D3
7365 E4; 7422 F4; 7423 F4; 7425 F4; 7455 C2
7470 C2; 7500 A1; 7502 A1; 7503 A2; 7530 C1
7533 C1; 7540 C2; 7545 B1; 7591 B2; 7593 A1
7594 A1; 7612 D1; 7614 C1; 7615 D1; 7616 D1
7625 D1; 7637 D2; 7651 D2; 7652 D2; 7654 D2
7655 D2; 7656 D2; 7661 E2; 7663 E2; 7671 D2
7720 F2; 7733 F2; 7737 E2; 7741 F2; 7750 E2
7754 E2; 7757 E2; 7766 E2; 7770 F2; 7857 E3
7860 E3; 7861 E3; 7870 F4; 9001 B3; 9002 C4
9003 C4; 9004 C3; 9005 C3; 9006 D3; 9007 C3
9008 D3; 9009 C3; 9010 B3; 9011 B3; 9012 C4
9013 D2; 9014 C3; 9015 B4; 9016 D3; 9017 D3
9018 C3; 9019 C4; 9020 A4; 9021 D3; 9022 D3
9023 A4; 9024 B3; 9121 B3; 9122 B3; 9123 B3
9124 B3; 9125 B3; 9126 A3; 9128 C4; 9201 F4
9202 E4; 9203 E4; 9204 E4; 9205 D4; 9207 D4
9208 D4; 9209 D4; 9210 B4; 9211 C4; 9212 A3
9213 A3; 9214 C4; 9215 C4; 9216 D4; 9217 D4

9218 B4; 9219 A3; 9220 D4; 9302 E3; 9303 F3
9304 E4; 9307 E4; 9308 E3; 9309 D3; 9310 D3
9311 D3; 9312 D4; 9313 D3; 9314 F4; 9315 E4
9316 E4; 9317 F4; 9318 C3; 9319 E2; 9320 E3
9321 F3; 9322 E3; 9323 E4; 9324 D3; 9325 D4
9326 D4; 9327 D4; 9328 E4; 9401 B2; 9402 B2
9403 B3; 9404 B2; 9405 B2; 9501 B1; 9502 A1
9503 A2; 9504 A2; 9505 B2; 9507 C2; 9508 C1
9509 C2; 9510 B2; 9511 B2; 9512 B3; 9513 B3
9514 B3; 9515 B3; 9516 B3; 9518 A3; 9519 D3
9601 D1; 9603 E2; 9604 D3; 9607 E2; 9608 E2
9609 E3; 9610 D2; 9611 C2; 9612 E3; 9613 E3
9614 D3; 9615 D3; 9616 C3; 9701 F1; 9702 F2
9703 F2; 9704 F2; 9705 E2; 9706 E2; 9707 E2
9708 E2; 9709 E2; 9710 E2; 9711 E2; 9713 E2
9714 F3; 9719 F3; 9720 E3; 9721 E3; 9722 E3
9723 E3; 9725 E3; 9726 E3; 9727 E3; 9728 E2
9729 D3; 9730 D3; 9731 D3; 9733 F3; 9815 D3
9816 D3; 9819 C2; 9820 C3; 9821 C3; 9822 A3
9823 A3; 9901 A3; 9902 B2; 9903 B3

VERSION ITEM	MULTI FRANCE	SECAM/ PAL BG	PAL BG	PAL BG NICAM	PAL I NICAM	PAL ITALY
3006	J	RE	RE	RE	RE	RE
3007	J	RE	RE	RE	RE	RE
3015	RE	J	J	J	J	J
3053	J					
3080	J					
3081	J	J	J	J	J	J
3082					J	
3085		J	J	J	J	J
3086	J					
3087	J	J	J	J	J	J
3088	J					
3089	J	J	J	J	J	J
3096	J	J	J	J	J	J
3277	J	J	J	J	J	J
3286	J	J	J	J	J	J
3287	J	J	J	J	J	J
3292	J	J	J	J	J	J
3295	J	J	J	J	J	J
3301	J	J	J	J	J	J
3302	J	J	J	J	J	J
3304	J	J	J	J	J	J
3305	J	J	J	J	J	J
3306	J	J				
3317	J	J	J	J	J	J
3320	J	J	J	J	J	J
3331	J	J	J	J	J	J
3350	J	J	J	J	J	J
3351	J	J	J	J	J	J
3478	J	J	J	J	J	J
3535	J	J	J	J	J	J
3597	J	J	J	J	J	J
3658	J	J	J	J	J	J
3666	J	J	J	J	J	J
3667	J	J	J	J	J	J
3674	J	J	J	J	J	J
3675	J	J	J	J	J	J
3676	J	J	J	J	J	J
3719	J	J	J	J	J	J
3721	J	J	J	J	J	J
3722	J	J	J	J	J	J
3723	J	J	J	J	J	J
3724	J	J	J	J	J	J
3782	J	J	J	J	J	J
3783	J	J	J	J	J	J
3784	J	J	J	J	J	J
3789	J	J	J	J	J	J
3790	J	J	J	J	J	J
3885	J	J	J	J	J	J

3 . . . = RE = RESISTOR

3 . . . = J = JUMPER

17 CHASSIS G110 SVHS

TXT-DECODER-DECODIFICATORE TELETESTO-DECODEUR TELETEXTE-DECODIFICADOR DE TELETEXTO-FLOF

7800 MAE8461P/V107-FLOF

7810 MSM2128-20 - μPD43C64C-20L

7820 SAA5243P/E

7830 SAA5231/V4

* PRESENT IN SCAN VER
** PRESENT IF MSM2128
*** PRESENT IF μPD4364C

MEMORY INTERFACE
INTERFACCIA MEMORIA

ADDRESS DECODER
DECODATORE INDIRIZZO

DATA ACQUISITION
ACQUISIZIONE DATA

CCT

ABCDE

EXT DATA

THE DC VOLTAGES ARE MEASURED WITH A PATTERN GENERATOR AND THE TV SET IN TELETEXT MODE

17
CHASSIS G110 SVHS

E TELETEXTO-FLOF

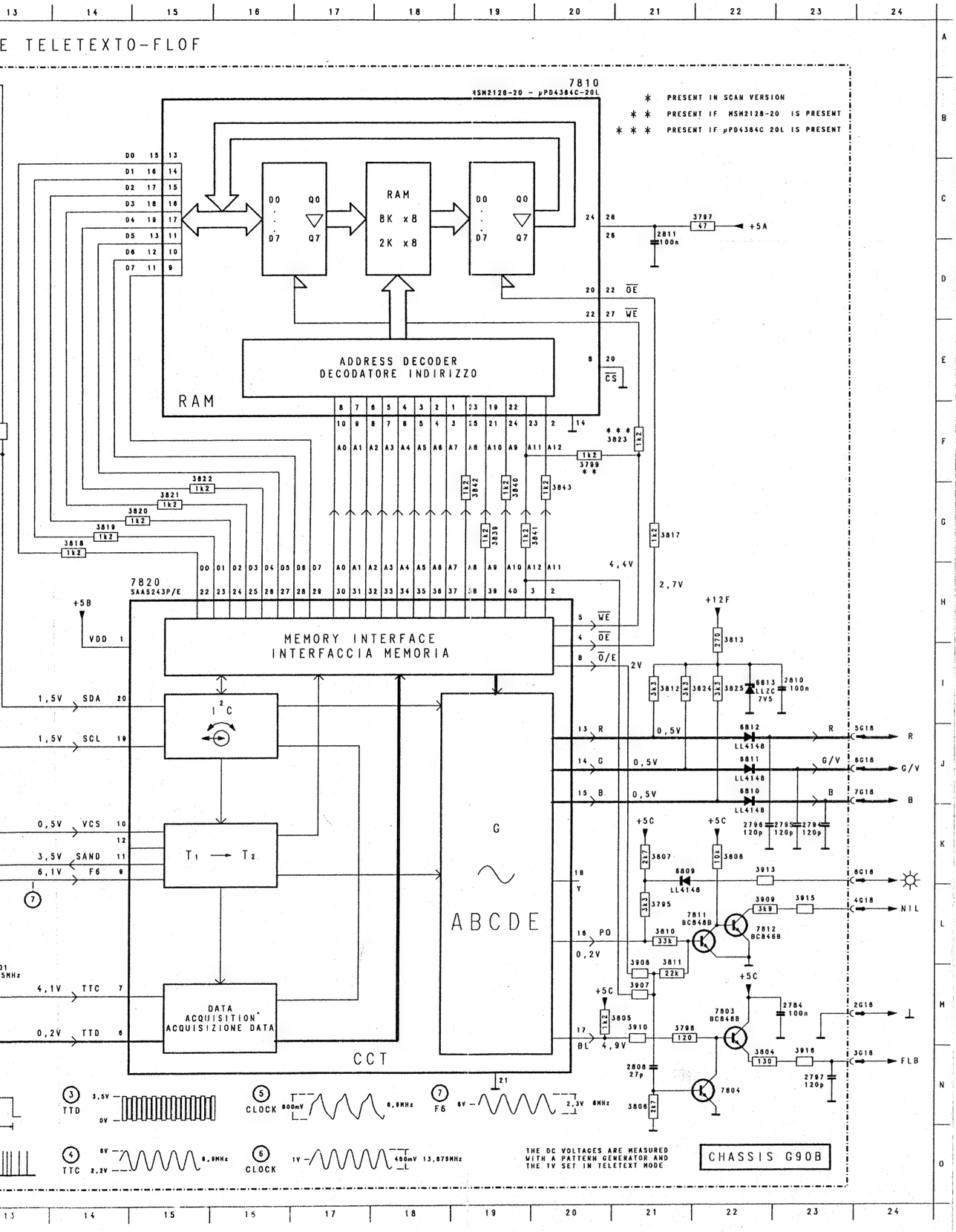

1G17	1C	3846	5F
1G18	1G	3847	4G
1801	13M	3848	5G
1802	12E	3849	6G
2G17	1B	3900	2D
2G18	24M	3901	3F
2784	23M	3902	13F
2793	4D	3903	12H
2797	23N	3904	4C
2800	6B	3905	7B
2801	7B	3906	6E
2802	12E	3907	21M
2803	12E	3908	21L
2804	8C	3909	22L
2805	8C	3910	21M
2808	21N	3913	22K
2810	23I	3914	7G
2811	21C	3915	23L
2812	6F	3916	23N
2813	12M	3917	7J
2814	5J	3918	9K
2815	7J	3919	10J
2816	12K	3920	6O
2817	7O	3921	5I
2818	7O	4G17	1D
2819	7O	4G18	24L
2820	8O	5G17	1G
2821	8O	5G18	24J
2822	12L	5800	5B
2823	8J	5801	3D
2824	5L	5803	10I
2825	4D	5814	6E
2826	13L	5816	12K
2827	9J	5834	4N
2828	9J	5847	4F
2829	10J	6G17	1F
2830	10J	6G18	24J
2832	5M	6809	21K
2833	5O	6810	22J
2834	2M	6811	22J
2836	4N	6812	22J
2845	4G	6813	22I
2846	3G	6847	3F
2849	6F	6848	5H
2898	2N	7G18	24J
3G17	1M	7800	11B
3G18	24N	7801	8G
3795	21L	7802	6G
3796	21M	7803	22M
3797	22C	7804	22N
3798	6G	7810	20B
3799	20F	7811	22L
3800	8F	7812	22L
3801	12E	7820	14H
3802	7C	7830	11K
3803	7B	7831	4M
3804	22N	7832	3M
3805	21M	7846	5F
3806	21N	7849	5G
3807	21K	8G18	24K
3808	22K		
3810	21L		
3811	21L		
3812	21I		
3813	22H		
3814	6J		
3815	5M		
3816	8J		
3817	21G		
3818	14G		
3819	14G		
3820	15G		
3821	15G		
3822	15F		
3824	22I		
3825	22I		
3826	5D		
3827	9J		
3828	10J		
3829	4N		
3830	4M		
3831	4M		
3832	3N		
3833	3M		
3834	4N		
3835	3N		
3836	3M		
3837	3M		
3838	3N		
3839	19G		
3840	19G		
3841	20G		
3842	19G		
3843	20G		
3845	5E		

1003 TXT FLOF MODULE

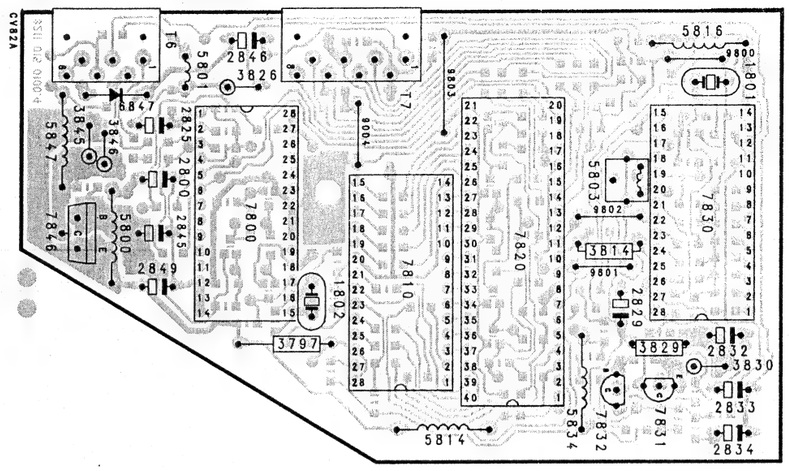

1003 TXT FLOF MODULE

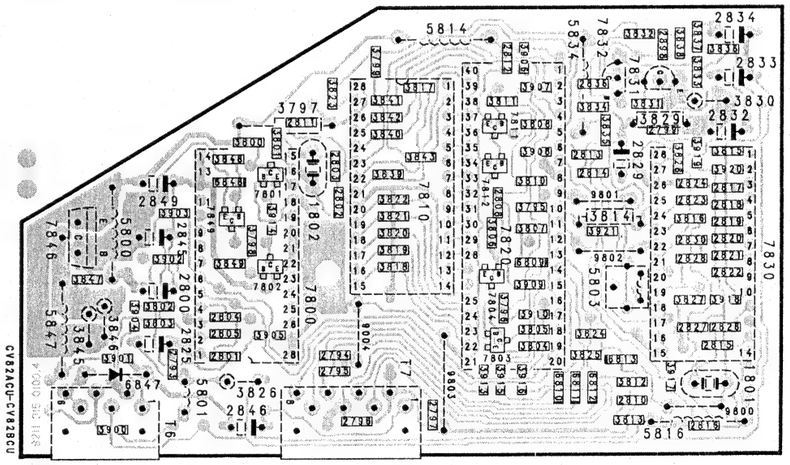

18
CHASSIS G110 SVHS

DIAGRAM-SCHEMA-SCHALTBILD-SCHEMA-DIAGRAMA E

STEREO SOUND MODULE
STEREO TON MODUL
MODULO SONIDO STEREO
MÓDULOS SONIDO ESTEREOFÓNIE

REMARKS-REMARQUES-ANMERKUNGEN-NOTE-NOTE

1) IN FRENCH VERSION
DANS LA VERSION FRANCAISE
IN FRANKREICH GERAETEN
SUI MODELLI E FRANCESE
SOBRE MODELLOS FRANCIA

2) NOT PRESENT IN FRENCH VERSION
ABSENT DANS LA VERSION FRANCE
NICHT ANWESEND IN FRANKREICH GERAETEN
ABSENTE NEGLI APPARECHI FRANCESE
AUSENTE SOBRE MODELLOS FRANCIA

AM-SOUND-SON AM

7170 U2829B

7220 TDA8405/V2

7260 TDA8425/V1

7270 TDA1521/N4

IDENT.

I²C

CONTROL

PSEUDO

SCART R

SCART L

SDA

SCL

MUTE

CVBS (MUTE)

AUDIO IN

ADJUST. FILTER 117,5Hz

ADJUST. FILTER 274,1Hz

18
CHASSIS G110 SVHS

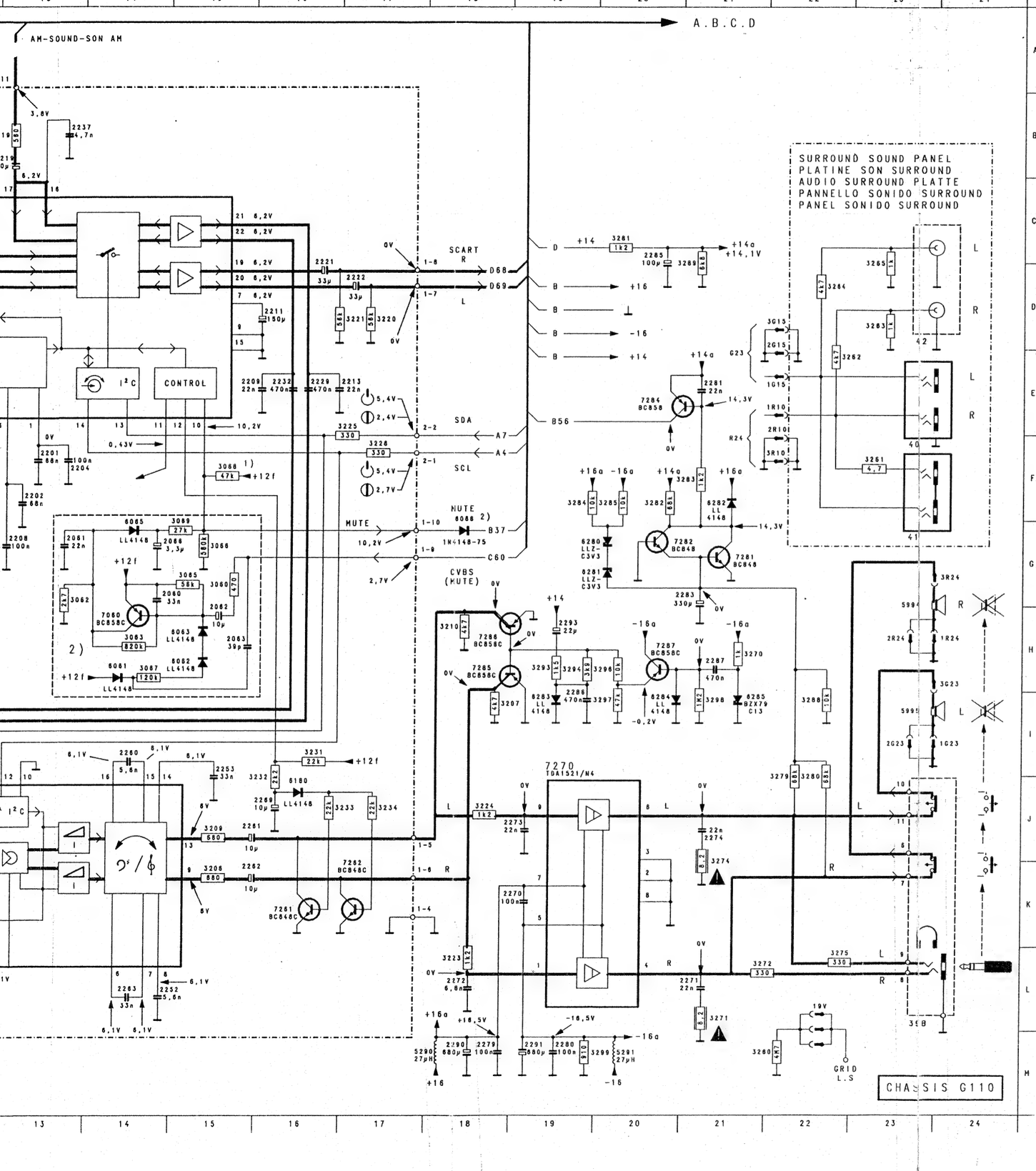

	1G15	22E	2272	18L	3274	21J	
	1G23	24I	2273	19J	3275	22L	
	1R10	22E	2274	21J	3279	22J	
	1R24	24H	2279	18M	3280	22J	
A	1161	4J	2280	19M	3281	20C	
	1161	4D	2281	21E	3282	20F	
	1170	4C	2283	21G	3283	21F	
	1170	3I	2285	20C	3284	19F	
	1171	3J	2286	19I	3285	20F	
	2G15	22D	2287	21H	3288	22I	
	2G23	23I	2290	18M	3289	21C	
B	2R10	22E	2291	19M	3293	19H	
	2R24	23H	2293	19H	3294	19H	
	2060	15G	2870	10J	3296	20H	
	2061	13G	3G15	22D	3297	20I	
	2062	15H	3G23	24H	3298	21I	
	2063	15H	3R10	22F	3299	20M	
	2066	15G	3R24	24G	3871	10I	
C	2134	2D	3060	15G	3875	9J	
	2134	2J	3062	13G	3876	10J	
	2160	2J	3063	14H	5182	6H	
	2160	3D	3065	15G	5182	6B	
	2161	3J	3066	15G	5183	6L	
	2161	3D	3067	14H	5183	6F	
	2162	3K	3068	15F	5200	9F	
D	2162	4D	3069	15G	5290	18M	
	2163	4K	3159	9M	5291	20M	
	2163	4D	3160	3D	5994	23G	
	2164	4I	3160	3K	5995	23I	
	2165	5H	3165	2H	6061	14H	
	2165	5B	3166	2I	6062	15H	
	2169	7I	3167	3I	6063	15H	
	2170	3C	3169	3H	6065	14G	
E	2170	2J	3170	4I	6066	18F	
	2173	4J	3170	4C	6165	4I	
	2173	4C	3171	4I	6166	3H	
	2174	4J	3171	4C	6179	6H	
	2174	4C	3172	3D	6180	16J	
	2179	5I	3172	3J	6280	19G	
	2181	6I	3174	7H	6281	19G	
F	2182	6H	3175	7H	6282	21F	
	2182	6B	3176	6H	6283	19I	
	2183	6K	3177	6H	6284	20I	
	2183	6E	3178	7I	6285	21I	
	2185	4H	3180	4H	7060	14H	
	2185	4B	3181	4H	7170	5I	
	2186	4H	3182	6I	7170	5C	
G	2186	4B	3182	6C	7176	6H	
	2200	9F	3183	6K	7200	7F	
	2201	13F	3183	6E	7208	9G	
	2202	13F	3199	3D	7220	9C	
	2203	8E	3199	3K	7260	11I	
	2204	13F	3200	7E	7261	16K	
	2205	8D	3201	8E	7262	17K	
	2206	7J	3202	11G	7270	19I	
H	2206	7D	3203	8E	7281	21G	
	2207	8E	3204	9D	7282	21G	
	2208	13G	3205	8D	7284	21E	
	2209	15E	3206	15K	7285	18H	
	2211	16D	3207	18I	7286	18H	
	2212	9C	3208	11G	7287	20H	
	2213	17E	3209	15J			
	2214	7I	3210	18H			
I	2214	7C	3212	9C			
	2215	9E	3213	8C			
	2219	13B	3219	12B			
	2221	16C	3220	17D			
	2222	17D	3221	17D			
	2229	16E	3222	10K			
J	2232	16E	3223	18L			
	2234	11F	3224	18J			
	2235	11F	3225	17E			
	2236	10F	3228	17F			
	2237	13B	3231	16I			
	2238	10F	3232	16J			
	2239	10F	3233	17J			
	2246	12F	3234	17J			
K	2247	12F	3235	11F			
	2250	12B	3239	10F			
	2252	15L	3240	12F			
	2253	15I	3241	11F			
	2254	12L	3242	11F			
	2255	12L	3243	11G			
	2258	10J	3244	12F			
L	2259	10K	3245	12G			
	2260	14I	3246	12F			
	2261	15J	3260	21M			
	2262	15K	3261	23F			
	2263	14L	3262	22E			
	2264	10K	3263	23D			
	2265	10K	3264	22D			
	2266	10L	3265	23C			
H	2269	16J	3270	21H			
	2270	19K	3271	21L			
	2271	21L	3272	21L			

1004 SURROUND SOUND PANEL

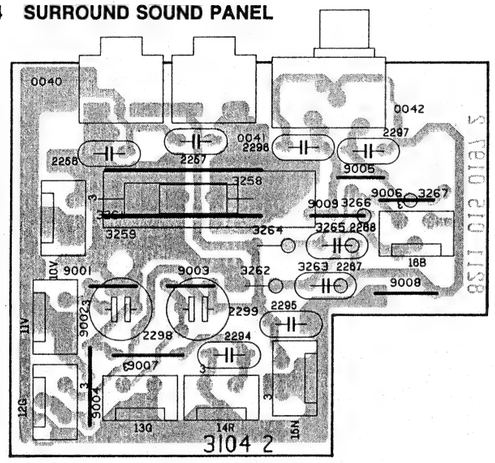

19
CHASSIS G110 SVHS

1995 STEREO SOUND MODULE

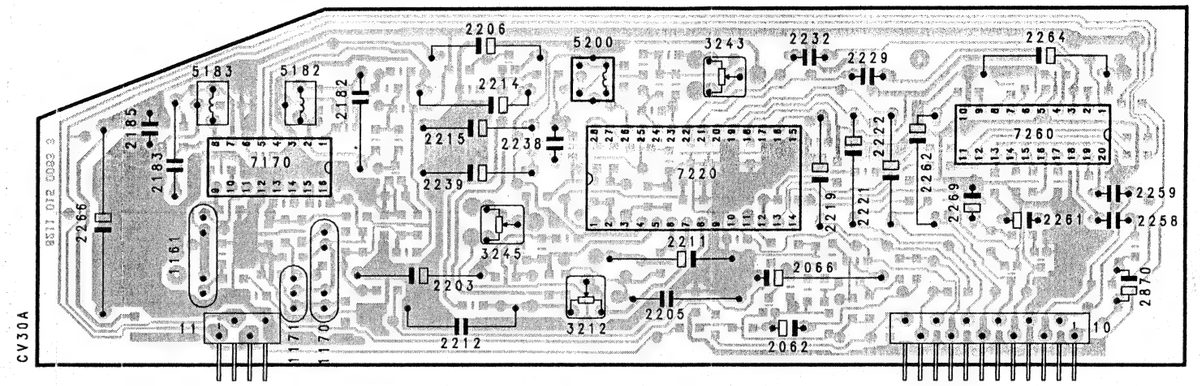

1995 STEREO SOUND MODULE

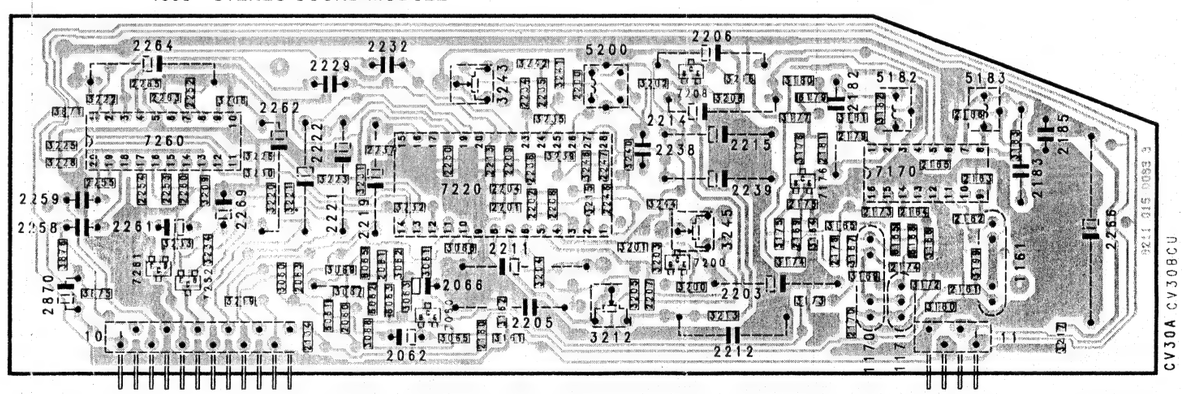

20 CHASSIS G110 SVHS

1995 NICAM SOUND MODULE

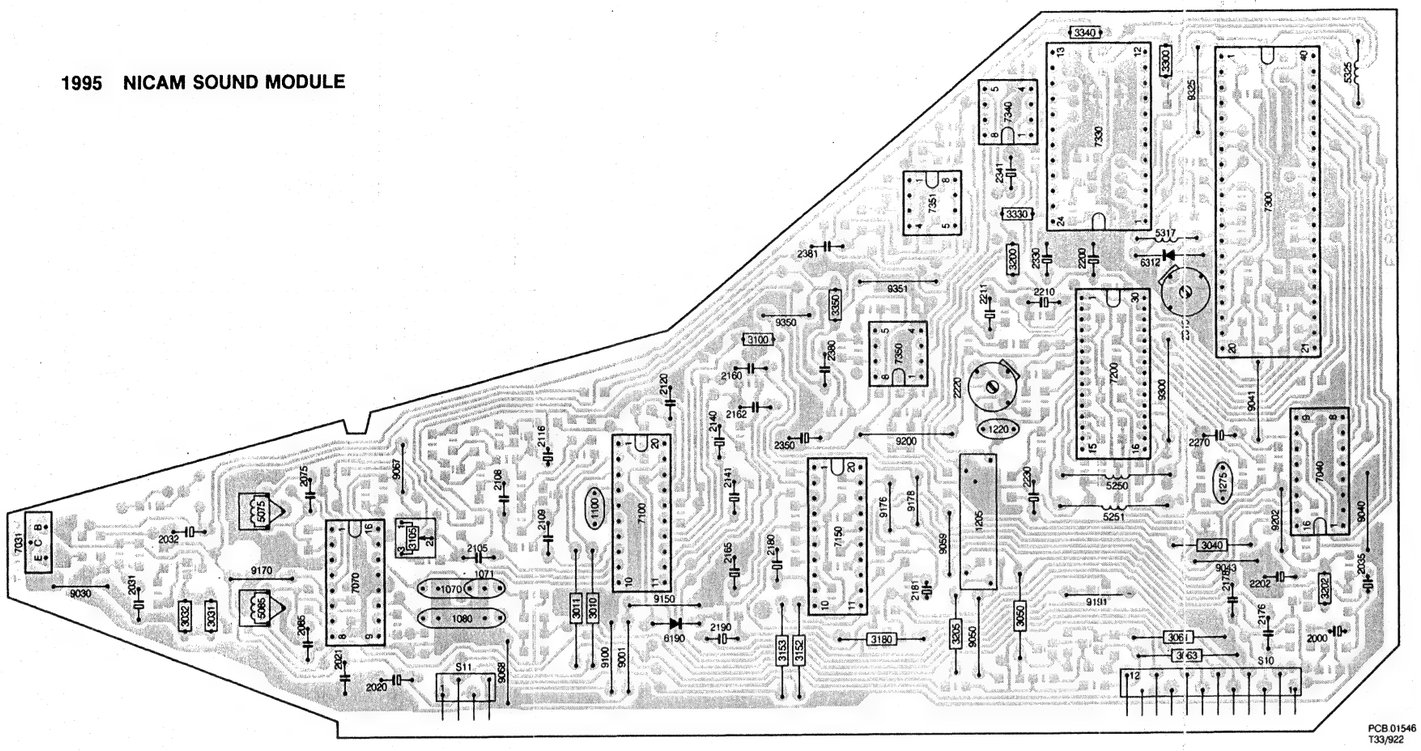

1995 NICAM SOUND MODULE

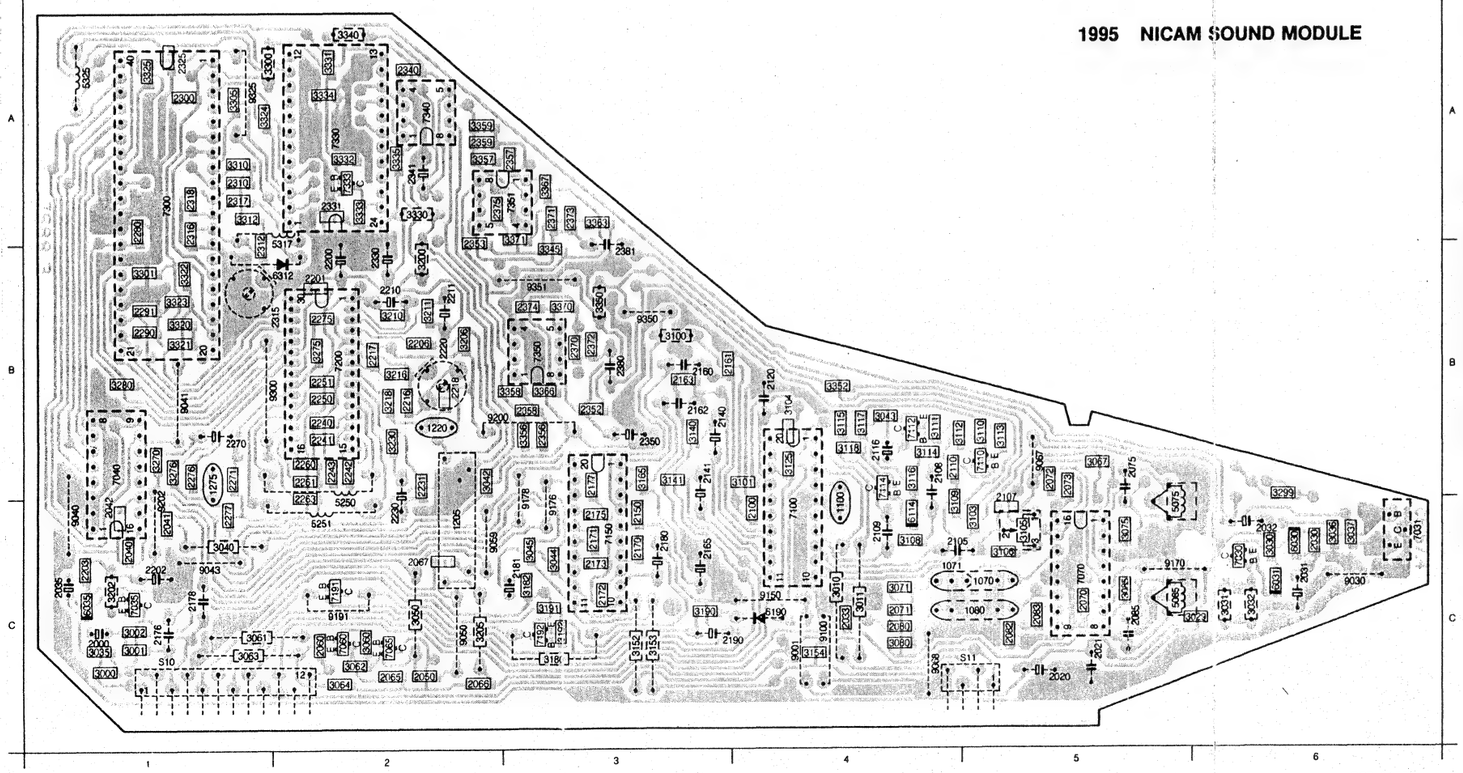

1070 C5 2316 A1 3276 B1
1071 C4 2317 A1 3280 B1
1080 C5 2318 A1 3299 C6
1100 C4 2325 A1 3300 A1
1205 C2 2330 B2 3301 B1
1220 B2 2331 A2 3305 A1
1275 B1 2340 A2 3310 A1
2000 C1 2341 A2 3312 A1
2020 C5 2350 B3 3320 B1
2021 C5 2352 B3 3321 B1
2030 C6 2353 A2 3322 B1
2031 C6 2356 B3 3323 B1
2032 C6 2357 A3 3324 A1
2033 C4 2358 B3 3325 A1
2035 C1 2359 A2 3330 A2
2040 C1 2370 B3 3331 A2
2041 C1 2371 A3 3332 A2
2042 C1 2372 B3 3333 A2
2060 C2 2373 A3 3334 A2
2065 C2 2374 B3 3335 A2
2066 C2 2375 A2 3340 A2
2067 C2 2380 B3 3345 B3
2070 C5 2381 B3 3350 B3
2071 C4 3000 C1 3352 B4
2072 B5 3001 C1 3356 B3
2073 B5 3002 C1 3357 A2
2075 B5 3010 C4 3358 B3
2080 C4 3011 C4 3359 A2
2082 C5 3029 C6 3363 A3
2083 C5 3030 C6 3366 B3
2085 C5 3031 C6 3367 A3
2100 C4 3032 C6 3370 B3
2105 C4 3035 C1 3371 A3
2107 C5 3036 C6 5075 C5
2108 B4 3037 C6 5085 C5
2109 C4 3040 C1 5250 B2
2110 B4 3042 B2 5251 C2
2116 B4 3043 B4 5317 A2
2120 B4 3044 C3 5325 A1
2140 B3 3045 C3 6030 C6
2141 B3 3050 C2 6031 C6
2150 C3 3050 C2 6035 C1
2160 B3 3060 C2 6114 C4
2161 B3 3061 C1 6190 C4
2162 B3 3062 C2 6312 B2
2163 B3 3063 C1 7030 C6
2165 C3 3064 C2 7031 C6
2170 C3 3067 B5 7035 C1
2171 C3 3071 C4 7040 B1
2172 C3 3075 C5 7060 C2
2173 C3 3080 C4 7065 C2
2175 C3 3085 C5 7070 C5
2176 C1 3100 B3 7100 C4
2177 B3 3101 B4 7110 B5
2178 C1 3103 C5 7112 B4
2180 C3 3104 B4 7114 B4
2181 C3 3105 C5 7150 C3
2190 C3 3106 C5 7191 C2
2200 B2 3108 C4 7192 C3
2201 B2 3109 C4 7200 B2
2202 C1 3110 B5 7300 A1
2203 C1 3111 B4 7330 A2
2206 B2 3112 B5 7333 A2
2210 B2 3113 B5 7340 A2
2211 B2 3114 B4 7350 B3
2216 B2 3115 B4 7351 A3
2217 B2 3116 B4 9001 C4
2218 B2 3117 B4 9030 C6
2220 B2 3118 B4 9040 C1
2230 C2 3125 B4 9041 B1
2231 B2 3140 B3 9043 C1
2240 B2 3141 B3 9050 C2
2241 B2 3152 C3 9059 C2
2242 B2 3153 C3 9067 B5
2243 B2 3154 C4 9068 C4
2250 B2 3165 B3 9100 C4
2251 B2 3180 C3 9150 C4
2260 B2 3182 C3 9170 C5
2261 B2 3190 C3 9176 C3
2263 C2 3191 C3 9178 B3
2270 B1 3192 C3 9191 C2
2271 B1 3200 B2 9200 B2
2275 B2 3202 C1 9202 C1
2276 B1 3205 C2 9300 B1
2277 C1 3206 B2 9325 A1
2280 A1 3210 B2 9350 B3
2290 B1 3211 B2 9351 B3
2291 B1 3216 B2 S10 C1
2300 A1 3218 B2 S11 C5
2310 A1 3230 B2
2312 A1 3270 B1
2315 B1 3275 B2

INDEX BELONGING TO DIAGRAM E

1070-B3 2250-F6 3075-B5 3320-I 12
1071-B3 2251-F6 3080-C3 3321-I 13
1080-C3 2260-G7 3085-D5 3322-I 13
1100-D8 2261-G8 3100-E3 3323-I 13
1205-H3 2263-J7 3105-B6 3330-F16
1220-J5 2270-I 7 3106-B6 3331-G15
1275-J8 2270-C18 3107-B7 3332-G15
2000-A13 2271-J8 3108-C7 3333-G15
2020-E3 2271-D20 3110-E6 3335-G17
2021-E3 2272-D18 3111-D6 3340-J17
2030-J2 2273-C18 3112-D6 3345-J19
2031-J2 2274-C20 3113-E6 3350-E3
2032-I 3 2275-J8 3114-D6 3356-H19
2035-F2 2276-J8 3116-D7 3357-I 19
2040-G14 2277-J9 3117-E7 3358-G19
2041-F14 2279-C18 3118-C7 3359-I 19
2042-F14 2280-I 9 3125-D12 3366-H20
2050-G1 2280-D18 3140-C12 3367-J20
2060-H1 2283-F19 3141-C12 3370-H20
2065-H2 2285-I 23 3152-E16 3371-J20
2066-H3 2286-B19 3153-E16 5075-A5
2067-H3 2287-A20 3159-D1 5085-D5
2070-B4 2290-I 23 3165-D13 5250-G6
2071-B2 2291-J23 3180-C16 5251-G6
2072-C3 2291-H9 3182-B16 5290-I 22
2073-B4 2293-A19 3190-D16 5291-I 22
2075-A5 2294-D24 3191-C16 5317-J10
2080-C2 2295-D24 3192-D16 5325-J11
2082-C3 2296-C24 3200-F8 6030-J2
2083-C4 2297-C24 3202-F3 6031-J1
2085-D5 2300-J3 3205-H3 6035-F2
2100-F3 2310-I 10 3206-H4 6066-E18
2105-B7 2312-J10 3207-A18 6190-D16
2108-C7 2315-J10 3210-J6 6280-F19
2109-C7 2316-J10 3210-B18 6281-F19
2110-D6 2317-J11 3211-G5 6282-D19
2116-E7 2318-J11 3216-I 5 6283-B19
2120-D9 2325-J11 3218-J5 6284-B20
2140-B12 2330-G16 3223-D18 6285-B20
2141-B12 2331-G16 3224-B18 6312-J10
2150-D12 2340-J17 3230-J6 7030-J2
2160-C13 2341-J17 3261-E24 7031-I 2
2161-C12 2350-E3 3262-D23 7035-F2
2162-C13 2352-H21 3263-C24 7040-G11
2163-C12 2353-J21 3264-C23 7060-H2
2165-D12 2356-H19 3265-C24 7065-G2
2170-D15 2357-I 19 3270-J7 7070-C4
2171-B15 2358-G19 3270-A20 7100-D8
2172-D15 2359-I 19 3271-D20 7110-D6
2173-B16 2370-G20 3272-B21 7112-D6
2175-D14 2371-I 20 3274-C20 7114-D7
2176-B13 2372-H20 3275-I 8 7150-D13
2177-D14 2373-I 20 3275-B21 7191-C17
2178-B13 2374-H20 3276-J9 7192-D17
2180-C16 2375-J20 3279-F20 7200-I 5
2181-B16 2380-H21 3280-I 9 7270-B19
2190-D16 2381-I 21 3280-F20 7281-E19
2200-G9 3000-A13 3281-H22 7282-E20
2201-G9 3001-B13 3281-D19 7284-E19
2202-F3 3002-A13 3282-E19 7285-A18
2203-F3 3010-D10 3283-E19 7286-B18
2206-H4 3011-D10 3284-F18 7287-A20
2210-I 6 3030-J1 3285-F18 7300-I 10
2211-G5 3031-I 2 3288-F20 7330-I 14
2216-J5 3032-I 2 3289-I 22 7333-G15
2217-J5 3035-F2 3293-A19 7340-I 17
2218-J5 3040-G14 3294-A19 7350-H19
2220-J5 3050-G1 3296-A19 7351-J19
2230-J6 3060-G2 3297-B19 G15 -D23
2231-J6 3061-H2 3298-B20 R10 -E23
2240-J7 3062-G2 3299-J22 R15 -D23
2241-G8 3063-H2 3300-J3
2242-G7 3064-H2 3310-I 10
2243-G7 3071-C3 3312-I 10

21 CHASSIS G110 SVHS

DIAGRAM–SCHEMA–SCHALTBILD–SCHEMA–DIAGRAMA E (NICAM VERSIONS)

1995 NICAM DECODER – DECODEUR NICAM – NICAM DECODER – DECODIFICATORE NICAM – DEC

	PAL B/G	PAL I
5075	5.5MHz	6.0MHz
2075	1n	820p
3075	820R	1K

ITEM 1220

PAL B/G	5.85 MH z
PAL I	6.552MH z

21 CHASSIS G110 SVHS

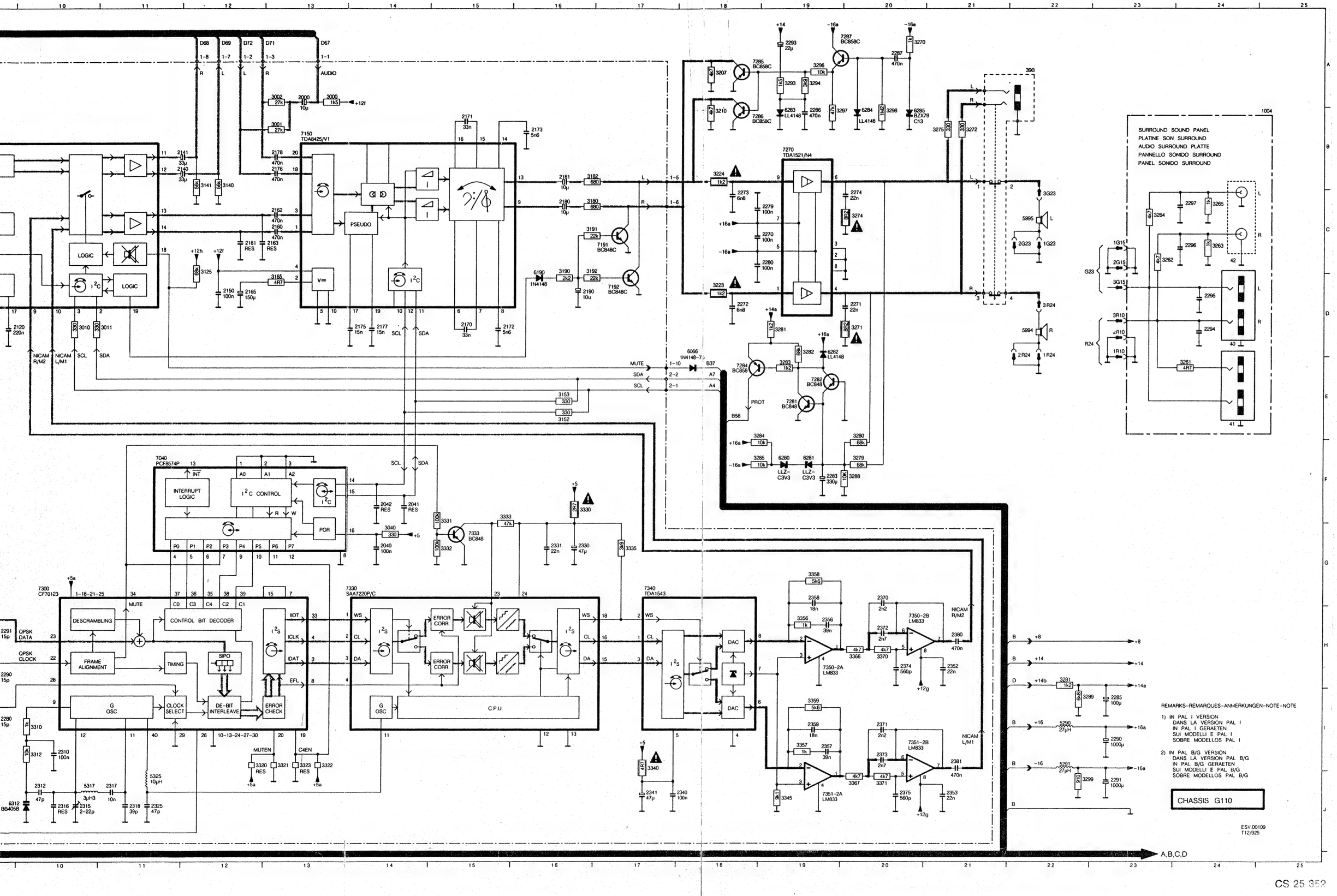

1001 CARRIER PANEL

REMARKS

1)	only for MULTI FRANCE sets
2)	not for MULTI FRANCE sets
3)	only for SECAM/PAL BG
4)	not for SECAM/PAL BG
5)	only for PAL BG
6)	not for PAL BG
7)	only for PAL BG NICAM
8)	not for PAL BG NICAM
9)	only for PAL I
10)	not for PAL I
11)	only for PAL ITALY
12)	not for PAL ITALY

Mechanical parts

	4822 492 63733	spring fix. TDA1521
	4822 492 70143	spring fix. transistor
10	4822 265 30389	2p male degaussing
	4822 264 40207	2p female degaussing
11	4822 265 40596	2p male mains
	4822 290 60626	2p female mains
13	4822 265 30378	4p male
	4822 267 50824	4p female
14	4822 290 40295	7p male
	4822 265 40252	7p female
15	4822 265 40421	6p male
	4822 267 30546	6p female
16	4822 264 40207	3p male
	4822 267 40794	3p female
17	4822 267 50591	6p male gold plated
	4822 265 40469	6p female gold plated
18	4822 264 50148	8p male gold plated
	4822 265 40471	8p female gold plated
19	4822 264 40239	3p male
	4822 290 40284	3p female
22	4822 267 40666	3p male
23	4822 264 40207	3p male
	4822 267 40794	3p female
24	4822 267 40665	3p male
	4822 290 40291	3p female
25	4822 265 30437	3p male gold plated
27	4822 265 40821	7p male
31	4822 218 20849	foil keyboard
	4822 410 26538	knob assy 8 fold
33 9)	4822 277 10976	mains switch
33 10)	4822 276 12445	mains switch
35	4822 267 20387	socket SVHS
36	4822 466 92299	insulator 25X32mm
39	4822 267 20355	socket CVBS/AUDIO STEREO
43	4822 256 30274	fuse holder
45	4822 273 30324	switch SK4
48	4822 267 60243	EURO-connector
81	4822 535 30095	eyelet 1,98X0,18X2,29mm
82	4822 535 30096	eyelet 1,52X0,18X2,23mm
	4822 256 91373	holder TXT panel
	4822 320 20126	focus cable

Various parts

1000 9)	4822 210 10364	U944/L
1000 10)	4822 210 10365	UV816
1002	4822 526 10405	ferrite bead for D6630,D6640,D6641
1003	4822 212 22983	infra red receiver

Various parts

1015 1)	4822 242 72212	filter OFWG3950
1015 5)	4822 242 72495	filter OFWG3251
1015 7)	4822 242 72554	filter OFWG3254
1015 9)	4822 242 72553	filter OFWJ3251
1016 3,11)	4822 242 72374	filter OFWG1961
1020 3,11)	4822 242 72375	filter OFWG9250
1030 10)	4822 242 72211	filter 5,5MHz
1031 1)	4822 153 30025	filter 6,0MHz
1352	4822 242 70933	crystal 4,433 619 MHz
1534	4822 253 10074	fuse T0,315A
1559	4822 253 10052	fuse T1A
1600	4822 253 30025	fuse T2A
1601	4822 253 20089	fuse T0,630A
1760	4822 242 70831	crystal 4,0 MHz

⊣⊢

2001	4822 124 40195	150µF 20% 16V
2002	4822 122 31765	100pF 5% 50V
2003	4822 122 31765	100pF 5% 50V
2004	4822 122 33484	4,7nF 10% 63V
2005	4822 122 33496	100nF 10% 63V
2006 3,11)	4822 122 33484	4,7nF 10% 63V
2007	4822 122 33104	100nF 10% 63V
2008 1)	4822 124 40433	47µF 20% 25V
2009	4822 124 40433	47µF 20% 25V
2010 3,11)	4822 122 33484	4,7nF 10% 63V
2013	4822 124 40242	1µF 20% 63V
2014	4822 122 31797	22nF 10% 63V
2016 1)	4822 122 32504	15pF 5% 50V
2018	4822 122 33484	4,7nF 10% 63V
2019 1)	4822 122 31769	18pF 5% 50V
2020 1)	4822 122 31774	56pF 5% 50V
2021 1)	4822 122 32504	15pF 5% 50V
2022	4822 122 33484	4,7nF 10% 63V
2023	4822 122 33484	4,7nF 10% 63V
2024	5322 121 42498	680nF 5% 63V
2030 1)	4822 121 51252	470nF 5% 100V
2031 9)	4822 122 31349	68pF 2% 100V
2032 9)	4822 122 31052	8,2pF 3% 100V
2033	4822 122 33104	100nF 10% 63V
2034	4822 122 33205	12pF 10% 63V
2035 1)	4822 122 32083	8,2pF 5% 50V
2036 1)	4822 122 33484	4,7nF 10% 63V
2037 1)	4822 122 33484	4,7nF 10% 63V
2039	4822 124 40197	330µF 20% 16V
2040 1)	4822 122 33484	4,7nF 10% 63V
2041	4822 122 33104	100nF 10% 63V
2042	4822 121 42408	220nF 5% 63V
2043	4822 122 31797	22nF 10% 63V
2044	4822 122 33104	100nF 10% 63V
2046 1)	4822 122 33484	4,7nF 10% 63V
2047 1)	4822 122 33484	4,7nF 10% 63V
2048 1)	4822 122 33465	39pF 2%
2049 1)	4822 122 33465	39pF 2%
2050 1)	4822 122 33471	12pF 2%
2051 1)	4822 122 32082	4,7pF 5% 50V
2053 1)	4822 122 33679	120pF 2% 50V
2054 1)	4822 122 31797	22nF 10% 63V
2055 1)	4822 122 33476	220pF 2% 50V
2056 1)	4822 122 33473	27pF 2%
2057 1)	4822 122 33469	10pF 5%
2058 1)	4822 122 33681	15pF 2% 50V
2059 1)	4822 122 33471	12pF 2%
2068 1)	4822 122 32082	4,7pF 5% 50V
2069 1)	4822 122 31825	27pF 10% 50V

1001 CARRIER PANEL

2070 1)	4822 122 33484	4,7nF 10% 63V
2071 1)	4822 122 31797	22nF 10% 63V
2072 1)	4822 122 31797	22nF 10% 63V
2127	4822 124 40195	150µF 20% 16V
2129 2,10)	4822 122 33484	4,7nF 10% 63V
2130 10)	4822 124 40435	10µF 20% 50V
2131 10)	4822 124 40246	4,7µF 20% 63V
2132 10)	4822 122 33484	4,7nF 10% 63V
2133 10)	4822 122 33496	100nF 10% 63V
2270	4822 122 33104	100nF 10% 63V
2271	4822 122 31797	22nF 10% 63V
2272	4822 122 32597	6,8nF 10% 63V
2273	4822 122 32597	6,8nF 10% 63V
2274	4822 122 31797	22nF 10% 63V
2275	4822 122 31797	22nF 10% 63V
2276	4822 122 31797	22nF 10% 63V
2279	4822 122 33104	100nF 10% 63V
2280	4822 122 33104	100nF 10% 63V
2281	4822 122 31797	22nF 10% 63V
2283	4822 124 40197	330µF 20% 16V
2285	4822 124 40207	100µF 20% 25V
2286	4822 121 51252	470nF 5% 100V
2287	4822 121 51252	470nF 5% 100V
2290	4822 124 41677	680µF 20% 25V
2291	4822 124 41677	680µF 20% 25V
2293	4822 124 22633	22µF 20% 35V
2301	4822 122 33104	100nF 10% 63V
2302	4822 122 33104	100nF 10% 63V
2303	5322 122 31647	1nF 10% 63V
2304	4822 122 31797	22nF 10% 63V
2305	4822 122 33478	10nF 10% 63V
2306	4822 121 41857	10nF 5% 100V
2307	4822 122 33104	100nF 10% 63V
2310 1,3)	4822 122 33104	100nF 10% 63V
2311 1,3)	4822 124 40242	1µF 20% 63V
2312 1,3)	4822 124 40242	1µF 20% 63V
2313 1,3)	4822 122 33104	100nF 10% 63V
2314 1,3)	4822 122 31765	100pF 5% 50V
2315 1,3)	4822 122 31775	680pF 5% 50V
2316 1,3)	4822 122 33481	1,8nF 15%
2317 1,3)	4822 122 33104	100nF 10% 63V
2318 1,3)	4822 122 33104	100nF 10% 63V
2321 1,3)	4822 122 33683	100pF 5% 63V
2322 1,3)	4822 122 32878	56pF 5% 50V
2323 1,3)	4822 122 33104	100nF 10% 63V
2324 1,3)	4822 122 33104	100nF 10% 63V
2325 1,3)	4822 122 31807	1200pF 5% 50V
2326 1,3)	4822 122 31807	1200pF 5% 50V
2327 1,3)	4822 122 32444	33pF 5% 50V
2328 1,3)	4822 122 32444	33pF 5% 50V
2330	4822 122 33104	100nF 10% 63V
2331	4822 122 33478	10nF 10% 63V
2332	5322 121 42661	330nF 5% 63V
2334	4822 122 31965	220pF 5% 63V
2335	4822 121 51252	470nF 5% 100V
2337	5322 121 42386	100nF 5% 63V
2338	5322 121 42386	100nF 5% 63V
2339	5322 121 42386	100nF 5% 63V
2340	4822 124 40242	1µF 20% 63V
2341	4822 122 33104	100nF 10% 63V
2342	4822 122 33104	100nF 10% 63V
2343	4822 122 31965	220pF 5% 63V
2344	4822 122 33104	100nF 10% 63V
2345	4822 122 33104	100nF 10% 63V
2346	5322 121 42386	100nF 5% 63V
2349	4822 124 40753	6,8µF 20% 63V
2350	4822 124 40242	1µF 20% 63V
2351	4822 122 33104	100nF 10% 63V
2352	4822 122 32504	15pF 5% 50V
2353	4822 122 33104	100nF 10% 63V
2355	4822 122 31916	5,6nF 10% 63V
2356	4822 122 33104	100nF 10% 63V
2357	4822 122 32504	15pF 5% 50V
2361	4822 122 31797	22nF 10% 63V
2362	4822 122 31965	220pF 5% 63V
2363	4822 122 33478	10nF 10% 63V
2364	4822 122 33104	100nF 10% 63V
2365	4822 122 32082	4,7pF 5% 50V
2366	4822 122 33104	100nF 10% 63V
2367	4822 122 31772	47pF 5% 50V
2369	5322 124 40697	470µF 20% 16V
2370	4822 124 40193	68µF 20% 16V
2371	4822 122 33104	100nF 10% 63V
2372	4822 122 33104	100nF 10% 63V
2373	4822 122 33104	100nF 10% 63V
2374	4822 122 33104	100nF 10% 63V
2375	4822 122 33104	100nF 10% 63V
2378	4822 122 31772	47pF 5% 50V
2379	4822 122 33104	100nF 10% 63V
2382	4822 122 31797	22nF 10% 63V
2399	4822 122 31765	100pF 5% 50V
2421	4822 122 33104	100nF 10% 63V
2422	4822 122 33104	100nF 10% 63V
2423	4822 122 33104	100nF 10% 63V
2431	4822 121 51473	470nF 20% 63V
2432	4822 122 33104	100nF 10% 63V
2433	4822 122 31727	470pF 5% 63V
2434	4822 122 33104	100nF 10% 63V
2435	4822 122 33104	100nF 10% 63V
2436	4822 122 31727	470pF 5% 63V
2437	5322 122 31844	330pF 10% 63V
2438	4822 122 31768	180pF 5% 50V
2439	4822 122 31768	180pF 5% 50V
2440	4822 122 31765	100pF 5% 50V
2441	4822 122 31765	100pF 5% 50V
2442	4822 121 51252	470nF 5% 100V
2443	4822 121 51252	470nF 5% 100V
2445	4822 122 33104	100nF 10% 63V
2451	4822 122 33496	100nF 10% 63V
2455	4822 122 33478	10nF 10% 63V
2456	4822 124 40246	4,7µF 20% 63V
2458	4822 121 42937	2,7nF 1% 250V
2459	4822 122 33496	100nF 10% 63V
2460	4822 122 31771	390pF 5% 50V
2461	4822 122 31797	22nF 10% 63V
2462	4822 122 31768	180pF 5% 50V
2465	4822 124 41545	220µF 20% 16V
2466	4822 124 40753	6,8µF 20% 63V
2467	4822 122 33496	100nF 10% 63V
2468	4822 124 40244	2,2µF 20% 63V
2469	4822 124 22633	22µF 20% 35V
2470	4822 122 31772	47pF 5% 50V
2471	4822 121 41756	330nF 10% 63V
2473	4822 121 41756	330nF 10% 63V
2475	4822 122 31797	22nF 10% 63V
2476	4822 124 40242	1µF 20% 63V
2500	4822 122 33637	220pF 10% 50V
2505	4822 122 32542	47nF 10% 63V
2506	4822 124 41684	470µF 20% 35V
2509	4822 124 40244	2,2µF 20% 63V
2520	4822 124 41718	68µF 20% 40V
2521	4822 121 41839	390nF 10% 63V

1001 CARRIER PANEL

2526	5322 122 31648	12nF 10% 50V
2531	4822 121 51409	120nF 5% 63V
2532	4822 124 40242	1µF 20% 63V
2533	4822 124 40242	1µF 20% 63V
2542	5322 122 32332	1,5nF 10% 100V
2544	5322 121 42578	100nF 5% 100V
2545	4822 122 33707	1,2nF 10% 2kV
2546	5322 121 42523	8,2nF 5% 2kV
2547	4822 121 40516	22nF 10% 250V
2549	4822 121 42073	390nF 10% 400V
2550	4822 121 40479	390nF 10% 250V
2551	4822 124 22417	0,47µF 20% 160V
2560	4822 121 40336	47nF 10% 250V
2570	4822 124 40804	22µF 20% 63V
2574	4822 122 10175	2,2nF 10% 50V
2575	5322 124 22229	1000µF 20% 35V
2580	4822 124 40201	1000µF 20% 16V
2585	4822 124 40435	10µF 20% 50V
2588	4822 122 33498	2,7nF 10% 63V
2590	5322 121 42498	680nF 5% 63V
2593	4822 124 40435	10µF 20% 50V
2594	4822 124 40435	10µF 20% 50V
2600	4822 124 41531	470nF 10% 250V
2601	4822 121 40487	100nF 10% 400V
2605	4822 124 41608	220µF 20% 385V
2606	4822 126 10157	33pF 10% 400V
2607	4822 122 33922	1nF 20% 400V
2611	4822 122 33637	220pF 10% 50V
2614	4822 122 31808	150pF 10% 50V
2617	5322 121 42498	680nF 5% 63V
2620	4822 121 51349	68nF 5% 63V
2625	4822 122 40592	1,5nF 5% 1kV
2630	4822 124 41056	47µF 50% 200V
2631	4822 124 41056	47µF 50% 200V
2632	4822 122 33708	2,2nF 10% 1kV
2635	4822 122 33478	10nF 10% 63V
2636	4822 121 41839	390nF 10% 63V
2637	4822 122 31797	22nF 10% 63V
2640	4822 124 40214	1000µF 20% 25V
2641	4822 124 40214	1000µF 20% 25V
2645	4822 121 41719	1µF 10% 100V
2650	4822 121 42411	82nF 2% 100V
2651	4822 122 33483	33nF 10% 63V
2654	4822 122 10175	2,2nF 10% 50V
2655	5322 122 32838	82nF 10% 63V
2656	5322 122 32838	82nF 10% 63V
2658	5322 122 32838	82nF 10% 63V
2659	5322 121 42661	330nF 5% 63V
2660	4822 124 41677	680µF 20% 25V
2661	4822 124 40433	47µF 20% 25V
2670	4822 122 31766	120pF 5% 50V
2671	4822 122 33104	100nF 10% 63V
2702	4822 122 33205	12pF 10% 63V
2705	4822 122 33104	100nF 10% 63V
2709	4822 122 33104	100nF 10% 63V
2714	4822 122 33104	100nF 10% 63V
2724	4822 122 33498	2,7nF 10% 63V
2739	4822 122 31766	120pF 5% 50V
2740	4822 122 31766	120pF 5% 50V
2750	4822 122 31825	27pF 10% 50V
2757	4822 122 33478	10nF 10% 63V
2758	4822 122 33205	12pF 10% 63V
2759	4822 122 33478	10nF 10% 63V
2760	4822 122 31825	27pF 10% 50V
2761	4822 122 31825	27pF 10% 50V
2766	4822 124 40207	100µF 20% 25V

2775	4822 122 33496	100nF 10% 63V
2860	4822 122 31765	100pF 5% 50V
2870	4822 122 32142	270pF 5% 63V
2871	4822 121 51252	470nF 5% 100V
2872	4822 121 43079	4,7nF 5% 100V
2873	4822 122 32142	270pF 5% 63V
2874	4822 121 43079	4,7nF 5% 100V
2875	4822 122 32142	270pF 5% 63V
2876	4822 122 31965	220pF 5% 63V
2877	4822 122 32444	33pF 5% 50V
2878	4822 122 31972	39pF 5% 50V
2879	4822 122 31972	39pF 5% 50V
2880	4822 122 31965	220pF 5% 63V
2881	4822 122 31965	220pF 5% 63V
2882	4822 122 32142	270pF 5% 63V

3001	4822 111 30519	27R 5% 0,33W
3002	4822 111 90251	22k 2% 0,25W
3003	4822 116 52461	18k 5% 0,5W
3004	4822 116 52461	18k 5% 0,5W
3005	5322 111 90092	1k 2% 0,25W
3006 1)	4822 111 90163	jumper
3006 2)	5322 111 90091	100R 2% 0,25W
3007 1)	4822 111 90163	jumper
3007 2)	5322 111 90091	100R 2% 0,25W
3009	4822 111 90572	5k6 2% 0,25W
3010	4822 111 90542	27k 2% 0,25W
3011	4822 111 90214	100k 2% 0,25W
3012	4822 100 11163	100k 30% lin 0,1W
3013 1,7,9)	4822 111 90214	100k 2% 0,25W
3013 2,8,10)	5322 111 90108	39k 2% 0,25W
3014	4822 111 90253	12k 2% 0,25W
3015 1)	4822 111 90178	220R 2% 0,25W
3015 2)	4822 111 90163	jumper
3016 1)	4822 116 52289	5k6 5% 0,5W
3017 1)	4822 111 90572	5k6 2% 0,25W
3021 9)	4822 111 90569	2K7 2% 0,25W
3021 10)	4822 111 90249	10k 2% 0,25W
3022	4822 111 90575	82k 2% 0,25W
3023	4822 111 90157	3k3 2% 0,25W
3024	4822 111 90171	820R 2% 0,25W
3025 1)	4822 111 90162	680R 2% 0,25W
3026 1)	4822 111 90238	180k 2% 0,25W
3027 1)	4822 100 11088	5k 30% lin 0,1W
3028 1)	5322 111 90101	1k8 2% 0,25W
3029 1)	4822 111 90569	2k7 2% 0,25W
3030 1)	4822 116 52291	56k 5% 0,5W
3031 1)	5322 111 90091	100R 2% 0,25W
3031 9)	5322 111 90096	1k2 2% 0,25W
3031 2,10)	5322 111 90098	150R 2% 0,25W
3035 1)	5322 111 90109	470R 2% 0,25W
3035 2,10)	5322 111 90092	1k 2% 0,25W
3036 9)	5322 111 90111	4k7 2% 0,25W
3037 1)	4822 111 90248	2k2 2% 0,25W
3038 1)	4822 116 52256	2k2 5% 0,5W
3039 1)	4822 111 90571	3k9 2% 0,25W
3040	4822 111 90542	27k 2% 0,25W
3041	4822 111 90543	47k 2% 0,25W
3043 1)	5322 111 90092	1k 2% 0,25W
3043 2)	4822 111 90154	270R 2% 0,25W
3044	4822 116 52199	68R 5% 0,5W
3045	4822 116 52215	220R 5% 0,5W
3047 1)	5322 111 90096	1k2 2% 0,25W
3047 2)	5322 111 90109	470R 2% 0,25W

1001 CARRIER PANEL

3048 1)	4822 111 90214	100k 2% 0,25W
3049	4822 111 90238	180k 2% 0,25W
3052	5322 111 90106	330R 2% 0,25W
3053 1)	4822 111 90163	jumper
3055 1)	4822 111 90248	2k2 2% 0,25W
3056	4822 111 90569	2k7 2% 0,25W
3058 1)	4822 111 90214	100k 2% 0,25W
3060	4822 116 52224	470R 5% 0,5W
3080 1)	4822 111 90163	jumper
3081	4822 111 90163	jumper
3082 9)	4822 111 90163	jumper
3085 2)	4822 111 90163	jumper
3086 1)	4822 111 90163	jumper
3087	4822 111 90163	jumper
3088 1)	4822 111 90163	jumper
3089	4822 111 90163	jumper
3096	4822 111 90163	jumper
3128	4822 111 30522	33R 5% 0,33W
3131 1)	4822 111 90513	330k 2% 0,25W
3159 7,9)	4822 111 30508	10R 5% 0,33W
3159 8,10)	4822 111 30517	22R 5% 0,33W
3207	5322 111 90111	4k7 2% 0,25W
3210	5322 111 90111	4k7 2% 0,25W
3223	5322 111 90096	1k2 2% 0,25W
3224	5322 111 90096	1k2 2% 0,25W
3270	5322 111 90092	1k 2% 0,25W
3271	4822 111 30506	8R2 5% 0,33W
3272	4822 116 52219	330R 5% 0,5W
3274	4822 111 30506	8R2 5% 0,33W
3275	4822 116 52219	330R 5% 0,5W
3277	4822 111 90163	jumper
3279	4822 111 90202	68k 2% 0,25W
3280	4822 111 90202	68k 2% 0,25W
3281	4822 116 52207	1k2 5% 0,5W
3282	4822 111 90202	68k 2% 0,25W
3283	5322 111 90096	1k2 2% 0,25W
3284	4822 111 90249	10k 2% 0,25W
3285	4822 111 90249	10k 2% 0,25W
3286	4822 111 90163	jumper
3287	4822 111 90163	jumper
3288	4822 111 90249	10k 2% 0,25W
3289	4822 111 90544	6k8 2% 0,25W
3292	4822 111 90163	jumper
3293	4822 111 90151	1k5 2% 0,25W
3294	4822 111 90571	3k9 2% 0,25W
3295	4822 111 90163	jumper
3296	4822 111 90249	10k 2% 0,25W
3297	4822 111 90543	47k 2% 0,25W
3298	4822 111 90409	1M2 5% 0,25W
3299	4822 116 81002	910R 5% 1W
3301	4822 111 90163	jumper
3302	4822 111 90163	jumper
3303	5322 111 90092	1k 2% 0,25W
3304	4822 111 90163	jumper
3305	4822 111 90163	jumper
3306 1,3)	4822 111 90163	jumper
3311	4822 111 90162	680R 2% 0,25W
3313	4822 111 90417	2M7 5% 0,25W
3314 1,3)	4822 111 90171	820R 2% 0,25W
3315	4822 111 90178	220R 2% 0,25W
3317	4822 111 90163	jumper
3318 1,3)	4822 111 90249	10k 2% 0,25W
3320	4822 111 90163	jumper
3321 1,3)	4822 100 20165	500R 30% lin 0,1W
3322 1,3)	4822 111 90162	680R 2% 0,25W
3327 1,3)	5322 111 90092	1k 2% 0,25W
3328 1,3)	5322 111 90092	1k 2% 0,25W
3329 1,3)	4822 111 90251	22k 2% 0,25W
3330	4822 116 52175	100R 5% 0,5W
3331	4822 111 90163	jumper
3334	4822 116 52234	100k 5% 0,5W
3346	4822 111 90151	1k5 2% 0,25W
3347	4822 111 90249	10k 2% 0,25W
3348	4822 111 90178	220R 2% 0,25W
3349	5322 111 90111	4k7 2% 0,25W
3350	4822 111 90163	jumper
3351	4822 111 90163	jumper
3352	4822 111 90165	2k 2% 0,25W
3354	5322 111 90092	1k 2% 0,25W
3356	4822 111 90238	180k 2% 0,25W
3361	4822 111 90569	2k7 2% 0,25W
3362	4822 111 90249	10k 2% 0,25W
3363	5322 111 90101	1k8 2% 0,25W
3364	4822 111 90572	5k6 2% 0,25W
3365	4822 111 90198	3k 2% 0,25W
3366 1,3)	4822 111 90573	56k 2% 0,25W
3367 1,3)	4822 111 90543	47k 2% 0,25W
3368 1,3)	4822 111 30513	15R 5% 0,33W
3368 2,4)	4822 111 30517	22R 5% 0,33W
3369 1,3)	4822 111 30513	15R 5% 0,33W
3369 2,4)	4822 111 30515	18R 5% 0,33W
3421	4822 111 90253	12k 2% 0,25W
3422	4822 111 90157	3k3 2% 0,25W
3424	4822 111 90248	2k2 2% 0,25W
3425	4822 116 53025	2k2 1% 0,6W
3426	4822 111 90248	2k2 2% 0,25W
3427	4822 111 90217	47R 2% 0,25W
3431	4822 111 90251	22k 2% 0,25W
3432	5322 111 90096	1k2 2% 0,25W
3433	5322 111 90242	180R 2% 0,25W
3434	4822 116 52391	1k 5% 0,5W
3435	4822 116 52391	1k 5% 0,5W
3436	5322 111 90091	100R 2% 0,25W
3437	5322 111 90091	100R 2% 0,25W
3451	4822 111 90248	2k2 2% 0,25W
3453	4822 116 52269	3k3 5% 0,5W
3454	4822 111 90178	220R 2% 0,25W
3455	5322 111 90111	4k7 2% 0,25W
3456	4822 111 90544	6k8 2% 0,25W
3457	4822 100 20166	10k 30% lin 0,1W
3458	4822 111 90216	30k 2% 0,25W
3459	4822 111 90417	2M7 5% 0,25W
3460	4822 111 90568	120k 2% 0,25W
3462	4822 111 90542	27k 2% 0,25W
3463	4822 111 90238	180k 2% 0,25W
3464	4822 111 90251	22k 2% 0,25W
3465	4822 111 90205	820k 2% 0,25W
3466	5322 111 90096	1k2 2% 0,25W
3468	4822 111 90544	6k8 2% 0,25W
3469	4822 111 90186	22R 2% 0,25W
3470	4822 111 90157	3k3 2% 0,25W
3471	4822 116 52242	130k 5% 0,5W
3472	4822 100 11465	200k 30% lin
3473	4822 116 52258	220k 5% 0,5W
3474	4822 111 90151	1k5 2% 0,25W
3475	4822 111 90162	680R 2% 0,25W
3476	4822 111 90572	5k6 2% 0,25W
3477	4822 116 52264	27k 5% 0,5W
3478	4822 111 90163	jumper
3500	4822 111 90253	12k 2% 0,25W
3501	4822 116 52199	68R 5% 0,5W
3502	4822 116 81005	8k2 5% 3W

1001 CARRIER PANEL

3503	4822 116 52339	1R5 5% 0,5W
3505	5322 111 90109	470R 2% 0,25W
3506	4822 111 90215	240k 2% 0,25W
3507	4822 111 90253	12k 2% 0,25W
3508	5322 111 90104	2R2 5% 0,25W
3509	5322 111 90104	2R2 5% 0,25W
3510	5322 111 90104	2R2 5% 0,25W
3511	5322 111 90104	2R2 5% 0,25W
3512	4822 116 52249	1k8 5% 0,5W
3514	4822 111 90571	3k9 2% 0,25W
3515	4822 111 90184	1R 5% 0,25W
3518	4822 111 90154	270R 2% 0,25W
3519	4822 111 90154	270R 2% 0,25W
3520	4822 111 90162	680R 2% 0,25W
3521	4822 100 11088	5k 30% lin 0,1W
3522	4822 111 90151	1k5 2% 0,25W
3523	5322 111 90104	2R2 5% 0,25W
3524	4822 111 90202	68k 2% 0,25W
3525	4822 100 20166	10k 30% lin 0,1W
3526	4822 111 90573	56k 2% 0,25W
3527	4822 111 90409	1M2 5% 0,25W
3528	4822 111 90248	2k2 2% 0,25W
3529	5322 111 90104	2R2 5% 0,25W
3530	5322 111 90092	1k 2% 0,25W
3531	4822 111 90214	100k 2% 0,25W
3532	4822 111 90249	10k 2% 0,25W
3535	4822 111 90163	jumper
3540	4822 116 52186	22R 5% 0,5W
3542	4822 116 52269	3k3 5% 0,5W
3544	4822 116 53418	2k7 10% 5W
3545	4822 111 90124	82R 2% 0,25W
3550	4822 116 81815	15k 5% 0,5W
3551	4822 116 52226	560R 5% 0,5W
3552	4822 116 52226	560R 5% 0,5W
3554	4822 116 52226	560R 5% 0,5W
3560	4822 116 52254	20k 5% 0,5W
3570	4822 111 30513	15R 5% 0,33W
3575	4822 116 80543	2R7 5% 0,5W
3577	4822 116 80543	2R7 5% 0,5W
3578	4822 116 52226	560R 5% 0,5W
3580	4822 111 30483	1R 5% 0,33W
3581	4822 111 30483	1R 5% 0,33W
3582	4822 116 52226	560R 5% 0,5W
3583	4822 111 30515	18R 5% 0,33W
3585	4822 111 30513	15R 5% 0,33W
3588	4822 116 52398	150R 5% 0,5W
3589	4822 116 52398	150R 5% 0,5W
3590	4822 111 90214	100k 2% 0,25W
3591	4822 111 90161	470k 2% 0,125W
3592	4822 111 90162	680R 2% 0,25W
3593	4822 111 30483	1R 5% 0,33W
3594	4822 111 30483	1R 5% 0,33W
3595	4822 105 11023	1k 30% 0,1W
3596	4822 111 30513	15R 5% 0,33W
3597	4822 111 90163	jumper
3598	5322 111 90106	330R 2% 0,25W
3601	4822 116 40033	NTC/PTC
3603	4822 116 82077	9M1 1% 0,5W
3605	4822 111 30561	1k 5% 0,33W
3606	4822 111 30561	1k 5% 0,33W
3608	5322 111 90274	51k 2% 0,25W
3609	4822 111 90574	75k 2% 0,25W
3610	5322 111 90274	51k 2% 0,25W
3611	4822 111 90569	2k7 2% 0,25W
3613	4822 111 90543	47k 2% 0,25W
3615	4822 111 90178	220R 2% 0,25W
3616	5322 111 90091	100R 2% 0,25W
3617	4822 111 90178	220R 2% 0,25W
3618	4822 116 52297	68k 5% 0,5W
3619	5322 111 90095	10R 2% 0,25W
3620	4822 116 52193	39R 5% 0,5W
3621	4822 116 52193	39R 5% 0,5W
3622	4822 111 90365	51R 2% 0,25W
3623	4822 111 90365	51R 2% 0,25W
3624	4822 111 90214	100k 2% 0,25W
3625	4822 116 52193	39R 5% 0,5W
3626	4822 111 90214	100k 2% 0,25W
3631	4822 116 81435	120k 1% 0,4W
3633	5322 111 90113	560R 2% 0,25W
3634	5322 111 90111	4k7 2% 0,25W
3635	4822 100 11348	1k 30% lin
3636	5322 111 90113	560R 2% 0,25W
3647	5322 116 53473	1k1 1% 0,6W
3648	4822 111 90171	820R 2% 0,25W
3649	4822 111 90186	22R 2% 0,25W
3650	4822 116 81621	82R 5% 2W
3651	5322 111 90096	1k2 2% 0,25W
3652	4822 111 90178	220R 2% 0,25W
3653	5322 111 90091	100R 2% 0,25W
3654	4822 116 81622	180R 5% 2W
3655	4822 111 90543	47k 2% 0,25W
3656	4822 111 90543	47k 2% 0,25W
3658	4822 111 90163	jumper
3659	5322 111 90242	180R 2% 0,25W
3660	4822 111 90572	5k6 2% 0,25W
3661	5322 111 90242	180R 2% 0,25W
3662	5322 111 90098	150R 2% 0,25W
3663	5322 111 90091	100R 2% 0,25W
3664	5322 111 90091	100R 2% 0,25W
3665	4822 111 90249	10k 2% 0,25W
3666	4822 111 90163	jumper
3667	4822 111 90163	jumper
3668	4822 111 90542	27k 2% 0,25W
3669	4822 111 90202	68k 2% 0,25W
3670	4822 116 52267	30k 5% 0,5W
3671	5322 111 90092	1k 2% 0,25W
3672	4822 111 90249	10k 2% 0,25W
3673	5322 111 90101	1k8 2% 0,25W
3674	4822 111 90163	jumper
3675	4822 111 90163	jumper
3676	4822 111 90163	jumper
3701	5322 111 90113	560R 2% 0,25W
3702	4822 116 52175	100R 5% 0,5W
3703	4822 116 52175	100R 5% 0,5W
3704	4822 116 52175	100R 5% 0,5W
3705	4822 111 90253	12k 2% 0,25W
3706	5322 111 90111	4k7 2% 0,25W
3707	5322 111 90111	4k7 2% 0,25W
3709	4822 111 90373	9k1 2% 0,25W
3710	4822 111 90542	27k 2% 0,25W
3711	5322 111 90111	4k7 2% 0,25W
3714	4822 111 90182	390k 2% 0,25W
3715	4822 111 90205	820k 2% 0,25W
3716	4822 111 90197	220k 2% 0,25W
3719	4822 111 90163	jumper
3721	4822 111 90163	jumper
3722	4822 111 90163	jumper
3723	4822 111 90163	jumper
3724	4822 111 90163	jumper
3729	4822 111 90249	10k 2% 0,25W
3730	4822 111 90178	220R 2% 0,25W
3731	4822 116 52234	100k 5% 0,5W

1001 CARRIER PANEL

3732	4822 111 90251	22k 2% 0,25W
3733	4822 111 90249	10k 2% 0,25W
3734	5322 111 90267	33k 2% 0,25W
3735	4822 111 90249	10k 2% 0,25W
3736 1)	4822 111 90249	10k 2% 0,25W
3737 1)	4822 111 90249	10k 2% 0,25W
3738 1)	4822 111 90249	10k 2% 0,25W
3739	4822 116 52303	8k2 5% 0,5W
3742	4822 111 90372	910R 2% 0,25W
3743	4822 111 90569	2k7 2% 0,25W
3744	4822 111 90569	2k7 2% 0,25W
3745	4822 111 90569	2k7 2% 0,25W
3750	5322 111 90092	1k 2% 0,25W
3751	4822 116 52215	220R 5% 0,5W
3753	4822 111 90253	12k 2% 0,25W
3754	4822 111 90542	27k 2% 0,25W
3757	4822 111 90253	12k 2% 0,25W
3758	4822 111 90543	47k 2% 0,25W
3763	4822 111 90572	5k6 2% 0,25W
3764	4822 111 90249	10k 2% 0,25W
3765	4822 111 90214	100k 2% 0,25W
3766	4822 111 90214	100k 2% 0,25W
3767	4822 111 90251	22k 2% 0,25W
3768	4822 111 90544	6k8 2% 0,25W
3769	5322 111 90111	4k7 2% 0,25W
3770	4822 111 90249	10k 2% 0,25W
3772	4822 111 90248	2k2 2% 0,25W
3773	4822 116 52175	100R 5% 0,5W
3776	4822 116 52175	100R 5% 0,5W
3777	4822 111 90248	2k2 2% 0,25W
3778	4822 111 90157	3k3 2% 0,25W
3780 1)	4822 111 90178	220R 2% 0,25W
3781 1)	4822 111 90178	220R 2% 0,25W
3782	4822 111 90163	jumper
3783	4822 111 90163	jumper
3784	4822 111 90163	jumper
3789	4822 111 90163	jumper
3790	4822 111 90163	jumper
3844	4822 116 52219	330R 5% 0,5W
3850	4822 116 52219	330R 5% 0,5W
3851	4822 116 52201	75R 5% 0,5W
3852	4822 116 52219	330R 5% 0,5W
3853	4822 116 52201	75R 5% 0,5W
3854	4822 111 90248	2k2 2% 0,25W
3855	4822 116 52219	330R 5% 0,5W
3856	4822 116 52201	75R 5% 0,5W
3857	4822 116 52215	220R 5% 0,5W
3859	4822 111 90569	2k7 2% 0,25W
3860	5322 111 90106	330R 2% 0,25W
3861	4822 111 90544	6k8 2% 0,25W
3862	4822 111 90544	6k8 2% 0,25W
3863	4822 116 52264	27k 5% 0,5W
3866	4822 116 52199	68R 5% 0,5W
3867	5322 111 90111	4k7 2% 0,25W
3872	4822 111 90542	27k 2% 0,25W
3873	4822 111 90253	12k 2% 0,25W
3874	4822 111 90571	3k9 2% 0,25W
3877	4822 116 52213	180R 5% 0,5W
3878	5322 111 90113	560R 2% 0,25W
3879	4822 116 52213	180R 5% 0,5W
3880	5322 111 90113	560R 2% 0,25W
3881	4822 116 52222	390R 5% 0,5W
3882	4822 116 52222	390R 5% 0,5W
3885	4822 111 90163	jumper
3887	4822 116 80747	75R 5% 0,125W
3889	4822 116 52383	6R8 5% 0,5W
3891	4822 116 52269	3k3 5% 0,5W
3892	4822 116 52269	3k3 5% 0,5W
3893	4822 116 80747	75R 5% 0,125W
3922	4822 111 90157	3k3 2% 0,25W

5010 2)	4822 152 20606	2,2µH 20%
5020 1)	4822 157 53539	0,27µH 5%
5031 1)	4822 152 20667	5,6µH 10%
5031 2,10)	4822 157 52753	8,2µH 10%
5031 9)	4822 157 51999	10µH 10%
5034	4822 157 53609	0,36µH 5%
5035	4822 157 53534	0,34µH 5%
5036 1)	4822 157 53537	1,35µH 5%
5040 1)	4822 157 52279	33µH 10%
5052 1)	4822 157 53535	0,36µH 5%
5053 1)	4822 157 53536	0,34µH 5%
5054 9)	4822 157 52286	22µH 10%
5068 1)	4822 157 53538	0,75µH 5%
5132 10)	4822 157 53534	0,34µH 5%
5134 10)	4822 157 52286	22µH 10%
5290	4822 158 10551	27µH 7,5%
5291	4822 158 10551	27µH 7,5%
5316 1,3)	4822 157 53543	2,35µH 10%
5321 1,3)	4822 157 60388	10µH 2%
5327 1,3)	4822 157 51999	10µH 10%
5328 1,3)	4822 157 51999	10µH 10%
5330	4822 157 53916	3,3µH 10%
5331	4822 157 60092	3,3µH 10%
5332	4822 157 60092	3,3µH 10%
5333	4822 157 60092	3,3µH 10%
5334	4822 157 60092	3,3µH 10%
5335	4822 157 60092	3,3µH 10%
5384	4822 157 52258	27µH
5452	4822 152 20678	33µH 10%
5534	4822 158 10728	
5541	4822 146 10111	LINE DRIVER
5542	4822 157 60387	1µH 10%
5545	4822 157 53862	L.O.T.
5549	4822 157 53069	
5554	4822 156 21332	AT4042/51
5578	4822 157 53995	100µH 10%
5582	5322 157 52539	15µH 7,5%
5588	4822 157 52505	33µH 10%
5593	4822 157 53861	
5600	4822 157 53348	
5605	4822 157 53995	100µH 10%
5606	4822 157 53995	100µH 10%
5619	4822 156 21125	3,9µH 10%
5621	4822 157 53903	180µH 10%
5625	4822 157 53854	S.O.P.S.
5631	4822 158 10551	27µH 7,5%
5632	4822 158 10551	27µH 7,5%
5701	4822 157 52843	56µH 5%

6004	4822 130 80881	LLZ-C33
6018 1)	4822 130 80888	BA682
6027 1)	4822 130 30621	1N4148
6037 1)	4822 130 80888	BA682
6051 1)	4822 130 80888	BA682
6052 1)	4822 130 80888	BA682
6053 1)	4822 130 80888	BA682
6054 1)	4822 130 80888	BA682

1001 CARRIER PANEL

6055 1)	4822 130 80888	BA682
6056 1)	4822 130 80888	BA682
6058 1)	4822 130 80888	BA682
6066 2,10)	4822 130 30621	1N4148
6280	4822 130 81139	LLZ-C3V3
6281	4822 130 81139	LLZ-C3V3
6282	4822 130 80446	LL4148
6283	4822 130 80446	LL4148
6284	4822 130 80446	LL4148
6285	4822 130 34195	BZX79-C13
6335	4822 130 80446	LL4148
6367	4822 130 80446	LL4148
6421	4822 130 80446	LL4148
6455	4822 130 81138	LLZ-C2V7
6456	4822 130 80446	LL4148
6457	4822 130 30621	1N4148
6465	4822 130 30621	1N4148
6502	4822 130 81141	BZV55-C43
6503	4822 130 42489	BYD33G
6518	4822 130 80446	LL4148
6519	4822 130 80446	LL4148
6546	4822 130 41275	BY228/20
6547	4822 130 32058	BYW95B
6551	4822 130 42488	BYD33D
6560	4822 130 80446	LL4148
6561	4822 130 34383	BZX79-C47
6570	4822 130 42606	BYD33J
6571	4822 130 42488	BYD33D
6575	4822 130 42489	BYD33G
6580	4822 130 80915	BYD74C
6585	4822 130 42488	BYD33D
6590	4822 130 81141	BZV55-C43
6591	4822 130 80446	LL4148
6592	4822 130 81144	LLZ-C30
6593	4822 130 80446	LL4148
6594	4822 130 80446	LL4148
6602	4822 130 31933	1N5061
6603	4822 130 31933	1N5061
6604	4822 130 31933	1N5061
6605	4822 130 31933	1N5061
6611	4822 130 80446	LL4148
6612	4822 130 80446	LL4148
6613	4822 130 80446	LL4148
6614	4822 130 80446	LL4148
6617	4822 130 31456	BZV85-C5V1
6618	4822 130 42488	BYD33D
6621	4822 130 42488	BYD33D
6622	4822 130 80446	LL4148
6630	4822 130 81175	BYD74G
6637	4822 130 81147	LLZ-F6V2
6638	4822 130 81145	LLZ-F2V4
6640	4822 130 80914	BYD74B
6641	4822 130 80914	BYD74B
6644	4822 130 80446	LL4148
6645	4822 130 42488	BYD33D
6646	4822 130 80446	LL4148
6648	4822 130 81146	LLZ-F24
6649	4822 130 80446	LL4148
6653	4822 130 80446	LL4148
6657	4822 130 81143	LLZ-C20
6660 7,9)	4822 130 80914	BYD74B
6660 8,10)	4822 130 42488	BYD33D
6661 7,9)	4822 130 80914	BYD74B
6661 8,10)	4822 130 42488	BYD33D
6662	4822 130 80905	LLZ-F5V1
6665	4822 130 80883	LLZ-C4V7

6669	4822 130 80446	LL4148
6670	4822 130 20245	SFOR5D43
6721	4822 130 80446	LL4148
6722	4822 130 80446	LL4148
6723	4822 130 80446	LL4148
6726 7)	4822 130 80446	BAS32L
6727 8)	4822 130 80446	LL4148
6728 1)	4822 130 80446	LL4148
6730	4822 130 80446	LL4148
6741	4822 130 80884	LLZ-C5V1
6742	4822 209 72895	TLUV5300
6743	4822 130 30621	1N4148
6744	4822 130 30621	1N4148
6745	4822 130 30621	1N4148
6815	4822 130 42488	BYD33D
6864	4822 130 80446	LL4148

7020	4822 209 72812	TDA2549/C4
7027 1)	5322 130 42012	BC858
7030 1)	4822 130 61207	BC848
7039	4822 130 44121	BC338
7044	4822 130 61207	BC848
7130 1)	4822 209 73219	TDA4445B
7130 2,8)	4822 209 81878	TDA2545A
7270	4822 209 73853	TDA1521/N4
7281	4822 130 61207	BC848
7282	4822 130 61207	BC848
7284	5322 130 42012	BC858
7285	4822 130 42513	BC858C
7286	4822 130 42513	BC858C
7287	4822 130 42513	BC858C
7305	4822 209 60834	TDA8451/N5
7315 1,3)	4822 209 73214	TDA8490/N4
7316 1,3)	5322 130 41982	BC848B
7350	4822 209 61027	TDA8390/N4
7351	5322 130 41982	BC848B
7360	4822 209 60835	TDA8452/N4
7363	5322 130 41982	BC848B
7364	5322 130 42012	BC858
7365 1,3)	5322 130 42012	BC858
7422	5322 130 41982	BC848B
7423	5322 130 42012	BC858
7425	4822 209 71512	TDA4565/V4
7455	5322 130 42012	BC858
7470	4822 209 72363	TDA2579A/N8
7500	4822 130 41344	BC337-40
7502	4822 130 60775	2SD1266P
7503	4822 130 61236	BD234
7530	4822 130 42705	BC847
7533	4822 130 60111	2SA1359
7540	4822 130 42159	BF819
7545	4822 130 61265	BU508AF
7591	5322 130 42012	BC858
7593	5322 130 42012	BC858
7594	4822 130 61207	BC848
7612	5322 130 42136	BC848C
7614	4822 130 80891	CNX83A
7615	4822 130 42513	BC858C
7616	5322 130 44647	BC368
7625	4822 130 61407	BUT18AF
7637	5322 130 42136	BC848C
7651	4822 130 42513	BC858C
7652	5322 130 42756	BC857C
7654	4822 130 42133	BC817

1001 CARRIER PANEL

7655	4822 130 42615	BC817-40
7656	4822 130 61233	BC857
7661	5322 130 44921	BD943
7663	5322 130 42012	BC858
7671	4822 130 61207	BC848
7720 7,9)	4822 209 61152	TMP47C634N-2675
7720 8,10)	4822 209 60941	TMP47C634N-2416
7733	4822 130 61207	BC848
7737 1)	4822 130 61207	BC848
7741 1)	4822 130 61207	BC848
7750	4822 130 61207	BC848
7754	4822 130 61207	BC848
7757	4822 130 61207	BC848
7766	4822 130 61207	BC848
7770	4822 209 73221	PCD8582P
7857	4822 209 73852	PMBT2369
7860	5322 130 42136	BC848C
7861	5322 130 42012	BC858
7870	5322 130 41982	BC848B

1004 SURROUND SOUND PANEL

Mechanical parts

10	4822 264 40207	3p male
	4822 267 40749	3p female
12	4822 264 40207	3p male
	4822 267 40794	3p female
14	4822 264 40207	3p male
	4822 267 40794	3p female
15	4822 264 40207	3p male
	4822 267 40794	3p female
40	4822 267 20236	dual jack 3,5mm
41	4822 267 20236	dual jack 3,5mm
42	4822 267 30631	dual CINCH

2256	5322 121 42927	3,9 NF 5% 100V
2257	5322 121 42927	3,9 NF 5% 100V
2267	5322 121 42927	3,9 NF 5% 100V
2268	5322 121 42927	3,9 NF 5% 100V
2296	5322 121 42927	3,9 NF 5% 100V
2297	5322 121 42927	3,9 NF 5% 100V

3261	4822 113 80224	4R7 10% 5W
3266	4822 116 52175	100R 5% 0,5W
3267	4822 116 52175	100R 5% 0,5W

1002 PICTURE TUBE PANEL

Mechanical parts

19	4822 265 30378	4p male
	4822 267 50824	4p female
20	4822 290 40295	7p male
	4822 265 40252	7p female
53	4822 255 70247	picture tube socket
55	4822 492 63733	spring fix. IC
68	4822 535 30096	eyelet 1,52X0,18X2,23mm
	4822 320 20126	focus cable

2333	4822 122 33104	100nF 10% 63V
2358	4822 121 41689	100nF 10% 250V
2376	4822 124 40433	47µF 20% 25V
2377	4822 122 31772	47pF 5% 50V
2381	4822 122 31972	39pF 5% 50V
2385	4822 122 31972	39pF 5% 50V
2389	4822 122 33104	100nF 10% 63V
2390	4822 122 32444	33pF 5% 50V
2397	5322 121 50885	33nF 5% 1kV
2398	5322 122 32347	270pF 2% 100V
2412	5322 122 32343	47pF 2% 100V
2413	4822 121 51286	120nF 10% 63V
2415	4822 124 40772	6,8µF 20% 100V
2417	4822 122 31727	470pF 5% 63V
2418	4822 122 31727	470pF 5% 63V
2419	4822 122 31727	470pF 5% 63V
2446	4822 121 51394	270nF 20% 63V

3325	5322 116 53736	330R 1% 0,6W
3371	4822 111 90409	1M2 5% 0,25W
3372	4822 111 90368	680k 2% 0,125W
3373	4822 111 90571	3k9 2% 0,125W
3374	4822 111 90162	680R 2% 0,125W
3375	4822 111 30542	180R 5% 0,33W
3376	4822 111 30524	39R 5% 0,33W
3377	5322 111 90092	1k 2% 0,125W
3378	5322 111 90101	1k8 2% 0,125W
3379	4822 116 80992	68k 5% 2W
3380	4822 100 20149	2k2 20%lin
3381	5322 111 90096	1k2 2% 0,125W
3382	5322 111 90101	1k8 2% 0,125W
3383	4822 116 80992	68k 5% 2W
3384	4822 100 20149	2k2 20%lin
3385	5322 111 90092	1k 2% 0,125W
3386	5322 111 90101	1k8 2% 0,125W
3387	4822 116 80992	68k 5% 2W
3389	4822 111 90575	82k 2% 0,125W
3390	4822 111 90249	10k 2% 0,125W

3391	4822 111 90544	6k8 2% 0,125W
3392	4822 116 81434	COMP 1k RC1/2
3393	4822 116 81434	COMP 1k RC1/2
3394	4822 116 81434	COMP 1k RC1/2
3395	4822 111 30483	1R 5% 0,33W
3396	4822 111 91333	COMP 2k2 RC1/2
3397	4822 111 91333	COMP 2k2 RC1/2
3398	4822 116 81434	COMP 1k RC1/2
3399	4822 116 81434	COMP 1k RC1/2
3400	4822 116 81434	COMP 1k RC1/2
3401	4822 111 90163	jumper
3402	4822 111 90163	jumper
3403	4822 111 90163	jumper
3412	4822 111 90202	68k 2% 0,25W
3413	4822 116 52244	15k 5% 0,5W
3414	4822 111 90214	100k 2% 0,125W
3415	4822 116 52238	12k 5% 0,5W
3416	4822 116 52251	18k 5% 0,5W
3423	4822 111 90249	10k 2% 0,125W
3442	4822 111 90197	220k 2% 0,25W
3446	4822 111 90163	jumper
3447	5322 111 90113	560R 2% 0,125W
3448	4822 111 90544	6k8 2% 0,125W
3449	4822 111 90253	12k 2% 0,125W

5395	4822 157 51312	68µH 10%

6405	4822 130 80446	LL4148
6406	4822 130 80446	LL4148
6407	4822 130 80446	LL4148
6410	4822 130 80877	BAV103
6411	4822 130 80877	BAV103
6412	4822 130 80877	BAV103
6417	4822 130 80446	LL4148
6418	4822 130 80446	LL4148
6419	4822 130 80446	LL4148
6447	4822 130 80446	LL4148
6448	4822 130 81015	LLZ-F10

7391	5322 130 41983	BC858B
7413	4822 130 60373	BC856B
7465	4822 209 73832	TEA5101A/P

1003 TXT FLOF MODULE

REMARKS

1) only for NORDIC sets
2) not for NORDIC sets

Mechanical parts

21	4822 265 40469	6p female gold plated
22	4822 265 40471	8p female gold plated

Various parts

1801	4822 242 71417	crystal 13,875 MHz
1802	4822 242 71508	filter 6,0 MHz

2793	4822 122 32542	47nF 10% 50V
2794	4822 122 31769	18pF 5% 50V
2795	4822 122 31769	18pF 5% 50V
2796	4822 122 31769	18pF 5% 50V
2797	4822 122 31769	18pF 5% 50V
2798 1)	4822 122 33205	12pF 10% 63V
2799 1)	4822 122 33637	220pF 10% 50V
2800	4822 124 41584	100µF 20% 10V
2801	4822 122 33478	10nF 20%
2802	4822 122 31972	39pF 5% 50V
2803	4822 122 31972	39pF 5% 50V
2804	4822 122 31766	120pF 5% 50V
2805	4822 122 31766	120pF 5% 50V
2810	4822 122 33496	100nF 10% 63V
2811	4822 122 33496	100nF 10% 63V
2812	4822 122 33496	100nF 10% 63V
2813	4822 122 33478	10nF 20%
2814	4822 122 31773	560pF 5% 50V
2815	4822 122 33496	100nF 10% 63V
2816	4822 122 31825	27pF 5% 50V
2817	4822 122 32504	15pF 5% 50V
2818	5322 122 31647	1nF 10% 50V
2819	4822 122 33501	470pF 10%
2820	4822 122 31797	22nF 10% 63V
2821	4822 122 32142	270pF 5% 63V
2822	4822 122 31765	100pF 5% 50V
2823	4822 122 33501	470pF 10%
2824	4822 122 32891	68nF 20% 50V
2825	4822 124 41568	100µF 20% 16V
2826	4822 122 32504	15pF 5% 50V
2827	4822 122 32542	47nF 10% 50V
2828	4822 122 32542	47nF 10% 50V
2829	4822 124 41506	47µF 20% 16V
2830	4822 122 32542	47nF 10% 50V
2832 1)	4822 124 41585	2,2µF 20% 50V
2833 2)	4822 124 41585	2,2µF 20% 50V
2834 1)	4822 124 41626	10µF 20% 16V
2836 1)	4822 122 31766	120pF 5% 50V
2845	4822 124 41584	100µF 20% 10V
2846	4822 124 41554	220µF 20% 10V
2849	4822 124 41586	15µF 20% 16V

3795	4822 111 90571	3k9 2% 0,125W
3796	4822 111 90339	120R 2% 0,125W
3797	4822 116 52176	10R 5% 0,5W
3798	4822 111 90339	120R 2% 0,125W
3800	4822 111 90249	10k 2% 0,125W
3801	5322 111 90094	1M 5% 0,125W
3802	5322 111 90091	100R 2% 0,25W
3803	5322 111 90091	100R 2% 0,25W
3804	5322 111 90091	100R 2% 0,25W
3805	5322 111 90096	1k2 2% 0,125W
3807	4822 111 90569	2k7 2% 0,125W
3808	4822 111 90249	10k 2% 0,125W
3809	5322 111 90111	4k7 2% 0,25W
3810	5322 111 90267	33k 2% 0,125W
3811	4822 111 90251	22k 2% 0,125W
3812	4822 111 90157	3k3 2% 0,125W
3813	4822 111 90154	270R 2% 0,125W
3814	4822 116 52204	1k 5% 0,5W
3815	4822 111 90151	1k5 2% 0,125W
3816	4822 111 90202	68k 2% 0,125W
3817	5322 111 90096	1k2 2% 0,125W
3818	5322 111 90096	1k2 2% 0,125W
3819	5322 111 90096	1k2 2% 0,125W
3820	5322 111 90096	1k2 2% 0,125W
3821	5322 111 90096	1k2 2% 0,125W
3822	5322 111 90096	1k2 2% 0,125W
3823	5322 111 90096	1k2 2% 0,125W
3824	4822 111 90157	3k3 2% 0,125W
3825	4822 111 90157	3k3 2% 0,125W
3826	4822 111 30513	15R 5% 0,33W
3827	4822 111 90157	3k3 2% 0,125W
3828	4822 111 90124	82R 2% 0,125W
3829 1)	4822 116 52211	150R 5% 0,5W
3830 1)	4822 116 52379	82R 5% 0,5W
3831 1)	4822 111 90162	680R 2% 0,125W
3832 1)	5322 111 90092	1k 2% 0,125W
3833 1)	5322 111 90092	1k 2% 0,125W
3834 1)	4822 111 90162	680R 2% 0,125W
3835 1)	5322 111 90113	560R 2% 0,125W
3836 1)	4822 111 90543	47k 2% 0,125W
3837 1)	5322 111 90092	1k 2% 0,125W
3838 1)	4822 111 90543	47k 2% 0,125W
3839	5322 111 90096	1k2 2% 0,125W
3840	5322 111 90096	1k2 2% 0,125W
3841	5322 111 90096	1k2 2% 0,125W
3842	5322 111 90096	1k2 2% 0,125W
3843	5322 111 90096	1k2 2% 0,125W
3845	4822 111 30531	68R 5% 0,33W
3846	4822 111 30531	68R 5% 0,33W
3847	4822 111 90124	82R 2% 0,125W
3848	5322 111 90242	180R 2% 0,125W
3849	5322 111 90092	1k 2% 0,125W
3900	4822 111 90163	jumper
3901	4822 111 90163	jumper
3904	4822 111 90163	jumper
3905	4822 111 90163	jumper
3906	4822 111 90163	jumper
3908	4822 111 90163	jumper
3910	4822 111 90163	jumper
3913	4822 111 90163	jumper
3914	4822 111 90163	jumper
3915	4822 111 90163	jumper
3917	4822 111 90163	jumper
3918	4822 111 90163	jumper
3919	4822 111 90163	jumper
3921	4822 111 90163	jumper
3922	4822 111 90163	jumper

5800	4822 156 20966	47µH 10%
5801	4822 157 52849	22µH 10%
5803	4822 157 52825	60µH
5814	4822 157 53608	10µH 10%
5816	4822 157 52224	15µH 10%
5834 1)	4822 157 53001	27µH 10%
5847	4822 157 51157	3,3µH 10%

1003 TXT FLOF MODULE

6809	4822 130 80446	LL4148
6810	4822 130 80446	LL4148
6811	4822 130 80446	LL4148
6812	4822 130 80446	LL4148
6813	4822 130 80906	LLZ-C7V5
6814	4822 130 80446	BAS32L
6847	4822 130 42489	BYD33G
6848	4822 130 80905	LLZ-F5V1

7800	4822 209 72355	MAB8461P/W107
7801	4822 130 61207	BC848
7802	4822 130 61207	BC848
7803	5322 130 41982	BC848B
7810	4822 209 73584	KM6264AL-15
7811	5322 130 41982	BC848B
7812	5322 130 60159	BC846B
7820	4822 209 73879	SAA5243P/E/M2
7830	4822 209 72972	SAA5231/V6
7831 1)	4822 130 40962	BC558A
7832 1)	4822 130 40937	BC548B
7846	5322 130 44921	BD943
7849	5322 130 42012	BC858

1010 SVHS MODULE

27	4822 265 40821	7p male
	4822 265 40252	7p female
31	4822 267 40878	3p male
	4822 267 40794	3p female

2900	4822 121 42246	100nF 10% 100V
2901	4822 122 33104	100nF10% 63V
2902	4822 122 31774	56pF 5% 50V
2903	4822 122 33104	100nF 10% 63V
2904	4822 124 40435	10µF 20% 50V
2905	4822 122 33104	100nF 10% 63V
2906	4822 124 40435	10µF 20% 50V
2907	4822 122 33104	100nF 10% 63V
2908	4822 122 33104	100nF 10% 63V
2909	4822 122 31961	68pF 5% 63V
2910	4822 122 33104	100nF 10% 63V
2911	4822 124 41568	100µF 20% 16V
2912	4822 122 33104	100nF 10% 63V
2930	4822 124 40435	10µF 20% 50V
2931	4822 124 40435	10µF 20% 50V
2932	4822 124 40435	10µF 20% 50V
2933	4822 124 40435	10µF 20% 50V
2934	4822 124 41568	100µF 20% 16V

3900	5322 111 90113	560R 2% 0,25W
3901	5322 111 90092	1k 2% 0,25W
3902	4822 111 90217	47R 2% 0,25W
3903	5322 116 90091	
3904	5322 111 90092	1k 2% 0,25W
3905	5322 111 90242	180R 2% 0,25W
3906	5322 111 90111	4k7 2% 0,25W
3907	4822 111 90251	22k 2% 0,25W
3908	5322 111 90111	4k7 2% 0,25W
3909	4822 111 90217	47R 2% 0,25W
3910	4822 111 90217	47R 2% 0,25W
3911	4822 116 52175	100R 5% 0,5W
3912	5322 111 90092	1k 2% 0,25W
3913	4822 111 90249	10k 2% 0,25W
3914	4822 111 90543	47k 2% 0,25W
3915	5322 111 90106	330R 2% 0,25W

3916	5322 111 90109	470R 2% 0,25W
3917	4822 111 90217	47R 2% 0,25W
3918	5322 111 90092	1k 2% 0,25W
3919	4822 111 30531	68R 5% 0,33W
3920	5322 111 90101	1k8 2% 0,25W
3921	4822 111 90575	82k 2% 0,25W
3922	5322 111 90267	33k 2% 0,25W
3923	5322 111 90267	33k 2% 0,25W
3924	4822 116 52226	560R 5% 0,5W
3925	4822 116 52226	560R 5% 0,5W
3926	5322 111 90111	4k7 2% 0,25W
3930	4822 111 90197	220k 2% 0,25W
3931	4822 111 90197	220k 2% 0,25W
3932	4822 111 90197	220k 2% 0,25W
3933	4822 111 90197	220k 2% 0,25W
3934	4822 111 91522	2k2 5% 0,1W
3935	4822 111 91522	2k2 5% 0,1W
3947	4822 111 90163	jumper
3948	4822 111 90163	jumper
3950	4822 111 90163	jumper
3951	4822 111 90163	jumper
3952	4822 111 90163	jumper
3953	4822 111 90163	jumper
3954	4822 111 90163	jumper
3955	4822 111 90163	jumper

5900	4822 157 52286	22µH 10%

6901	4822 130 80446	LL4148
6904	4822 130 80446	LL4148

7900	5322 130 41982	BC848B
7901	5322 130 41982	BC848B
7902	5322 130 41982	BC848B
7903	5322 130 41982	BC848B
7904	5322 209 10576	HEF4053BP
7905	5322 209 10576	HEF4053BP
7920	5322 130 41982	BC848B

REMARKS

1) only for STEREO FRANCE sets
2) not for STEREO FRANCE sets

Various parts

1161	4822 242 70485	filter 5,742 MHz
1170	4822 242 70714	filter 5,5 MHz
1171 1)	4822 242 71713	filter 6,0 MHz

2060 2)	4822 122 33483	33nF 10%
2061 2)	4822 122 31797	22nF 10% 63V
2062 2)	4822 124 40435	10µF 20% 50V
2063 2)	4822 122 31972	39pF 5% 50V
2066 2)	4822 124 20725	3,3µF 50% 63V
2134	4822 122 31971	10pF 10% 50V
2160	4822 122 32765	820pF 10% 63V
2161	4822 122 32482	22pF 5% 63V
2162	4822 122 31797	22nF 10% 63V
2163	4822 122 31797	22nF 10% 63V
2164 1)	4822 122 31797	22nF 10% 63V
2165	4822 122 33104	100nF 10% 63V
2169 1)	4822 122 31797	22nF 10% 63V
2170	4822 122 33205	12pF 10% 63V
2173	4822 122 31797	22nF 10% 63V
2174	4822 122 31797	22nF 10% 63V
2179 1)	4822 122 33478	10nF 20%
2181 1)	4822 122 33475	180pF 2%
2182 1)	4822 121 51231	820pF 1% 400V
2182 2)	4822 121 43066	1nF 1% 400V
2183	4822 121 51262	910pF 1% 400V
2185	4822 121 41757	470nF 10% 63V
2186	4822 122 33104	100nF 10% 63V
2200	4822 122 33479	820pF 5%
2201	4822 122 32891	68nF 20% 50V
2202	4822 122 32891	68nF 20% 50V
2203	4822 124 20688	33µF 50% 16V
2204	4822 122 33104	100nF 10% 63V
2205	4822 121 42936	39nF 1% 63V
2206	4822 124 20697	10µF 50% 25V
2207	5322 122 32817	100pF 10% 50V
2208	4822 122 33104	100nF 10% 63V
2209	4822 122 31797	22nF 10% 63V
2211	4822 124 21743	150µF 20% 16V
2212	4822 121 42936	39nF 1% 63V
2213	4822 122 31797	22nF 10% 63V
2214	4822 124 20697	10µF 50% 25V
2215	4822 124 20689	68µF 50% 16V
2219	4822 124 20708	10µF 50% 40V
2221	4822 124 20688	33µF 50% 16V
2222	4822 124 20688	33µF 50% 16V
2229	4822 121 51252	470nF 5% 63V
2232	4822 121 51252	470nF 5% 63V
2234	4822 121 **	56nF 10% 63V
2235	4822 121 **	56nF 10% 63V
2236	4822 122 32542	47nF 10% 50V
2237	4822 122 33484	4,7nF 10%
2238	4822 121 51252	470nF 5% 63V
2239	4822 124 20686	4,7µF 50% 16V
2246	4822 121 41856	22nF 5% 100V
2247	4822 121 41856	22nF 5% 100V
2250	4822 122 33104	100nF 10%63V
2252	4822 122 31916	5,6nF 10% 50V
2253	4822 122 33483	33nF 10%
2254	4822 122 33482	15nF 10%
2255	4822 122 33482	15nF 10%

2258	4822 121 41757	470nF 10% 63V
2259	4822 121 41757	470nF 10% 63V
2260	4822 122 31916	5,6nF 10% 50V
2261	4822 124 40435	10µF 20% 50V
2262	4822 124 20697	10µF 50% 25V
2263	4822 122 33483	33nF 10%
2264	4822 124 21743	150µF 20% 16V
2265	4822 122 33104	100nF 10% 63V
2266	4822 124 20695	470µF 50% 16V
2269	4822 124 40435	10µF 20% 50V
2870	4822 124 40435	10µF 20% 50V

3060 2)	5322 111 90109	470R 2% 0,125W
3061 1)	4822 111 90163	jumper
3062 2)	4822 111 90248	2k2 2% 0,125W
3063 2)	4822 111 90205	820k 2% 0,125W
3065 2)	4822 111 90568	120k 2% 0,25W
3066 2)	4822 111 90169	560k 2% 0,125W
3067 2)	4822 111 90575	82k 2% 0,125W
3068 1)	4822 111 90543	47k 2% 0,125W
3069 1)	4822 111 90163	jumper
3069 2)	4822 111 90542	27k 2% 0,125W
3160	4822 111 90157	3k3 2% 0,125W
3161 1)	4822 111 90163	jumper
3161 2)	4822 111 90203	68R 2% 0,125W
3162	4822 111 90163	jumper
3164	4822 111 90163	jumper
3165 1)	5322 111 90111	4k7 2% 0,125W
3166 1)	5322 111 90111	4k7 2% 0,125W
3167 1)	5322 111 90111	4k7 2% 0,125W
3169 1)	5322 111 90118	8k2 2% 0,125W
3170 2)	4822 111 90163	jumper
3171 2)	4822 111 90163	jumper
3172	5322 111 90092	1k 2% 0,125W
3173 1)	4822 111 90163	jumper
3174 1)	5322 111 90111	4k7 2% 0,125W
3175 1)	4822 111 90196	15k 2% 0,125W
3176 1)	5322 111 90111	4k7 2% 0,125W
3177 1)	4822 111 90543	47k 2% 0,125W
3178 1)	4822 111 90544	6k8 2% 0,125W
3180 1)	5322 111 90111	4k7 2% 0,125W
3181 1)	4822 111 90543	47k 2% 0,125W
3182	4822 111 90248	2k2 2% 0,125W
3183	4822 111 90248	2k2 2% 0,125W
3199	5322 111 90092	1k 2% 0,125W
3200	4822 111 90124	82R 2% 0,125W
3201	5322 111 90267	33k 2% 0,125W
3202	4822 111 90238	18k 2% 0,125W
3203	4822 111 90573	56k 2% 0,125W
3204	4822 111 90157	3k3 2% 0,125W
3205	4822 111 90244	1k3 2% 0,125W
3206	4822 111 90162	680R 2% 0,125W
3208	4822 111 90249	10k 2% 0,125W
3209	4822 111 90162	680R 2% 0,125W
3212	4822 100 20166	10k 30%lin 0,1W
3213	4822 111 90244	1k3 2% 0,125W
3215	4822 111 90163	jumper
3216	4822 111 90163	jumper
3217	4822 111 90163	jumper
3219	5322 111 90113	560R 2% 0,125W
3220	4822 111 90573	56k 2% 0,125W
3221	4822 111 90573	56k 2% 0,125W
3222	5322 111 90376	4R7 5% 0,125W
3225	5322 111 90106	330R 2% 0,125W
3226	4822 111 90163	jumper

1995 STEREO SOUND MODULE

3228	5322 111 90106	330R 2% 0,125W
3230	4822 111 90163	jumper
3231	4822 111 90251	22k 2% 0,125W
3232	4822 111 90248	2k2 2% 0,125W
3233	4822 111 90251	22k 2% 0,125W
3234	4822 111 90251	22k 2% 0,125W
3235	4822 111 90205	820k 2% 0,125W
3239	4822 111 90202	68k 2% 0,125W
3240	5322 111 90267	33k 2% 0,125W
3241	4822 111 90542	27k 2% 0,125W
3242	5322 111 90106	330R 2% 0,125W
3243	4822 100 11348	1k 30%lin 0,1W
3244	5322 111 90106	330R 2% 0,125W
3245	4822 100 11348	1k 30%lin 0,1W
3246	5322 111 90094	1M 5% 0,125W
3871	4822 111 90151	1k5 2% 0,125W
3875	4822 111 90542	27k 2% 0,125W
3876	4822 111 90542	27k 2% 0,125W

5182	4822 157 52511	0,83µH 7%
5183	4822 157 52511	0,83µH 7%
5200	4822 157 52512	10,6mH 10%

6061 2)	4822 130 80446	LL4148
6062 2)	4822 130 80446	LL4148
6063 2)	4822 130 80446	LL4148
6065 2)	4822 130 80446	LL4148
6165 1)	4822 130 80888	BA682
6166 1)	4822 130 80888	BA682
6179 1)	4822 130 80888	BA682
6180	4822 130 80446	LL4148
6181 2)	4822 130 81027	BZV55-C11

7060 2)	4822 130 42513	BC858C
7170	4822 209 73756	U2829B
7176 1)	4822 130 61207	BC848
7200	5322 130 41983	BC858B
7208	4822 130 61207	BC848
7220	4822 209 **	TDA8405/V4
7260	4822 209 **	TDA8425/V4
7261	5322 130 42136	BC848C
7262	5322 130 42136	BC848C

1995 NICAM SOUND MODULE

REMARKS

1)	**only for PAL-I sets**
2)	**not for PAL-I sets**

Various parts

1031	4822 253 10064	fuse T0,4A
1070 2)	4822 242 70714	filter 5,5 MHz
1071 1)	4822 242 71713	filter 6,0 MHz
1080 2)	4822 242 70485	filter 5,742 MHz
1100	5322 242 72349	crystal 10,000 Mhz
1205 1)	4822 242 72303	filter TH316BQM-2110
1205 2)	4822 242 72301	filter TH316BOM-2080
1220 1)	4822 242 72347	crystal 6,552 MHz
1220 2)	4822 242 72302	crystal 5,850 MHz
1275	4822 242 72304	crystal 5,824 MHz

2000	4822 124 40248	10µF 20% 63V
2020	4822 124 40198	470µF 20% 16V
2021	4822 121 51252	470nF 5% 100V
2030	4822 122 33496	100nF 10% 63V
2031	4822 124 40849	330µF 20% 16V
2032	4822 124 41584	100µF 20% 10V
2033	4822 122 33496	100nF 10% 63V
2035	4822 124 41762	33µF 20% 16V
2040	4822 122 33496	100nF 10% 63V
2050	4822 122 33483	33nF 10% 63V
2060	5322 122 31647	1nF 10% 63V
2065	4822 122 32507	6,8pF 5% 50V
2066	5322 122 31647	1nF 10% 63V
2067	4822 122 33496	100nF 10% 63V
2070	4822 122 33496	100nF 10% 63V
2071	4822 122 33205	12pF 10% 63V
2072	4822 122 31797	22nF 10% 63V
2073	4822 122 31797	22nF 10% 63V
2075 1)	4822 121 51231	820pF 1% 400V
2075 2)	4822 121 43066	1nF 1% 400V
2080 2)	4822 122 32482	22pF 5% 63V
2082 2)	4822 122 31797	22nF 10% 63V
2083 2)	4822 122 31797	22nF 10% 63V
2085 2)	4822 121 51262	910pF 1% 400V
2100	4822 122 33496	100nF 10% 63V
2101	4822 122 33496	100nF 10% 63V
2105	4822 121 51252	470nF 5% 100V
2107 2)	4822 122 31766	120pF 5% 50V
2108 2)	4822 121 43047	1µF 10% 63V
2109 2)	4822 121 43047	1µF 10% 63V
2110 2)	4822 122 31961	68pF 10% 50V
2116 2)	4822 124 40248	10µF 20% 63V
2120	4822 121 42408	220nF 20% 63V
2125	4822 122 31916	5,6nF 10% 63V
2140	4822 124 41641	33µF 20% 16V
2141	4822 124 41641	33µF 20% 16V
2150	4822 122 33496	100nF 10% 63V
2160	4822 121 51252	470nF 5% 100V
2162	4822 121 51252	470nF 5% 100V
2165	4822 124 41569	150µF 20% 16V
2170	4822 122 33483	33nF 10% 63V
2171	4822 122 33483	33nF 10% 63V
2172	4822 122 31916	5,6nF 10% 63V
2173	4822 122 31916	5,6nF 10% 63V
2175	4822 122 33482	15nF 10% 63V
2176	4822 121 51252	470nF 5% 100V
2177	4822 122 33482	15nF 10% 63V
2178	4822 121 51252	470nF 5% 100V
2180	4822 124 41626	10µF 20% 16V

1995 NICAM SOUND MODULE

2181	4822 124 40248	10µF 20% 63V
2190	4822 124 41626	10µF 20% 16V
2200	4822 124 41641	33µF 20% 16V
2201	4822 122 33478	10nF 10% 63V
2202	4822 124 41641	33µF 10% 63V
2203	4822 122 33478	10nF 10% 63V
2206	4822 122 33478	10nF 10% 63V
2210	4822 124 41644	0,47µF 20% 50V
2211	4822 124 41644	0,47µF 20% 50V
2216	4822 122 33205	12pF 10% 63V
2217	4822 122 31774	56pF 5% 50V
2218	4822 122 31769	18pF 5% 50V
2220	4822 125 50045	20pF trimmer
2230	4822 124 41644	0,47µF20% 50V
2231	4822 122 33478	10nF 10% 63V
2240	4822 122 33478	10nF 10% 63V
2241	4822 122 33478	10nF 10% 63V
2242	4822 122 33496	100nF 10% 63V
2243	4822 122 33496	100nF 10% 63V
2250	4822 122 33637	220pF 10% 50V
2251	4822 122 33637	220pF 10% 50V
2260	4822 122 33496	100nF 10% 63V
2261	4822 122 33496	100nF 10% 63V
2263	4822 122 33478	10nF 10% 63V
2270	4822 124 41644	0,47µF 20% 50V
2271	4822 122 33478	10nF 10% 63V
2275	4822 122 31774	56pF 5% 50V
2276	4822 122 32444	33pF 5% 50V
2277	4822 122 31769	18pF 5% 50V
2280	4822 122 32504	15pF 5% 50V
2290	4822 122 32504	15pF 5% 50V
2291	4822 122 32504	15pF 5% 50V
2300	4822 122 33496	100nF 10% 63V
2310	4822 122 33496	100nF 10% 63V
2312	4822 122 31772	47pF 5% 50V
2315	4822 125 50045	20pF trimmer
2317	4822 122 33478	10nF 10% 63V
2318	4822 122 31972	39pF 5% 50V
2325	4822 122 31961	68pF 5% 63V
2330	4822 124 41506	47µF 20% 16V
2331	4822 122 31797	22nF 10% 63V
2340	4822 122 33496	100nF 10% 63V
2341	4822 124 41506	47µF 20% 16V
2345	4822 122 31797	22nF 10% 63V
2350	4822 124 41506	47µF 20% 16V
2352	4822 122 31797	22nF 10% 63V
2353	4822 122 31797	22nF 10% 63V
2356 1)	4822 122 31797	22nF 10% 63V
2356 2)	4822 122 33608	39nF 10% 63V
2357 1)	4822 122 31797	22nF 10% 63V
2357 2)	4822 122 33608	39nF 10% 63V
2358 1)	4822 122 32856	8,2nF 10% 63V
2358 2)	4822 122 31759	18nF 10% 63V
2359 1)	4822 122 32856	8,2nF 10% 63V
2359 2)	4822 122 31759	18nF 10% 63V
2368 1)	5322 122 31647	1nF 10% 63V
2369 1)	5322 122 31647	1nF 10% 63V
2370	4822 122 32999	2,2nF 5% 63V
2371	4822 122 32999	2,2nF 5% 63V
2372	4822 126 10171	2,7nF 5% 63V
2373	4822 126 10171	2,7nF 5% 63V
2374	4822 122 31773	560pF 5% 50V
2375	4822 122 31773	560pF 5% 50V
2380	4822 121 51252	470nF 5% 100V
2381	4822 121 51252	470nF 5% 100V

3000	4822 111 90151	1k5 2% 0,125W
3001	4822 111 90542	27k 2% 0,125W
3002	4822 111 90542	27k 2% 0,125W
3010	4822 116 52219	330R 5% 0,5W
3011	4822 116 52219	330R 5% 0,5W
3029	4822 111 90163	jumper
3030	5322 111 90109	470R 2% 0,125W
3035	5322 111 90106	330R 2% 0,125W
3036	4822 111 90163	jumper
3037	4822 111 90163	jumper
3040	4822 116 52219	330R 5% 0,5W
3042	4822 111 90163	jumper
3043	4822 111 90163	jumper
3044	4822 111 90163	jumper
3045	4822 111 90163	jumper
3050	4822 111 30504	6R8 5% 0,33W
3060	4822 111 90249	10k 2% 0,125W
3061	4822 116 52279	4k3 5% 0,5W
3062	4822 111 90154	270R 2% 0,125W
3063	4822 116 52217	270R 5% 0,5W
3064	5322 111 90109	470R 2% 0,125W
3067	4822 111 90163	jumper
3071	5322 111 90092	1k 2% 0,125W
3075 1)	4822 111 90544	6k8 2% 0,25W
3075 2)	4822 111 90151	1k5 2% 0,125W
3080 2)	5322 111 90092	1k 2% 0,125W
3085 2)	4822 111 90151	1k5 2% 0,125W
3100	4822 111 30483	1R 5% 0,33W
3101	4822 111 90163	jumper
3103	4822 111 90163	jumper
3104	4822 116 81816	jumper
3105 2)	4822 100 20166	10k 30% lin 0,1W
3106 1)	5322 111 90111	4k7 2% 0,125W
3107 1)	5322 111 90268	5k1 2% 0,125W
3108 2)	4822 111 90572	5k6 2% 0,125W
3109 2)	4822 111 90163	jumper
3110 2)	4822 111 90249	10k 2% 0,125W
3111 2)	4822 111 90253	12k 2% 0,125W
3112 2)	5322 111 90106	330R 2% 0,125W
3113 2)	4822 111 90171	820R 2% 0,125W
3114 2)	4822 111 90302	270k 2% 0,125W
3115 2)	4822 111 90163	jumper
3116 2)	4822 111 90572	5k6 2% 0,125W
3117 2)	4822 111 90572	5k6 2% 0,125W
3118 2)	4822 111 90214	100k 2% 0,125W
3125	4822 111 90202	68k 2% 0,125W
3140	4822 111 90573	56k 2% 0,125W
3141	4822 111 90573	56k 2% 0,125W
3152	4822 116 52219	330R 5% 0,5W
3153	4822 116 52219	330R 5% 0,5W
3154	4822 111 90163	jumper
3165	5322 111 90376	4R7 5% 0,125W
3180	4822 116 52228	680R 5% 0,5W
3182	4822 111 90162	680R 2% 0,125W
3190	4822 111 90248	2k2 2% 0,125W
3191	4822 111 90251	22k 2% 0,125W
3192	4822 111 90251	22k 2% 0,125W
3200	4822 111 30494	2R7 5% 0,33W
3202	4822 111 30508	10R 5% 0,33W
3205	4822 116 52224	470R 5% 0,5W
3206	5322 111 90109	470R 2% 0,125W
3210	5322 111 90099	150k 2% 0,125W
3211	4822 111 90197	220k 2% 0,125W
3216	4822 111 90245	510R 2% 0,125W
3218	5322 111 90092	1k 2% 0,125W
3230	5322 111 90108	39k 2% 0,125W
3270	5322 111 90108	39k 2% 0,125W

3275	5322 111 90109	470R 2% 0,125W
3276	5322 111 90092	1k 2% 0,125W
3280	5322 111 90106	330R 2% 0,125W
3299 2)	4822 111 90163	jumper
3300	4822 111 30497	3R9 5% 0,33W
3301	4822 111 90163	jumper
3305	4822 111 90163	jumper
3310	5322 111 90092	1k 2% 0,125W
3312	4822 111 90249	10k 2% 0,125W
3321	4822 111 90163	jumper
3322	4822 111 90163	jumper
3324	4822 111 90163	jumper
3325	4822 111 90163	jumper
3330	4822 111 30494	2R7 5% 0,33W
3331	4822 111 90214	100k 2% 0,125W
3332	4822 111 90214	100k 2% 0,125W
3333	4822 111 90543	47k 2% 0,125W
3334	4822 111 90163	jumper
3335	4822 111 90571	3k9 2% 0,125W
3340	4822 111 30494	2R7 5% 0,125W
3345	5322 111 90118	8k2 2% 0,25W
3350	4822 111 30508	10R 5% 0,33W
3352	4822 111 90163	jumper
3356 1)	4822 111 90248	2k2 2% 0,25W
3356 2)	5322 111 90092	1k 2% 0,125W
3357 1)	4822 111 90248	2k2 2% 0,25W
3357 2)	5322 111 90092	1k 2% 0,125W
3358 1)	4822 111 90249	10k 2% 0,25W
3358 2)	4822 111 90572	5k6 2% 0,125W
3359 1)	4822 111 90249	10k 2% 0,25W
3359 2)	4822 111 90572	5k6 2% 0,125W
3363	4822 111 90163	jumper
3366	5322 111 90111	4k7 2% 0,125W
3367	5322 111 90111	4k7 2% 0,125W
3370	5322 111 90111	4k7 2% 0,125W
3371	5322 111 90111	4k7 2% 0,125W

5075	4822 157 52511	0,83µH trimmer
5085 2)	4822 157 52511	0,83µH trimmer
5250	4822 157 51238	0,82µH
5251	4822 157 51238	0,82µH
5317	4822 157 53575	3,3µH
5325	4822 152 20677	3,3µH

6030	4822 130 80954	BZV55C5V6
6031	4822 130 80446	LL4148
6035	4822 130 81027	LLZ-C11
6114	4822 130 80954	BZV55-C5V6
6190	4822 130 30621	1N4148
6312	5322 130 34953	BB405B

7030	5322 130 41983	BC858B
7031	5322 130 44921	BD943
7035	4822 130 61207	BC848
7040	5322 209 10883	PCF8574P
7060	5322 130 42136	BC848C
7065	4822 130 60514	BC859B
7070	4822 209 73756	U2829B
7100	4822 209 61026	TDA8415/V1
7110 2)	4822 130 61207	BC848
7112 2)	5322 130 42012	BC858
7114 2)	4822 130 61207	BC848
7150	4822 209 **	TDA8425/V4
7191	5322 130 42136	BC848C
7192	5322 130 42136	BC848C
7200	4822 209 73558	TA8662N
7300	4822 130 61304	CF70123
7330	4822 209 73561	SAA7220P/C
7333	4822 130 61207	BC848
7340	4822 209 73236	TDA1543/N1
7350	4822 209 83163	LM833N
7351	4822 209 83163	LM833N

SCHNELLDIAGNOSE-UEBERSICHT (NON NICAM)

Fehlermeldung am Schirm	AUS-Zeit (ms) Blinkende LED-Anzeige	Beschreibung des Fehlers	Etwaiges schadhaftes Bauteil
F0	58	Fehler des internen RAMs	IC7720
F1	117	14V-Speisespannung	TS7545,R3581 TS7540,R3580 TS7470,D6580
F2	235	Internen Zeitgebers	IC7720
F3	469	Fehler des kanalwählers	U1000
F4	958	EEPROM-Fehler	IC7770
F5*	827	Stereo-Decoder	IC7220
F6	606	Tonregelverstärker	IC7260
F7*	164	Videotextdecoder	IC7800 IC7820

SCHNELLDIAGNOSE-UEBERSICHT (NICAM)

Fehlermeldung am Schirm	AUS-Zeit (ms) Blinkende LED-Anzeige	Beschreibung des Fehlers	Etwaiges schadhaftes Bauteil
F0	58	µP-Fehler	IC7720
F1	117	14V-Speisespannung	IC75545,3581 IC7540,R3580 TS7470,D6580
F2	235	E/A-Vervielfacher-Fehler	IC7040
F3	469	Kanalwähler (U1000)	U1000
F4	958	EEPROM-Fehler	IC7770
F5	827	Stereo-Decoder	IC7100
F6	606	Tonregelverstärker	IC7150
F7*	164	Videotext-Decoder	IC7800 IC7820

Anmerkung:

Wenn es kein Bild gibt, kann mit Hilfe eines Oszilloskops die AUS–Zeit der Anzeige–Leuchtdiode gemessen werden, um dann dennoch bestimmen zu können, welche Fehlermeldung erzeugt worden ist.

*) Diese Fehlermeldungen treten nur bei einem arbeitenden Gerät auf. Nach Ausschalten mit Hilfe des Netzschalters werden diese Fehlermeldungen nicht mehr gemacht werden, während es nach wie vor den Fehler gibt.

Service Information

1990-06-01

CHASSIS G110-SVHS

CT90-09

Colour television

(GB)

In the G110 SVHS sets the blackline picture tube has been introduced. Consequently, these sets have different carrier and picture tube boards.
In this service information you'll find the PCB layouts of these new boards, the differences in the circuit diagrams compared to the G110 SVHS and a new parts list.

(NL)

In de G110 SVHS sets is de blackline beeldbuis geintroduceert. Hierdoor hebben deze sets een ander dragerpaneel en beeldbuispaneel.
In deze service informatie worden de print lay-outs van deze nieuwe panelen, de verschillen in de principe schema's ten opzichte van de G110 SVHS en een nieuwe stuklijst gegeven.

(F)

Les châssis G110-SVHS avec tube-image Black Line ont été lancés. Ils sont de ce fait dotés d'un panneau porteur et d'un panneau de tube-image différents.
Cette information de service fournit les configurations de circuits imprimés de ces nouveaux panneaux, les différences sur les schémas de principe en ce qui concerne le G110 SVHS ainsi qu'une nouvelle nomenclature des pièces d'usure.

(D)

Bei den G110-SVHS-Geräten wurde die Blackline-Bildröhre eingeführt. Daher sind diese Geräte mit einer anderen Träger- und Bildröhrenplatine ausgestattet.
Diese Service-Information enthält die Layouts der neuen Platinen, Blockschaltbilder zum Vergleich mit dem herkömmlichen G110 SVHS und eine neue Ersatzteilliste.

(I)

Nella gamma dei televisori G110 SVHS è stato introdotto il cinescopio blackline per cui questi apparecchi sono muniti di un altro pannello di alimentazione e del cinescopio.
Nelle presenti informazioni troverete i lay-out del circuito stampato di questi nuovi pannelli, le differenze negli schemi di principio rispetto ai G110 SVHS ed un nuovo elenco dei particolari.

(E)

Se ha introducido en los aparatos G110 SVHS el tubo de imagen de línea negra. Esto hace que los aparatos tengan un panel portador y un panel de tubo de imagen distinto.
La información de servicio contiene las configuraciones de estos nuevos paneles, las diferencias en los esquemas de principio con respecto a los G110 SVHS y una nueva lista de pieza.

7100	4822 209 61026	TDA8415/V1
7110 2)	4822 130 61207	BC848
7112 2)	5322 130 42012	BC858
7114 2)	4822 130 61207	BC848
7150	4822 209 73213	TDA8425/V4
7191	5322 130 42136	BC848C
7192	5322 130 42136	BC848C
7200	4822 209 73558	TA8662N
7300	4822 130 61304	CF70123
7330	4822 209 72545	SAA7220P/C
7333	4822 130 61207	BC848
7340	4822 209 73236	TDA1543/N1
7350	4822 209 83163	LM833N
7351	4822 209 83163	LM833N

1010 SVHS MODULE

Mechanical parts

27	4822 265 40821	7p male
	4822 265 40252	7p female
31	4822 267 40878	3p male
	4822 267 40794	3p female

2900	5322 121 42386	100nF 5% 63V
2902	4822 122 31774	56pF 5% 50V
2903	4822 122 33104	100nF 10% 63V
2904	4822 124 40435	10µF 20% 50V
2905	4822 122 33104	100nF 10% 63V
2906	4822 124 40435	10µF 20% 50V
2907	4822 122 33104	100nF 10% 63V
2908	4822 122 33104	100nF 10% 63V
2909	4822 122 31961	68pF 5% 63V
2910	4822 122 33104	100nF 10% 63V
2911	4822 124 41525	100µF 20% 25V
2912	4822 122 33104	100nF 10% 63V
2913	4822 122 31965	220pF 5% 63V
2930	4822 124 40435	10µF 20% 50V
2931	4822 124 40435	10µF 20% 50V
2932	4822 124 40435	10µF 20% 50V
2933	4822 124 40435	10µF 20% 50V
2934	4822 124 41525	100µF 20% 25V

3900	5322 111 90113	560Ω 2% 0,25W
3901	5322 111 90113	560Ω 2% 0,25W
3904	4822 116 52204	1k 5% 0,5W
3905	4822 116 52213	180Ω 5% 0,5W
3906	5322 111 90111	4k7 2% 0,25W
3907	4822 111 90251	22k 2% 0,25W
3908	5322 111 90111	4k7 2% 0,25W
3909	4822 111 90217	47Ω 2% 0,25W
3910	4822 111 90217	47Ω 2% 0,25W
3911	4822 116 52175	100Ω 5% 0,5W
3912	4822 051 10102	1k 2% 0,25W
3913	4822 111 90249	10k 2% 0,25W
3914	4822 111 90543	47k 2% 0,25W
3915	5322 111 90106	330Ω 2% 0,25W
3916	5322 111 90109	470Ω 2% 0,25W
3917	4822 111 90217	47Ω 2% 0,25W
3918	4822 051 10102	1k 2% 0,25W
3919	4822 111 30531	68Ω 5% 0,33W

3920	4822 111 90253	12k 2% 0,25W
3921	5322 111 90111	4k7 2% 0,25W
3922	5322 111 90096	1k2 2% 0,25W
3923	4822 111 90249	10k 2% 0,25W
3924	4822 116 52226	560Ω 5% 0,5W
3925	4822 116 52226	560Ω 5% 0,5W
3926	5322 111 90111	4k7 2% 0,25W
3930	4822 111 90197	220k 2% 0,25W
3931	4822 111 90197	220k 2% 0,25W
3932	4822 111 90197	220k 2% 0,25W
3933	4822 111 90197	220k 2% 0,25W
3934	4822 111 91522	2k2 5% 0,1W
3935	4822 111 91522	2k2 5% 0,1W
3937	4822 116 52175	100Ω 5% 0,5W
3938	4822 116 52175	100Ω 5% 0,5W
3939	4822 116 52201	75Ω 5 0,5W
3948	4822 051 10008	jumper
3949	4822 051 10008	jumper
3952	4822 051 10008	jumper
3953	4822 051 10008	jumper
3954	4822 051 10008	jumper
3955	4822 051 10008	jumper
3957	4822 051 10008	jumper

5900	4822 157 52286	22µH 10%

6901	4822 130 80446	LL4148
6904	4822 130 80446	LL4148

7900	5322 130 41982	BC848B
7901	5322 130 41982	BC848B
7902	5322 130 41982	BC848B
7903	5322 130 41982	BC848B
7904	5322 209 10576	HEF4053BP
7905	5322 209 10576	HEF4053BP
7920	5322 130 41982	BC848B

REMARKS

1) only for blackline sets
2) not for blackline sets

Mechanical parts

19	4822 265 30378	4p male
	4822 267 50824	4p female
20	4822 290 40295	7p male
	4822 265 40252	7p female
53 2)	4822 255 70247	picture tube socket
53 1)	4822 255 70257	picture tube socket
55	4822 492 63733	spring fix IC
68	4822 535 30096	eyelet 1,52x0,18x2,23mm
	4822 320 20126	focus cable

2333	4822 122 33104	100nF 10% 63V
2358	4822 121 41689	100nF 10% 250V
2376	4822 124 40433	47µF 20% 25V
2377 2)	4822 122 31772	47pF 5% 50V
2377 1)	4822 122 31839	82pF 10% 50V
2381 2)	4822 122 31972	39pF 5% 50V
2381 1)	4822 122 31961	68pF 5% 63V
2385 2)	4822 122 31972	39pF 5% 50V
2385 1)	4822 122 31961	68pF 5% 63V
2389	4822 122 33104	100nF 10% 63V
2390	4822 122 32444	33pF 5% 50V
2397	5322 121 50885	33nF 5% 1kV
2398	5322 122 32347	270pF 2% 100V
2412 2)	5322 122 32343	47pF 2% 100V
2412 1)	4822 122 32405	33pF 2% 100V
2413	4822 121 51286	120nF 10% 63V
2415	4822 124 40772	6,8µF 20% 100V
2417	4822 122 31727	470pF 5% 63V
2418	4822 122 31727	470pF 5% 63V
2419	4822 122 31727	470pF 5% 63V
2446 2)	4822 121 51115	270nF 10% 63V

3325	4822 050 23301	330Ω 1% 0,6W
3371	4822 051 10125	1M2 5% 0,25W
3372	4822 111 90368	680k 2% 0,25W
3373	4822 051 10392	3k9 2% 0,25W
3374 2)	4822 051 10681	680Ω 2% 0,25W
3374 1)	4822 051 10271	270Ω 2% 0,25W
3375	4822 052 10181	180Ω 5% 0,33W
3376	4822 052 10399	39Ω 5% 0,33W
3377 2)	4822 051 10102	1k 2% 0,25W
3377 1)	4822 051 10681	680Ω 2% 0,25W
3378	4822 051 10182	1k8 2% 0,25W
3379	4822 053 11683	68k 5% 2W
3380 2)	4822 100 20149	2k2 20% lin
3381 2)	4822 051 10122	1k2 2% 0,25W
3381 1)	4822 051 10821	820Ω 2% 0,25W
3382	4822 051 10182	1k8 2% 0,25W
3383	4822 053 11683	68k 5% 2W
3384	4822 100 20149	2k2 20% lin
3385 2)	4822 051 10102	1k 2% 0,25W
3385 1)	4822 051 10681	680Ω 2% 0,25W
3386	4822 051 10182	1k8 2% 0,25W
3387	4822 053 11683	68k 5% 2W
3389	4822 051 10823	82k 2% 0,25W
3390	4822 051 10103	10k 2% 0,25W
3391	4822 051 10682	6k8 2% 0,25W
3392	4822 116 81434	COMP 1k RC1/2
3393	4822 116 81434	COMP 1k RC1/2
3394	4822 116 81434	COMP 1k RC1/2
3395	4822 111 30483	1Ω 5% 0,33W
3396	4822 111 91333	COMP 2k2 RC1/2
3397	4822 111 91333	COMP 2k2 RC1/2
3398	4822 116 81434	COMP 1k RC1/2
3399	4822 116 81434	COMP 1k RC1/2
3400	4822 116 81434	COMP 1k RC1/2
3401	4822 051 10008	jumper
3402	4822 051 10008	jumper
3403	4822 051 10008	jumper
3412 2)	4822 051 10683	68k 2% 0,25W
3412 1)	4822 051 10104	100k 2% 0,25W
3413 2)	4822 116 52244	15k 5% 0,5W
3413 1)	4822 116 52261	24k 5% 0,5W
3414	4822 051 10104	100k 2% 0,25W
3415	4822 116 52244	15k 55 0,5W
3416 2)	4822 116 52251	18k 5% 0,5W
3416 1)	4822 116 52261	24k 5% 0,5W
3423	4822 051 10103	10k 2% 0,25W
3442 2)	4822 051 10224	220k 2% 0,25W
3442 1)	4822 051 10104	100k 2% 0,25W
3446	4822 051 10008	jumper
3447 2)	4822 051 10561	560Ω 2% 0,25W
3448 2)	4822 051 10682	6k8 2% 0,25W
3449 2)	4822 051 10123	12k 2% 0,25W

5395 2)	4822 157 51312	68µH 10%
5395 1)	4822 156 20915	33µH 10%

6405	4822 130 80446	LL4148
6406	4822 130 80446	LL4148
6407	4822 130 80446	LL4148
6410	4822 130 80877	BAV103
6411	4822 130 80877	BAV103
6412	4822 130 80877	BAV103
6417	4822 130 80446	LL4148
6418	4822 130 80446	LL4148
6419	4822 130 80446	LL4148
6447 2)	4822 130 80446	LL4148
6448 2)	4822 130 81015	LLZ-F10

7391	5322 130 41983	BC858B
7413	4822 130 60373	BC856B
7465	4822 209 73832	TEA5101A/P

REMARKS

1) only for NORDIC sets
2) not for NORDIC sets
3) only for TOP version

Mechanical parts

6	4822 265 40469	6p female gold plated
7	4822 265 40471	8p female gold plated

Various parts

1801	4822 242 73552	crystal 13,875 MHz
1802	4822 242 71508	filter 6,0 MHz

2792 1)	4822 122 33496	100nF 10% 63V
2793	4822 122 32542	47nF 10% 50V
2794	4822 122 31769	18pF 5% 50V
2795	4822 122 31769	18pF 5% 50V
2796	4822 122 31769	18pF 5% 50V
2797	4822 122 31769	18pF 5% 50V
2798 1)	4822 122 33205	12pF 10% 63V
2799 1)	4822 122 33637	220pF 10% 50V
2800	4822 124 40178	100µF 20% 10V
2801	4822 122 32442	10nF 20% 50V
2802	4822 122 31972	39pF 5% 50V
2803	4822 122 31972	39pF 5% 50V
2804	4822 122 31766	120pF 5% 50V
2805	4822 122 31766	120pF 5% 50V
2810	4822 122 33496	100nF 10% 63V
2811	4822 122 33496	100nF 10% 63V
2812	4822 122 33496	100nF 10% 63V
2813	4822 122 32442	10nF 20% 50V
2814	4822 122 31773	560pF 5% 50V
2815	4822 122 33496	100nF 10% 63V
2816	4822 122 31825	27pF 5% 50V
2817	4822 122 32504	15pF 5% 50V
2818	5322 122 31647	1nF 10% 50V
2819	4822 122 31727	470pF 5% 63V
2820	4822 122 31797	22nF 10% 63V
2821	4822 122 32142	270pF 5% 63V
2822	4822 122 31765	100pF 5% 50V
2823	4822 122 31727	470pF 5% 63V
2824	4822 122 32891	68nF 20% 50V
2825	4822 124 41525	100µF 20% 25V
2826	4822 122 32504	15pF 5% 50V
2827	4822 122 32542	47nF 10% 50V
2828	4822 122 32542	47nF 10% 50V
2829	4822 124 41506	47µF 20% 16V
2830	4822 122 32542	47nF 10% 50V
2832 1)	4822 124 41576	2,2µF 20% 50V
2833 2)	4822 124 41576	2,2µF 20% 50V
2834 1)	4822 124 41584	100µF 20% 10V
2836 1)	4822 122 31766	120pF 5% 50V
2845	4822 124 40178	100µF 20% 10V
2846	4822 124 41554	220µF 20% 10V
2849	4822 124 21212	15µF 20% 40V

3795	4822 111 90571	3k9 2% 0,125W
3796	4822 111 90339	120Ω 2% 0,125W
3797	4822 116 52176	10Ω 5% 0,5W
3798	4822 111 90339	120Ω 2% 0,25W
3800	4822 111 90249	10k 2% 0,25W
3801	4822 051 10105	1M 5% 0,25W
3802	5322 111 90091	100Ω 2% 0,25W
3803	5322 111 90091	100Ω 2% 0,25W
3804	5322 111 90091	100Ω 2% 0,25W
3805	5322 111 90096	1k2 2% 0,25W
3807	4822 111 90569	2k7 2% 0,25W
3808	4822 111 90249	10k 2% 0,25W
3809	5322 111 90111	4k7 2% 0,25W
3810	5322 111 90267	33k 2% 0,25W
3811	4822 111 90251	22k 2% 0,25W
3812	4822 111 90157	3k3 2% 0,25W
3813	4822 111 90154	270Ω 2% 0,25W
3814	4822 116 52204	1k 5% 0,5W
3815	4822 051 10152	1k5 2% 0,25W
3816	4822 111 90202	68k 2% 0,25W
3817	5322 111 90096	1k2 2% 0,25W
3818	5322 111 90096	1k2 2% 0,25W
3819	5322 111 90096	1k2 2% 0,25W
3820	5322 111 90096	1k2 2% 0,25W
3821	5322 111 90096	1k2 2% 0,25W
3822	5322 111 90096	1k2 2% 0,25W
3823	5322 111 90096	1k2 2% 0,25W
3824	4822 111 90157	3k3 2% 0,25W
3825	4822 111 90157	3k3 2% 0,25W
3826	4822 111 30513	15Ω 5% 0,33W
3827	4822 111 90157	3k3 2% 0,25W
3828	4822 051 10122	1k2 2% 0,25W
3829 1)	4822 116 52211	150Ω 5% 0,5W
3830 1)	4822 116 52379	82Ω 5% 0,5W
3831 1)	4822 111 90162	680Ω 2% 0,25W
3832 1)	4822 051 10102	1k 2% 0,25W
3833 1)	4822 051 10102	1k 2% 0,25W
3834 1)	4822 111 90162	680Ω 2% 0,25W
3835 1)	5322 111 90113	560Ω 2% 0,25W
3836 1)	4822 111 90543	47k 2% 0,25W
3837 1)	4822 051 10102	1k 2% 0,25W
3838 1)	4822 111 90542	27k 2% 0,25W
3839	5322 111 90096	1k2 2% 0,25W
3840	5322 111 90096	1k2 2% 0,25W
3841	5322 111 90096	1k2 2% 0,25W
3842	5322 111 90096	1k2 2% 0,25W
3843	5322 111 90096	1k2 2% 0,25W
3845	4822 111 30531	68Ω 5% 0,33W
3846	4822 111 30531	68Ω 5% 0,33W
3847	4822 111 90124	82Ω 2% 0,25W
3848	5322 111 90242	180Ω 2% 0,25W
3849	4822 051 10102	1k 2% 0,25W
3900	4822 051 10008	jumper
3901	4822 051 10008	jumper
3904	4822 051 10008	jumper
3905	4822 051 10008	jumper
3906	4822 051 10008	jumper
3908	4822 051 10008	jumper
3910	4822 051 10008	jumper
3913	4822 051 10008	jumper
3914	4822 051 10008	jumper
3915	4822 051 10008	jumper
3917	4822 051 10008	jumper
3918	4822 051 10008	jumper
3919	4822 051 10008	jumper
3921	4822 051 10008	jumper
3922	4822 051 10008	jumper

5800	4822 156 20966	47µH 10%
5801	4822 157 52849	22µH 10%

REMARKS

1) only for PAL-I sets
2) not for PAL-I sets

Various parts

1031	4822 253 10064	fuse T0,4A
1070 2)	4822 242 70714	filter 5,5 MHz
1071 1)	4822 242 71713	filter 6,0 MHz
1080 2)	4822 242 70485	filter 5,742 MHz
1100	5322 242 72349	crystal 10,000 Mhz
1205 1)	4822 242 72303	filter TH316BQM-2110
1205 2)	4822 242 72301	filter TH316BOM-2080
1220 1)	4822 242 72347	crystal 6,552 MHz
1220 2)	4822 242 72302	crystal 5,850 MHz
1275	4822 242 72304	crystal 5,824 MHz

⊣⊢

2000	4822 124 40248	10µF 20% 63V
2020	4822 124 40198	470µF 20% 16V
2021	4822 121 51252	470nF 5% 100V
2030	4822 122 33496	100nF 10% 63V
2031	4822 124 40849	330µF 20% 16V
2032	4822 124 41584	100µF 20% 10V
2033	4822 122 33496	100nF 10% 63V
2035	4822 124 41762	33µF 20% 16V
2040	4822 122 33496	100nF 10% 63V
2050	4822 122 33483	33nF 10% 63V
2060	5322 122 31647	1nF 10% 63V
2065	4822 122 32507	6,8pF 5% 50V
2066	5322 122 31647	1nF 10% 63V
2067	4822 122 33496	100nF 10% 63V
2070	4822 122 33496	100nF 10% 63V
2071	4822 122 33205	12pF 10% 63V
2072	4822 122 31797	22nF 10% 63V
2073	4822 122 31797	22nF 10% 63V
2075 1)	4822 121 51231	820pF 1% 400V
2075 2)	4822 121 43066	1nF 1% 400V
2080 2)	4822 122 32482	22pF 5% 63V
2082 2)	4822 122 31797	22nF 10% 63V
2083 2)	4822 122 31797	22nF 10% 63V
2085 2)	4822 121 51262	910pF 1% 400V
2100	4822 122 33496	100nF 10% 63V
2101	4822 122 33496	100nF 10% 63V
2105	4822 121 51252	470nF 5% 100V
2107 2)	4822 122 31766	120pF 5% 50V
2108 2)	4822 121 43047	1µF 10% 63V
2109 2)	4822 121 43047	1µF 10% 63V
2110 2)	4822 122 31961	68pF 10% 50V
2116 2)	4822 124 40248	10µF 20% 63V
2120	4822 121 42408	220nF 20% 63V
2125	4822 122 31916	5,6nF 10% 63V
2140	4822 124 41641	33µF 20% 16V
2141	4822 124 41641	33µF 20% 16V
2150	4822 122 33496	100nF 10% 63V
2160	4822 121 51252	470nF 5% 100V
2162	4822 121 51252	470nF 5% 100V
2165	4822 124 41569	150µF 20% 16V
2170	4822 122 33483	33nF 10% 63V
2171	4822 122 33483	33nF 10% 63V
2172	4822 122 31916	5,6nF 10% 63V
2173	4822 122 31916	5,6nF 10% 63V
2175	4822 122 33482	15nF 10% 63V
2176	4822 121 51252	470nF 5% 100V
2177	4822 122 33482	15nF 10% 63V
2178	4822 121 51252	470nF 5% 100V

⊣⊢

2180	4822 124 41626	10µF 20% 16V
2181	4822 124 40248	10µF 20% 63V
2190	4822 124 41626	10µF 20% 16V
2200	4822 124 41641	33µF 20% 16V
2201	4822 122 32442	10nF 10% 50V
2202	4822 124 41641	33µF 10% 63V
2203	4822 122 32442	10nF 10% 50V
2206	4822 122 32442	10nF 10% 50V
2210	4822 124 41644	0,47µF 20% 50V
2211	4822 124 41644	0,47µF 20% 50V
2216	4822 122 33205	12pF 10% 63V
2217	4822 122 31774	56pF 5% 50V
2218	4822 122 31769	18pF 5% 50V
2220	4822 125 50045	20pF trimmer
2230	4822 124 41644	0,47µF 20% 50V
2231	4822 122 32442	10nF 10% 50V
2240	4822 122 32442	10nF 10% 50V
2241	4822 122 32442	10nF 10% 50V
2242	4822 122 33496	100nF 10% 63V
2243	4822 122 33496	100nF 10% 63V
2250	4822 122 33637	220pF 10% 50V
2251	4822 122 33637	220pF 10% 50V
2260	4822 122 33496	100nF 10% 63V
2261	4822 122 33496	100nF 10% 63V
2263	4822 122 32442	10nF 10% 50V
2270	4822 124 41644	0,47µF 20% 50V
2271	4822 122 32442	10nF 10% 50V
2275	4822 122 31774	56pF 5% 50V
2276	4822 122 32444	33pF 5% 50V
2277	4822 122 31769	18pF 5% 50V
2280	4822 122 32504	15pF 5% 50V
2290	4822 122 32504	15pF 5% 50V
2291	4822 122 32504	15pF 5% 50V
2300	4822 122 33496	100nF 10% 63V
2310	4822 122 33496	100nF 10% 63V
2312	4822 122 31772	47pF 5% 50V
2315	4822 125 50045	20pF trimmer
2317	4822 122 32442	10nF 10% 50V
2318	4822 122 31972	39pF 5% 50V
2325	4822 122 31961	68pF 5% 63V
2330	4822 124 41506	47µF 20% 16V
2331	4822 122 31797	22nF 10% 63V
2340	4822 122 33496	100nF 10% 63V
2341	4822 124 41506	47µF 20% 16V
2345	4822 122 31797	22nF 10% 63V
2350	4822 124 41506	47µF 20% 16V
2352	4822 122 31797	22nF 10% 63V
2353	4822 122 31797	22nF 10% 63V
2356 1)	4822 122 31797	22nF 10% 63V
2356 2)	4822 122 33608	39nF 10% 63V
2357 1)	4822 122 31797	22nF 10% 63V
2357 2)	4822 122 33608	39nF 10% 63V
2358 1)	4822 122 32856	8,2nF 10% 63V
2358 2)	4822 122 31759	18nF 10% 63V
2359 1)	4822 122 32856	8,2nF 10% 63V
2359 2)	4822 122 31759	18nF 10% 63V
2368 1)	5322 122 31647	1nF 10% 63V
2369 1)	5322 122 31647	1nF 10% 63V
2370	4822 122 32999	2,2nF 5% 63V
2371	4822 122 32999	2,2nF 5% 63V
2372	4822 126 10171	2,7nF 5% 63V
2373	4822 126 10171	2,7nF 5% 63V
2374	4822 122 31773	560pF 5% 50V
2375	4822 122 31773	560pF 5% 50V
2380	4822 121 51252	470nF 5% 100V
2381	4822 121 51252	470nF 5% 100V

3000	4822 051 10152	1k5 2% 0,25W
3001	4822 111 90542	27k 2% 0,25W
3002	4822 111 90542	27k 2% 0,25W
3010	4822 116 52219	330Ω 5% 0,5W
3011	4822 116 52219	330Ω 5% 0,5W
3029	4822 111 90163	jumper
3030	5322 111 90109	470Ω 2% 0,25W
3035	5322 111 90106	330Ω 2% 0,25W
3036	4822 111 90163	jumper
3037	4822 111 90163	jumper
3040	4822 116 52219	330Ω 5% 0,5W
3042	4822 111 90163	jumper
3043	4822 111 90163	jumper
3044	4822 111 90163	jumper
3045	4822 111 90163	jumper
3046	4822 116 81816	jumper
3050	4822 111 30504	6Ω8 5% 0,33W
3060	4822 111 90249	10k 2% 0,25W
3061	4822 116 52279	4k3 5% 0,5W
3062	4822 111 90154	270Ω 2% 0,25W
3063	4822 116 52217	270Ω 5% 0,5W
3064	5322 111 90109	470Ω 2% 0,25W
3067	4822 111 90163	jumper
3071	4822 051 10102	1k 2% 0,25W
3075 1)	4822 111 90544	6k8 2% 0,25W
3075 2)	4822 051 10152	1k5 2% 0,25W
3080 2)	4822 051 10102	1k 2% 0,25W
3085 2)	4822 051 10152	1k5 2% 0,25W
3100	4822 111 30483	1Ω 5% 0,33W
3101	4822 111 90163	jumper
3103	4822 111 90163	jumper
3105 2)	4822 100 20166	10k 30% lin 0,1W
3106 1)	5322 111 90111	4k7 2% 0,25W
3107 1)	5322 111 90268	5k1 2% 0,25W
3108 2)	4822 111 90572	5k6 2% 0,25W
3109 2)	4822 111 90163	jumper
3110 2)	4822 111 90249	10k 2% 0,25W
3111 2)	4822 111 90253	12k 2% 0,25W
3112 2)	5322 111 90106	330Ω 2% 0,25W
3113 2)	4822 111 90171	820Ω 2% 0,25W
3114 2)	4822 111 90302	270k 2% 0,25W
3115 2)	4822 111 90163	jumper
3116 2)	4822 111 90572	5k6 2% 0,25W
3117 2)	4822 111 90572	5k6 2% 0,25W
3118 2)	4822 111 90214	100k 2% 0,25W
3125	4822 111 90202	68k 2% 0,25W
3140	4822 111 90573	56k 2% 0,25W
3141	4822 111 90573	56k 2% 0,25W
3152	4822 116 52219	330Ω 5% 0,5W
3153	4822 116 52219	330Ω 5% 0,5W
3154	4822 111 90163	jumper
3165	5322 111 90376	4Ω7 5% 0,25W
3180	4822 116 52228	680Ω 5% 0,5W
3182	4822 111 90162	680Ω 2% 0,25W
3190	4822 111 90248	2k2 2% 0,25W
3191	4822 111 90251	22k 2% 0,25W
3192	4822 111 90251	22k 2% 0,25W
3200	4822 111 30494	2Ω7 5% 0,33W
3202	4822 111 30508	10Ω 5% 0,33W
3205	4822 116 52224	470Ω 5% 0,5W
3206	5322 111 90109	470Ω 2% 0,25W
3210	5322 111 90099	150k 2% 0,25W
3211	4822 111 90197	220k 2% 0,25W
3216	4822 111 90245	510Ω 2% 0,25W
3218	4822 051 10102	1k 2% 0,25W
3230	5322 111 90108	39k 2% 0,25W
3270	5322 111 90108	39k 2% 0,25W

3275	5322 111 90109	470Ω 2% 0,25W
3276	4822 051 10102	1k 2% 0,25W
3280	5322 111 90106	330Ω 2% 0,25W
3299 2)	4822 111 90163	jumper
3300	4822 111 30497	3Ω9 5% 0,33W
3301	4822 111 90163	jumper
3305	4822 111 90163	jumper
3310	4822 051 10102	1k 2% 0,25W
3312	4822 111 90249	10k 2% 0,25W
3321	4822 111 90163	jumper
3322	4822 111 90163	jumper
3324	4822 111 90163	jumper
3325	4822 111 90163	jumper
3330	4822 111 30494	2Ω7 5% 0,33W
3331	4822 111 90214	100k 2% 0,25W
3332	4822 111 90214	100k 2% 0,25W
3333	4822 111 90543	47k 2% 0,25W
3334	4822 111 90163	jumper
3335	4822 111 90571	3k9 2% 0,25W
3340	4822 111 30494	2Ω7 5% 0,25W
3345 2)	5322 111 90118	8k2 2% 0,25W
3345 1)	5322 111 90111	4k7 2% 0,25W
3350	4822 111 30508	10Ω 5% 0,33W
3352	4822 111 90163	jumper
3356 1)	4822 111 90248	2k2 2% 0,25W
3356 2)	4822 051 10102	1k 2% 0,25W
3357 1)	4822 111 90248	2k2 2% 0,25W
3357 2)	4822 051 10102	1k 2% 0,25W
3358 1)	4822 111 90249	10k 2% 0,25W
3358 2)	4822 111 90572	5k6 2% 0,25W
3359 1)	4822 111 90249	10k 2% 0,25W
3359 2)	4822 111 90572	5k6 2% 0,25W
3363	4822 111 90163	jumper
3366	5322 111 90111	4k7 2% 0,25W
3367	5322 111 90111	4k7 2% 0,25W
3370	5322 111 90111	4k7 2% 0,25W
3371	5322 111 90111	4k7 2% 0,25W

5075	4822 157 52511	0,83µH trimmer
5085 2)	4822 157 52511	0,83µH trimmer
5250	4822 157 51238	0,82µH
5251	4822 157 51238	0,82µH
5317	4822 157 53575	3,3µH
5325	4822 152 20677	3,3µH

6030	4822 130 80954	BZV55C5V6
6031	4822 130 80446	LL4148
6035	4822 130 81027	LLZ-C11
6114	4822 130 80954	BZV55-C5V6
6190	4822 130 30621	1N4148
6312	5322 130 34953	BB405B

7030	5322 130 41983	BC858B
7031	5322 130 44921	BD943
7035	4822 130 61207	BC848
7040	5322 209 10883	PCF8574P
7060	5322 130 42136	BC848C
7065	4822 130 60514	BC859B
7070	4822 209 73756	U2829B

1000 CARRIER PANEL

REMARKS

1)	only for MULTI FRANCE sets
2)	not for MULTI FRANCE sets
3)	only for SECAM/PAL sets
4)	not for SECAM/PAL sets
5)	only for PAL BG sets
6)	not for PAL BG sets
7)	only for PAL BG NICAM
8)	not for PAL BG NICAM
9)	only for PAL I
10)	not for PAL I
11)	only for PAL ITALY
12)	not for PAL ITALY
13)	only for blackline sets
14)	not for blackline sets

Mechanical parts

	4822 492 63733	spring fix. TDA1521
	4822 492 70143	spring fix. transistor
10	4822 265 30389	2p male degaussing
	4822 267 40794	3p female degaussing
11	4822 265 40596	2p male mains
	4822 290 60262	2p female mains
13	4822 265 30378	4p male
	4822 267 50824	4p female
14	4822 290 40295	7p male
	4822 265 40252	7p female
15	4822 265 40421	6p male
	4822 267 30546	6p female
16	4822 264 40207	3p male
	4822 267 40794	3p female
17	4822 267 50591	6p male gold plated
	4822 265 40469	6p female gold plated
18	4822 264 50148	8p male gold plated
	4822 265 40471	8p female gold plated
19	4822 264 40239	3p male
	4822 290 40284	3p female
22	4822 267 40666	3p male
	4822 267 40794	3p female
23	4822 264 40207	3p male
	4822 267 40794	3p female
24	4822 264 40207	3p male
	4822 267 40794	3p female
26	4822 267 40878	3p male
	4822 265 30499	3p female
27	4822 265 40821	7p male
	4822 267 50883	7p female
31	4822 218 20849	foil keyboard
33	4822 276 12445	mains switch
35	4822 267 20387	socket SVHS
36	4822 466 92299	insulator 25X32mm
39	4822 267 20355	socket CVBS/AUDIO STEREO
43	4822 256 30274	fuse holder
45	4822 273 30324	switch SK4
48	4822 267 60243	EURO-connector
81	4822 535 30095	eyelet 1,98X0,18X2,29mm
82	4822 535 30096	eyelet 1,52X0,18X2,23mm
135	4822 410 26538	knob assy 8 fold
136	4822 256 91373	holder TXT PANEL
150	4822 256 91541	holder SOUND PANEL

Various parts

1000 10)	4822 210 10365	UV816
1000 9)	4822 210 10364	U944/L

Various parts

1002	4822 526 10405	ferrite bead for D6630,D6640,D6641
1003	4822 212 22983	infra red receiver
1015 1)	4822 242 72212	filter OFWG3950
1015 5)	4822 242 72495	filter OFWG3251
1015 7)	4822 242 72554	filter OFWG3254
1015 9)	4822 242 72553	filter OFWJ3251
1016 3,11)	4822 242 72374	filter OFWG1961
1020 3,11)	4822 242 72375	filter OFWG9250
1030 10)	4822 242 72211	filter 5,5MHz
1031 1)	4822 153 30025	filter 6,0MHz
1352	4822 242 70933	crystal 4,433 619 MHz
1534	4822 071 53151	fuse T0,315A
1559	4822 253 10052	fuse T1A
1600	4822 253 30025	fuse T2A
1601	4822 253 20089	fuse T0,630A
1760	4822 242 70831	crystal 4,0 MHz

⊣⊢

2001	4822 124 40195	150µF 20% 16V
2002	4822 122 31765	100pF 5% 50V
2003	4822 122 31765	100pF 5% 50V
2004	4822 122 31784	4,7nF 10% 50V
2005	4822 122 33496	100nF 10% 63V
2006 3,11)	4822 122 31784	4,7nF 10% 50V
2007	4822 122 33104	100nF 10% 63V
2008 1)	4822 124 40433	47µF 20% 25V
2009	4822 124 40433	47µF 20% 25V
2010 3,11)	4822 122 31784	4,7nF 10% 50V
2013	4822 124 40242	1µF 20% 63V
2014	4822 122 31797	22nF 10% 63V
2016 1)	4822 122 32504	15pF 5% 50V
2018	4822 122 31784	4,7nF 10% 50V
2019 1)	4822 122 31769	18pF 5% 50V
2020 1)	4822 122 31774	56pF 5% 50V
2021 1)	4822 122 32504	15pF 5% 50V
2022	4822 122 31784	4,7nF 10% 50V
2023	4822 122 31784	4,7nF 10% 50V
2024	5322 121 42498	680nF 5% 63V
2030 1)	4822 121 51252	470nF 5% 63V
2031 9)	4822 122 31349	68pF 2% 100V
2032 9)	4822 122 31052	8,2pF 3% 100V
2033	4822 122 33104	100nF 10% 63V
2034	4822 122 33205	12pF 10% 63V
2035 1)	4822 122 32083	8,2pF 5% 50V
2036 1)	4822 122 31784	4,7nF 10% 50V
2037 1)	4822 122 31784	4,7nF 10% 50V
2039	4822 124 40849	330µF 20% 16V
2040 1)	4822 122 31784	4,7nF 10% 50V
2041	4822 122 33104	100nF 10% 63V
2042	4822 121 42408	220nF 5% 63V
2043	4822 122 31797	22nF 10% 63V
2044	4822 122 33104	100nF 10% 63V
2046 1)	4822 122 31784	4,7nF 10% 50V
2047 1)	4822 122 31784	4,7nF 10% 50V
2048 1)	4822 122 33465	39pF 2%
2049 1)	4822 122 33465	39pF 2%
2050 1)	4822 122 33471	12pF 2%
2051 1)	4822 122 32082	4,7pF 5% 50V
2053 1)	4822 122 33679	120pF 2% 50V
2054 1)	4822 122 31797	22nF 10% 63V
2055 1)	4822 122 33476	220pF 2% 50V
2056 1)	4822 122 33473	27pF 2%
2057 1)	4822 122 33469	10pF 5%
2058 1)	4822 122 33681	15pF 2% 50V

2059 1)	4822 122 33471	12pF 2%
2068 1)	4822 122 32082	4,7pF 5% 50V
2069 1)	4822 122 31825	27pF 10% 50V
2070 1)	4822 122 31784	4,7nF 10% 50V
2071 1)	4822 122 31797	22nF 10% 63V
2072 1)	4822 122 31797	22nF 10% 63V
2127	4822 124 40195	150µF 20% 16V
2129 2,10)	4822 122 31784	4,7nF 10% 50V
2130 10)	4822 124 40435	10µF 20% 50V
2131 10)	4822 124 40246	4,7µF 20% 63V
2132 10)	4822 122 31784	4,7nF 10% 50V
2133 10)	4822 122 33496	100nF 10% 63V
2270	4822 122 33104	100nF 10% 63V
2271	4822 122 31797	22nF 10% 63V
2272	4822 122 32597	6,8nF 10% 63V
2273	4822 122 32597	6,8nF 10% 63V
2274	4822 122 31797	22nF 10% 63V
2275	4822 122 31797	22nF 10% 63V
2276	4822 122 31797	22nF 10% 63V
2279	4822 122 33104	100nF 10% 63V
2280	4822 122 33104	100nF 10% 63V
2281	4822 122 31797	22nF 10% 63V
2283	4822 124 40849	330µF 20% 16V
2285	4822 124 41525	100µF 20% 25V
2286	4822 121 51252	470nF 5% 63V
2287	4822 121 51252	470nF 5% 63V
2290	4822 124 41677	680µF 20% 25V
2291	4822 124 41677	680µF 20% 25V
2293	4822 124 41678	22µF 20% 25V
2301	4822 122 33104	100nF 10% 63V
2302	4822 122 33104	100nF 10% 63V
2303	5322 122 31647	1nF 10% 63V
2304	4822 122 31797	22nF 10% 63V
2305	4822 122 32442	10nF 50V
2306	4822 121 41857	10nF 5% 100V
2307	4822 122 33104	100nF 10% 63V
2310 1,3)	4822 122 33104	100nF 10% 63V
2311 1,3)	4822 124 40242	1µF 20% 63V
2312 1,3)	4822 124 40242	1µF 20% 63V
2313 1,3)	4822 122 33104	100nF 10% 63V
2314 1,3)	4822 122 31765	100pF 5% 50V
2315 1,3)	4822 122 31775	680pF 5% 50V
2316 1,3)	4822 122 33481	1,8nF 15%
2317 1,3)	4822 122 33104	100nF 10% 63V
2318 1,3)	4822 122 33104	100nF 10% 63V
2321 1,3)	4822 122 33683	100pF 5% 63V
2322 1,3)	4822 122 32878	56pF 5% 50V
2323 1,3)	4822 122 33104	100nF 10% 63V
2324 1,3)	4822 122 33104	100nF 10% 63V
2325 1,3)	4822 122 31807	1200pF 5% 50V
2326 1,3)	4822 122 31807	1200pF 5% 50V
2327 1,3)	4822 122 32444	33pF 5% 50V
2328 1,3)	4822 122 32444	33pF 5% 50V
2330	4822 122 33104	100nF 10% 63V
2331	4822 122 33496	100nF 10% 63V
2332	5322 121 42661	330nF 5% 63V
2334	4822 122 31965	220pF 5% 63V
2335	4822 121 51252	470nF 5% 63V
2337	5322 121 42386	100nF 5% 63V
2338	5322 121 42386	100nF 5% 63V
2339	5322 121 42386	100nF 5% 63V
2340	4822 124 40242	1µF 20% 63V
2341	4822 122 33104	100nF 10% 63V
2342	4822 122 33104	100nF 10% 63V
2343	4822 122 31965	220pF 5% 63V
2344	4822 122 33104	100nF 10% 63V

2345	4822 122 33104	100nF 10% 63V
2346	5322 121 42386	100nF 5% 63V
2349	4822 124 40753	6,8µF 20% 63V
2350	4822 124 40242	1µF 20% 63V
2351	4822 122 33104	100nF 10% 63V
2352	4822 122 32504	15pF 5% 50V
2353	4822 122 33104	100nF 10% 63V
2355	4822 122 31916	5,6nF 10% 63V
2356	4822 122 33104	100nF 10% 63V
2357	4822 122 32504	15pF 5% 50V
2361	4822 122 31797	22nF 10% 63V
2362	4822 122 31965	220pF 5% 63V
2363	4822 122 32442	10nF 50V
2364	4822 122 33104	100nF 10% 63V
2365	4822 122 32082	4,7pF 5% 50V
2366	4822 122 33104	100nF 10% 63V
2367	4822 122 31772	47pF 5% 50V
2369	4822 124 40198	470µF 20% 16V
2370	4822 124 22606	68µF 20% 16V
2371	4822 122 33104	100nF 10% 63V
2372	4822 122 33104	100nF 10% 63V
2373	4822 122 33104	100nF 10% 63V
2374	4822 122 33104	100nF 10% 63V
2375	4822 122 33104	100nF 10% 63V
2376	4822 124 40433	47µF 20% 25V
2378	4822 122 31772	47pF 5% 50V
2379	4822 122 33104	100nF 10% 63V
2382	4822 122 31797	22nF 10% 63V
2399	4822 122 31765	100pF 5% 50V
2421	4822 122 33104	100nF 10% 63V
2422	4822 122 33104	100nF 10% 63V
2423	4822 122 33104	100nF 10% 63V
2431	4822 121 51473	470nF 20% 63V
2432	4822 122 33104	100nF 10% 63V
2433	4822 122 31727	470pF 5% 63V
2434	4822 122 33104	100nF 10% 63V
2435	4822 122 33104	100nF 10% 63V
2436	4822 122 31727	470pF 5% 63V
2437	5322 122 31842	330pF 5% 63V
2438	4822 122 31768	180pF 5% 50V
2439	4822 122 31768	180pF 5% 50V
2440	4822 122 31765	100pF 5% 50V
2441	4822 122 31765	100pF 5% 50V
2442	4822 121 51252	470nF 5% 63V
2443	4822 121 51252	470nF 5% 63V
2445	4822 122 33104	100nF 10% 63V
2451	4822 122 33496	100nF 10% 63V
2455	4822 122 32442	10nF 50V
2456	4822 124 40246	4,7µF 20% 63V
2458	4822 121 42937	2,7nF 1% 250V
2459	4822 122 33496	100nF 10% 63V
2460 13)	4822 122 31727	470pF 5% 63V
2460 14)	4822 122 31771	390pF 5% 50V
2461	4822 122 31797	22nF 10% 63V
2462 13)	4822 122 31965	220pF 5% 63V
2462 14)	4822 122 31768	180pF 5% 50V
2464 13)	4822 122 33104	100nF 10% 63V
2465	4822 124 40195	150µF 20% 16V
2466	4822 124 40753	6,8µF 20% 63V
2467	4822 122 33496	100nF 10% 63V
2468	4822 124 40244	2,2µF 20% 63V
2469	4822 124 41678	22µF 20% 25V
2470	4822 122 31772	47pF 5% 50V
2471	5322 121 42661	330nF 5% 63V
2473	5322 121 42661	330nF 5% 63V
2475	4822 122 31797	22nF 10% 63V

3437	4822 051 10101	100Ω 2% 0,25W
3451	4822 051 10222	2k2 2% 0,25W
3453	4822 116 52269	3k3 5% 0,5W
3454	4822 051 10221	220Ω 2% 0,25W
3455	4822 051 10472	4k7 2% 0,25W
3456	4822 051 10682	6k8 2% 0,25W
3457	4822 100 20166	10k 30% LIN 0,1W
3458	4822 051 10303	30k 2% 0,25W
3459 13)	4822 051 10155	1M5 5% 0,25W
3459 14)	4822 051 10275	2M7 5% 0,25W
3460	4822 051 10124	120k 2% 0,25W
3462 13)	4822 051 10223	22k 2% 0,25W
3462 14)	4822 051 10273	27k 2% 0,25W
3463	4822 051 10183	18k 2% 0,25W
3464	4822 051 10223	22k 2% 0,25W
3465 13)	4822 111 90368	680k 2% 0,25W
3465 14)	4822 051 10824	820k 2% 0,25W
3466	4822 051 10122	1k2 2% 0,25W
3468	4822 051 10682	6k8 2% 0,25W
3469	4822 051 10229	22Ω 2% 0,25W
3470	4822 051 10332	3k3 2% 0,25W
3471 13)	4822 116 52304	82k 5% 0,5W
3471 14)	4822 116 52242	130k 5% 0,5W
3472	4822 100 11465	200k 30% LIN
3473 13)	4822 116 52252	180k 5% 0,5W
3473 14)	4822 116 52258	220k 5% 0,5W
3474 13)	4822 051 10122	1k2 2% 0,25W
3474 14)	4822 051 10152	1k5 2% 0,25W
3475	4822 051 10681	680Ω 2% 0,25W
3476 13)	4822 051 10392	3k9 2% 0,25W
3476 14)	4822 051 10562	5k6 2% 0,25W
3477	4822 116 52264	27k 5% 0,5W
3478	4822 051 10008	jumper
3500	4822 051 10123	12k 2% 0,25W
3501	4822 116 52199	68Ω 5% 0,5W
3502	4822 053 12822	8k2 5% 3W
3503	4822 050 21508	1Ω5 1% 0,6W
3505	4822 051 10471	470Ω 2% 0,25W
3506 13)	4822 051 10154	150k 2% 0,25W
3506 14)	4822 051 10244	240k 2% 0,25W
3507 13)	4822 051 10822	8k2 2% 0,25W
3507 14)	4822 051 10123	12k 2% 0,25W
3508	4822 051 10228	2Ω2 5% 0,25W
3509	4822 051 10228	2Ω2 5% 0,25W
3510	4822 051 10228	2Ω2 5% 0,25W
3511	4822 051 10228	2Ω2 5% 0,25W
3512 13)	4822 116 52243	1k5 5% 0,5W
3512 14)	4822 116 52249	1k8 5% 0,5W
3514	4822 051 10392	3k9 2% 0,25W
3515	4822 051 10108	1Ω 5% 0,25W
3518 13)	4822 051 10391	390Ω 2% 0,25W
3518 14)	4822 051 10271	270Ω 2% 0,25W
3519 13)	4822 051 10391	390Ω 2% 0,25W
3519 14)	4822 051 10271	270Ω 2% 0,25W
3520	4822 051 10681	680Ω 2% 0,25W
3521	4822 100 11088	5k 30% LIN 0,1W
3522	4822 051 10152	1k5 2% 0,25W
3523	4822 051 10228	2Ω2 5% 0,25W
3524	4822 051 10683	68k 2% 0,25W
3525	4822 100 20166	10k 30% LIN 0,1W
3526 13)	4822 051 10104	100k 2% 0,25W
3526 14)	4822 051 10563	56k 2% 0,25W
3527	4822 051 10125	1M2 5% 0,25W
3528	4822 051 10222	2k2 2% 0,25W
3529	4822 051 10228	2Ω2 5% 0,25W
3530	4822 051 10102	1k 2% 0,25W

3531	4822 051 10104	100k 2% 0,25W
3532	4822 051 10103	10k 2% 0,25W
3535	4822 051 10008	jumper
3540	4822 116 52186	22Ω 5% 0,5W
3542	4822 116 52269	3k3 5% 0,5W
3544	4822 116 53418	2k7 10% 5W
3545	4822 051 10829	82Ω 2% 0,25W
3550	4822 116 81815	15k 5% 0,5W
3551	4822 116 52226	560Ω 5% 0,5W
3552	4822 116 52226	560Ω 5% 0,5W
3554	4822 116 52226	560Ω 5% 0,5W
3560 13)	4822 116 53084	18k 1% 0,6W
3560 14)	4822 050 22003	20k 1% 0,6W
3570	4822 052 10159	15Ω 5% 0,33W
3575	4822 052 11278	2Ω7 5% 0,5W
3577	4822 052 11278	2Ω7 5% 0,5W
3578	4822 116 52226	560Ω 5% 0,5W
3580	4822 111 30483	1Ω 5% 0,33W
3581	4822 111 30483	1Ω 5% 0,33W
3582	4822 116 52226	560Ω 5% 0,5W
3583	4822 052 10189	18Ω 5% 0,33W
3585	4822 052 10159	15Ω 5% 0,33W
3588	4822 050 21501	150Ω 1% 0,6W
3589	4822 050 21501	150Ω 1% 0,6W
3590	4822 051 10104	100k 2% 0,25W
3591	4822 111 90161	470k 2% 0,125W
3592	4822 051 10681	680Ω 2% 0,25W
3593	4822 111 30483	1Ω 5% 0,33W
3594	4822 111 30483	1Ω 5% 0,33W
3595	4822 105 11023	1k 30% 0,1W
3596	4822 052 10159	15Ω 5% 0,33W
3597	4822 051 10008	jumper
3598	4822 051 10331	330Ω 2% 0,25W
3601	4822 116 40033	NTC/PTC
3603	4822 053 21915	9M1 5% 0,5W
3605	4822 052 10102	1k 5% 0,33W
3606	4822 052 10102	1k 5% 0,33W
3608	4822 051 10513	51k 2% 0,25W
3609	4822 051 10753	75k 2% 0,25W
3610	4822 051 10513	51k 2% 0,25W
3611	4822 051 10272	2k7 2% 0,25W
3613	4822 051 10473	47k 2% 0,25W
3615	4822 051 10221	220Ω 2% 0,25W
3616	4822 051 10101	100Ω 2% 0,25W
3617	4822 051 10221	220Ω 2% 0,25W
3618	4822 116 52297	68k 5% 0,5W
3619	4822 051 10109	10Ω 2% 0,25W
3620	4822 116 52193	39Ω 5% 0,5W
3621	4822 116 52193	39Ω 5% 0,5W
3622	4822 051 10519	51Ω 2% 0,25W
3623	4822 051 10519	51Ω 2% 0,25W
3624	4822 051 10104	100k 2% 0,25W
3625	4822 116 52193	39Ω 5% 0,5W
3626	4822 051 10104	100k 2% 0,25W
3631	4822 116 81435	120k 1% 0,4W
3633	4822 051 10561	560Ω 2% 0,25W
3634	4822 051 10472	4k7 2% 0,25W
3635	4822 100 11348	1k 30% LIN
3636	4822 051 10561	560Ω 2% 0,25W
3647	4822 050 21102	1k1 1% 0,6W
3648	4822 051 10821	820Ω 2% 0,25W
3649	4822 051 10229	22Ω 2% 0,25W
3650	4822 053 10829	82Ω 5% 1W
3651	4822 051 10122	1k2 2% 0,25W
3652	4822 051 10221	220Ω 2% 0,25W
3653	4822 051 10101	100Ω 2% 0,25W

3654	4822 053 11181	180Ω 5% 2W
3655	4822 051 10473	47k 2% 0,25W
3656	4822 051 10473	47k 2% 0,25W
3658	4822 051 10008	jumper
3659	4822 051 10181	180Ω 2% 0,25W
3660	4822 051 10562	5k6 2% 0,25W
3661	4822 051 10181	180Ω 2% 0,25W
3662	4822 051 10151	150Ω 2% 0,25W
3663	4822 051 10101	100Ω 2% 0,25W
3664	4822 051 10101	100Ω 2% 0,25W
3665	4822 051 10103	10k 2% 0,25W
3666	4822 051 10008	jumper
3667	4822 051 10008	jumper
3668	4822 051 10273	27k 2% 0,25W
3669	4822 051 10683	68k 2% 0,25W
3670	4822 116 52267	30k 5% 0,5W
3671	4822 051 10471	470Ω 2% 0,25W
3672	4822 051 10103	10k 2% 0,25W
3673	4822 051 10182	1k8 2% 0,25W
3674	4822 051 10008	jumper
3675	4822 051 10008	jumper
3676	4822 051 10008	jumper
3701	4822 051 10182	1k8 2% 0,25W
3702	4822 116 52175	100Ω 5% 0,5W
3703	4822 116 52175	100Ω 5% 0,5W
3704 13)	4822 116 52291	56k 5% 0,5W
3704 14)	4822 116 52175	100Ω 5% 0,5W
3705	4822 051 10123	12k 2% 0,25W
3706	4822 051 10472	4k7 2% 0,25W
3707	4822 051 10472	4k7 2% 0,25W
3709	4822 051 10912	9k1 2% 0,25W
3710	4822 051 10273	27k 2% 0,25W
3711	4822 051 10472	4k7 2% 0,25W
3714	4822 051 10394	390k 2% 0,25W
3715	4822 051 10824	820k 2% 0,25W
3716	4822 051 10224	220k 2% 0,25W
3719	4822 051 10008	jumper
3721	4822 051 10008	jumper
3722	4822 051 10008	jumper
3723	4822 051 10008	jumper
3724	4822 051 10008	jumper
3730	4822 051 10221	220Ω 2% 0,25W
3731	4822 116 52234	100k 5% 0,5W
3732	4822 051 10223	22k 2% 0,25W
3733	4822 051 10103	10k 2% 0,25W
3734	4822 051 10333	33k 2% 0,25W
3735	4822 051 10103	10k 2% 0,25W
3736 1)	4822 051 10103	10k 2% 0,25W
3737 1)	4822 051 10103	10k 2% 0,25W
3738	4822 116 52233	10k 5% 0,5W
3739	4822 116 52303	8k2 5% 0,5W
3742	4822 051 10911	910Ω 2% 0,25W
3743	4822 051 10272	2k7 2% 0,25W
3744	4822 051 10272	2k7 2% 0,25W
3745	4822 051 10272	2k7 2% 0,25W
3750	4822 051 10102	1k 2% 0,25W
3751	4822 116 52215	220Ω 5% 0,5W
3753	4822 051 10123	12k 2% 0,25W
3754	4822 051 10273	27k 2% 0,25W
3757	4822 051 10123	12k 2% 0,25W
3758	4822 051 10473	47k 2% 0,25W
3763	4822 051 10562	5k6 2% 0,25W
3764	4822 051 10103	10k 2% 0,25W
3765	4822 051 10104	100k 2% 0,25W
3766	4822 051 10104	100k 2% 0,25W
3767	4822 051 10223	22k 2% 0,25W

3768	4822 051 10682	6k8 2% 0,25W
3769	4822 051 10472	4k7 2% 0,25W
3770	4822 051 10103	10k 2% 0,25W
3772	4822 051 10222	2k2 2% 0,25W
3773	4822 116 52175	100Ω 5% 0,5W
3776	4822 116 52175	100Ω 5% 0,5W
3777	4822 051 10222	2k2 2% 0,25W
3778	4822 051 10332	3k3 2% 0,25W
3780 1)	4822 051 10221	220Ω 2% 0,25W
3781 1)	4822 051 10221	220Ω 2% 0,25W
3782	4822 051 10008	jumper
3783	4822 051 10008	jumper
3784	4822 051 10008	jumper
3789	4822 051 10008	jumper
3790	4822 051 10008	jumper
3844	4822 116 52219	330Ω 5% 0,5W
3850	4822 116 52219	330Ω 5% 0,5W
3851	4822 116 52201	75Ω 5% 0,5W
3852	4822 116 52219	330Ω 5% 0,5W
3853	4822 116 52201	75Ω 5% 0,5W
3854	4822 051 10222	2k2 2% 0,25W
3855	4822 116 52219	330Ω 5% 0,5W
3856	4822 116 52201	75Ω 5% 0,5W
3857	4822 116 52215	220Ω 5% 0,5W
3858	4822 116 52201	75Ω 5% 0,5W
3859	4822 051 10272	2k7 2% 0,25W
3860	4822 051 10331	330Ω 2% 0,25W
3861	4822 051 10682	6k8 2% 0,25W
3862	4822 051 10682	6k8 2% 0,25W
3863	4822 116 52264	27k 5% 0,5W
3866	4822 116 52199	68Ω 5% 0,5W
3867	4822 051 10472	4k7 2% 0,25W
3872	4822 051 10273	27k 2% 0,25W
3873	4822 051 10123	12k 2% 0,25W
3874	4822 051 10392	3k9 2% 0,25W
3877	4822 116 52213	180Ω 5% 0,5W
3878	4822 051 10561	560Ω 2% 0,25W
3879	4822 116 52213	180Ω 5% 0,5W
3880	4822 051 10561	560Ω 2% 0,25W
3881	4822 116 52222	390Ω 5% 0,5W
3882	4822 116 52222	390Ω 5% 0,5W
3885	4822 051 10008	jumper
3889	4822 050 26808	6Ω8 1% 0,6W
3891	4822 116 52269	3k3 5% 0,5W
3892	4822 116 52269	3k3 5% 0,5W
3922	4822 051 10332	3k3 2% 0,25W

5010 5,7,9)	4822 152 20606	2,2µH 20%
5010 3,11)	4822 157 53102	1,2µH 20%
5020 1)	4822 157 53539	0,27µH 5%
5031 1)	4822 152 20667	5,6µH 10%
5031 2,10)	4822 157 52753	8,2µH 10%
5031 9)	4822 157 51999	10µH 10%
5034	4822 157 53609	0,36µH 5%
5035	4822 157 53534	0,34µH 5%
5036 1)	4822 157 53537	1,35µH 5%
5040 1)	4822 157 52279	33µH 10%
5052 1)	4822 157 53535	0,36µH 5%
5053 1)	4822 157 53536	0,34µH 5%
5054 9)	4822 157 52286	22µH 10%
5068 1)	4822 157 53538	0,75µH 5%
5132 10)	4822 157 53534	0,34µH 5%
5134 10)	4822 157 52286	22µH 10%
5290	4822 158 10551	27µH 7,5%

5291	4822 158 10551	27µH 7,5%
5316 1,3)	4822 157 53543	2,35µH 10%
5321 1,3)	4822 157 60388	10µH 2%
5327 1,3)	4822 157 51999	10µH 10%
5328 1,3)	4822 157 51999	10µH 10%
5330	4822 157 60092	3,3µH 10%
5331 14)	4822 051 10008	jumper
5332	4822 157 60092	3,3µH 10%
5333	4822 157 60092	3,3µH 10%
5334	4822 157 60092	3,3µH 10%
5335	4822 157 60092	3,3µH 10%
5336 13)	4822 157 60092	3,3µH 10%
5337 13)	4822 157 60092	3,3µH 10%
5384	4822 157 52258	27µH 7,5%
5452	4822 152 20678	33µH 10%
5534	4822 158 10728	
5541	4822 146 10111	LINE DRIVER
5542	4822 157 60387	1µH 10%
5545 13)	4822 140 10399	L.O.T.
5545 14)	4822 140 10384	L.O.T.
5549	4822 157 53069	
5554 13)	4822 157 62559	AT4042/93
5554 14)	4822 156 21332	AT4042/51
5578	4822 157 53995	100µH 10%
5582	5322 157 52539	15µH 7,5%
5588	4822 157 52505	33µH 10%
5593	4822 157 53861	
5600 13)	4822 142 40315	
5600 14)	4822 157 53348	
5605	4822 157 53995	100µH 10%
5606	4822 157 53995	100µH 10%
5619	4822 156 21125	3,9µH 10%
5621	4822 157 53903	180µH 10%
5625	4822 157 53854	S.O.P.S.
5631	4822 158 10551	27µH 7,5%
5632	4822 158 10551	27µH 7,5%
5701	4822 157 52843	56µH 5%

6004	4822 130 80881	LLZ-C33
6018 1)	4822 130 80888	BA682
6027 1)	4822 130 30621	1N4148
6037 1)	4822 130 80888	BA682
6051 1)	4822 130 80888	BA682
6052 1)	4822 130 80888	BA682
6053 1)	4822 130 80888	BA682
6054 1)	4822 130 80888	BA682
6055 1)	4822 130 80888	BA682
6056 1)	4822 130 80888	BA682
6058 1)	4822 130 80888	BA682
6066 2,10)	4822 130 30621	1N4148
6280	4822 130 81139	LLZ-C3V3
6281	4822 130 81139	LLZ-C3V3
6282	4822 130 80446	LL4148
6283	4822 130 80446	LL4148
6284	4822 130 80446	LL4148
6285	4822 130 34195	BZX79-C13
6335	4822 130 80446	LL4148
6350 13)	4822 130 80446	LL4148
6367	4822 130 80446	LL4148
6421	4822 130 80446	LL4148
6455	4822 130 81138	LLZ-C2V7
6456	4822 130 80446	LL4148
6457	4822 130 30621	1N4148
6465	4822 130 30621	1N4148

6502	4822 130 81141	LLZ-C43
6503	4822 130 42489	BYD33G
6518	4822 130 80446	LL4148
6519	4822 130 80446	LL4148
6546	4822 130 41275	BY228/20
6547	4822 130 32058	BYW95B
6551	4822 130 42488	BYD33D
6560	4822 130 80446	LL4148
6561	4822 130 34383	BZX79-C47
6570	4822 130 42606	BYD33J
6571	4822 130 42488	BYD33D
6575	4822 130 42489	BYD33G
6580	4822 130 80915	BYD74C
6585	4822 130 42488	BYD33D
6590	4822 130 81141	LLZ-C43
6591	4822 130 80446	LL4148
6592	4822 130 81144	LLZ-C30
6593	4822 130 80446	LL4148
6594	4822 130 80446	LL4148
6602	4822 130 31933	1N5061
6603	4822 130 31933	1N5061
6604	4822 130 31933	1N5061
6605	4822 130 31933	1N5061
6611	4822 130 80446	LL4148
6612	4822 130 80446	LL4148
6613	4822 130 80446	LL4148
6614	4822 130 80446	LL4148
6617	4822 130 31456	BZV85-C5V1
6618	4822 130 42488	BYD33D
6621	4822 130 42488	BYD33D
6622	4822 130 80446	LL4148
6630	4822 130 81175	BYD74G
6637	4822 130 81147	LLZ-F6V2
6638	4822 130 81145	LLZ-F2V4
6640	4822 130 80914	BYD74B
6641	4822 130 80914	BYD74B
6644	4822 130 80446	LL4148
6645	4822 130 42488	BYD33D
6646	4822 130 80446	LL4148
6648	4822 130 81146	LLZ-F24
6649	4822 130 80446	LL4148
6653	4822 130 80446	LL4148
6657	4822 130 81143	LLZ-C20
6660 7,9)	4822 130 80914	BYD74B
6660 8,10)	4822 130 42488	BYD33D
6661 7,9)	4822 130 80914	BYD74B
6661 8,10)	4822 130 42488	BYD33D
6662	4822 130 80905	LLZ-F5V1
6665	4822 130 80883	LLZ-C4V7
6669	4822 130 80446	LL4148
6670	4822 130 20245	SFOR5D43
6721	4822 130 80446	LL4148
6722	4822 130 80446	LL4148
6723	4822 130 80446	LL4148
6726 9)	4822 130 80446	BAS32L
6727 10)	4822 130 80446	LL4148
6728 1)	4822 130 80446	LL4148
6730	4822 130 80446	LL4148
6741	4822 130 80884	LLZ-C5V1
6742	4822 209 72895	TLUV5300
6743	4822 130 30621	1N4148
6744	4822 130 30621	1N4148
6745	4822 130 30621	1N4148
6815	4822 130 42488	BYD33D
6864	4822 130 80446	LL4148

1002 SURROUND SOUND PANEL

7020	4822 209 72812	TDA2549/C4
7027 1)	5322 130 42012	BC858
7030 1)	4822 130 61207	BC848
7039	4822 130 44121	BC338
7044	4822 130 61207	BC848
7130 1)	4822 209 73219	TDA4445B
7130 2,10)	4822 209 81878	TDA2545A
7270	4822 209 73853	TDA1521/N4
7281	4822 130 61207	BC848
7282	4822 130 61207	BC848
7284	5322 130 42012	BC858
7285	4822 130 42513	BC858C
7286	4822 130 42513	BC858C
7287	4822 130 42513	BC858C
7305	4822 209 62876	TDA8451/N6
7315 1,3)	4822 209 73214	TDA8490/N4
7316 1,3)	5322 130 41982	BC848B
7350	4822 209 61027	TDA8390/N5
7351	5322 130 41982	BC848B
7360	4822 209 62878	TDA8452/N6
7363	5322 130 41982	BC848B
7364	5322 130 42012	BC858
7365 1)	5322 130 42012	BC858
7422	5322 130 41982	BC848B
7423	5322 130 42012	BC858
7425	4822 209 71512	TDA4565/V6
7455	5322 130 42012	BC858
7470	4822 209 72363	TDA2579A/N8
7500	4822 130 41344	BC337-40
7502	4822 130 60775	2SD1266P
7503	4822 130 61236	BD234
7530	4822 130 42705	BC847
7533	4822 130 60111	2SA1359
7540	4822 130 42159	BF819
7545	4822 130 61265	BU508AF
7591	5322 130 42012	BC858
7593	5322 130 42012	BC858
7594	4822 130 61207	BC848
7612	5322 130 42136	BC848C
7614	4822 130 80891	CNX83A
7615	4822 130 42513	BC858C
7616	5322 130 44647	BC368
7625	4822 130 61407	BUT18AF
7637	5322 130 42136	BC848C
7651	4822 130 42513	BC858C
7652	5322 130 42756	BC857C
7654	4822 130 42133	BC817
7655	4822 130 42615	BC817-40
7656	4822 130 61233	BC857
7661	5322 130 44921	BD943
7663	5322 130 42012	BC858
7671	4822 130 61207	BC848
7720 8,10)	4822 209 62161	TMP47C634N-2475
7720 7,9)	4822 209 61152	TMP47C634N-2675
7733	4822 130 61207	BC848
7737 1)	4822 130 61207	BC848
7741 1)	4822 130 61207	BC848
7750	4822 130 61207	BC848
7754	4822 130 61207	BC848
7757	4822 130 61207	BC848
7766	4822 130 61207	BC848
7770	4822 209 73313	X2402
7857	4822 209 73852	PMBT2369
7860	4822 209 73852	PMBT2369
7861	5322 130 42012	BC858
7870	5322 130 41982	BC848B

Mechanical parts

10	4822 264 40207	3p male
	4822 267 40749	3p female
11	4822 264 40207	3p male
	4822 267 40749	3p female
12	4822 264 40207	3p male
	4822 267 40749	3p female
13	4822 267 40878	3p male
	4822 265 30499	3p female
14	4822 264 40207	3p male
	4822 267 40749	3p female
15	4822 264 40207	3p male
	4822 267 40749	3p female
16	4822 267 40666	3p male
	4822 267 40794	3p female
40	4822 267 20236	dual jack 3,5mm
41	4822 267 20236	dual jack 3,5mm
42	4822 267 30631	dual cinch

2256	5322 121 42927	3,9nF 5% 100V
2257	5322 121 42927	3,9nF 5% 100V
2267	5322 121 42927	3,9nF 5% 100V
2268	5322 121 42927	3,9nF 5% 100V
2296	5322 121 42927	3,9nF 5% 100V
2297	5322 121 42927	3,9nF 5% 100V

3261	4822 053 32478	4,7Ω 10% 4,7W
3262	4822 116 52921	4k7 1% 0,6W
3263	4822 116 52758	1k 1% 0,4W
3264	4822 116 52921	4k7 1% 0,6W
3265	4822 116 52758	1k 1% 0,4W
3266	4822 116 52175	100Ω 5% 0,5W
3267	4822 116 52175	100Ω 5% 0,5W

2254	4822 122 31782	15nF 10% 50V
2255	4822 122 31782	15nF 10% 50V
2258	4822 121 41757	470nF 10% 63V
2259	4822 121 41757	470nF 10% 63V
2260	4822 122 31916	5,6nF 10% 50V
2261	4822 124 40435	10µF 20% 50V
2262	4822 124 20697	10µF 50% 25V
2263	4822 122 31981	33nF 1% 50V
2264	4822 124 21743	150µF 20% 16V
2265	4822 122 33104	100nF 10% 63V
2266	4822 124 20695	470µF 50% 16V
2269	4822 124 40435	10µF 20% 50V
2870	4822 124 40435	10µF 20% 50V

3060 2)	5322 111 90109	470Ω 2% 0,25W
3061 1)	4822 051 10008	jumper
3062 2)	4822 111 90248	2k2 2% 0,25W
3063 2)	4822 111 90205	820k 2% 0,25W
3065 2)	4822 111 90568	120k 2% 0,25W
3066 2)	4822 111 90169	560k 2% 0,25W
3067 2)	4822 111 90575	82k 2% 0,25W
3068 1)	4822 111 90543	47k 2% 0,25W
3069 1)	4822 051 10008	jumper
3069 2)	4822 111 90542	27k 2% 0,25W
3160	4822 111 90157	3k3 2% 0,25W
3161 1)	4822 051 10008	jumper
3161 2)	4822 111 90203	68Ω 2% 0,25W
3162	4822 051 10008	jumper
3164	4822 051 10008	jumper
3165 1)	5322 111 90111	4k7 2% 0,25W
3166 1)	5322 111 90111	4k7 2% 0,25W
3167 1)	5322 111 90111	4k7 2% 0,25W
3169 1)	5322 111 90118	8k2 2% 0,25W
3170 2)	4822 051 10008	jumper
3171 2)	4822 051 10008	jumper
3172	4822 051 10102	1k 2% 0,25W
3173 1)	4822 051 10008	jumper
3174 1)	5322 111 90111	4k7 2% 0,25W
3175 1)	4822 111 90196	15k 2% 0,25W
3176 1)	5322 111 90111	4k7 2% 0,25W
3177 1)	4822 111 90543	47k 2% 0,25W
3178 1)	4822 111 90544	6k8 2% 0,25W
3180 1)	5322 111 90111	4k7 2% 0,25W
3181 1)	4822 111 90543	47k 2% 0,25W
3182 2)	4822 111 90248	2k2 2% 0,25W
3182 1)	4822 111 90571	3k9 2% 0,25W
3183	4822 111 90248	2k2 2% 0,25W
3190	4822 051 10155	1M5 2% 0,25W
3199	4822 051 10102	1k 2% 0,25W
3200	4822 111 90124	82Ω 2% 0,25W
3201	5322 111 90267	33k 2% 0,25W
3202	4822 111 90238	18k 2% 0,25W
3203	4822 111 90573	56k 2% 0,25W
3204	4822 111 90157	3k3 2% 0,25W
3205	4822 111 90244	1k3 2% 0,25W
3206	4822 111 90162	680Ω 2% 0,25W
3208	4822 111 90249	10k 2% 0,25W
3209	4822 111 90162	680Ω 2% 0,25W
3212	4822 100 20166	10k 30%lin 0,1W
3213	4822 111 90244	1k3 2% 0,25W
3215	4822 051 10008	jumper
3216	4822 051 10008	jumper
3217	4822 051 10008	jumper
3219	5322 111 90113	560Ω 2% 0,25W

3220	4822 111 90573	56k 2% 0,25W
3221	4822 111 90573	56k 2% 0,25W
3222	5322 111 90376	4Ω7 5% 0,25W
3225	5322 111 90106	330Ω 2% 0,25W
3226	4822 051 10008	jumper
3228	5322 111 90106	330Ω 2% 0,25W
3230	4822 051 10008	jumper
3231	4822 111 90251	22k 2% 0,25W
3232	4822 111 90248	2k2 2% 0,25W
3233	4822 111 90251	22k 2% 0,25W
3234	4822 111 90251	22k 2% 0,25W
3235	4822 111 90205	820k 2% 0,25W
3239	4822 111 90202	68k 2% 0,25W
3240	5322 111 90267	33k 2% 0,25W
3241	4822 111 90542	27k 2% 0,25W
3242	5322 111 90106	330Ω 2% 0,25W
3243	4822 100 11348	1k 30%lin 0,1W
3244	5322 111 90106	330Ω 2% 0,25W
3245	4822 100 11348	1k 30%lin 0,1W
3246	4822 051 10105	1M 5% 0,25W
3871	4822 051 10152	1k5 2% 0,25W
3875	4822 111 90542	27k 2% 0,25W
3876	4822 111 90542	27k 2% 0,25W

5182	4822 157 52511	0,83µH 7%
5183	4822 157 52511	0,83µH 7%
5200	4822 157 52512	10,6mH 10%

6061 2)	4822 130 80446	LL4148
6062 2)	4822 130 80446	LL4148
6063 2)	4822 130 80446	LL4148
6065 2)	4822 130 80446	LL4148
6165 1)	4822 130 80888	BA682
6166 1)	4822 130 80888	BA682
6179 1)	4822 130 80888	BA682
6180	4822 130 80446	LL4148
6181 2)	4822 130 81027	BZV55-C11
6190	4822 130 80446	LL4148

7060 2)	4822 130 42513	BC858C
7170	4822 209 73756	U2829B
7176 1)	4822 130 61207	BC848
7200	5322 130 41983	BC858B
7208	4822 130 61207	BC848
7220	4822 209 72371	TDA8405/V4
7260	4822 209 73213	TDA8425/V4
7261	5322 130 42136	BC848C
7262	5322 130 42136	BC848C

5803	4822 157 52825	60µH
5814	4822 157 53608	10µH 10%
5816	4822 157 52224	15µH 10%
5834 1)	4822 157 53001	27µH 10%
5847	4822 157 51157	3,3µH 10%

6809	4822 130 80446	LL4148
6810	4822 130 80446	LL4148
6811	4822 130 80446	LL4148
6812	4822 130 80446	LL4148
6813	4822 130 80906	LLZ-C7V5
6814	4822 130 80446	BAS32L
6820 3)	4822 130 80446	LL4148
6847	4822 130 42489	BYD33G
6848	4822 130 80905	LLZ-F5V1
6849 3)	4822 130	BZV86-2V0

7800	4822 209 62479	MAB8461P/W196
7800 3)	4822 209 62879	PCF84C81P/065
7801	4822 130 61207	BC848
7802	4822 130 61207	BC848
7803	5322 130 41982	BC848B
7810	4822 209 72681	KM6264AL-15
7811	5322 130 41982	BC848B
7812	5322 130 60159	BC846B
7820	4822 209 73879	SAA5243P/E/M2
7830	4822 209 72972	SAA5231/V6
7831 1)	4822 130 40962	BC558A
7832 1)	4822 130 40937	BC548B
7846	5322 130 44921	BD943
7849	5322 130 42012	BC858

REMARKS

1)	only for STEREO FRANCE sets
2)	not for STEREO FRANCE sets

Various parts

1161	4822 242 70485	filter 5,742 MHz
1170	4822 242 70714	filter 5,5 MHz
1171 1)	4822 242 71713	filter 6,0 MHz

2060 2)	4822 122 31981	33nF 1%
2061 2)	4822 122 31797	22nF 10% 63V
2062 2)	4822 124 40435	10µF 20% 50V
2063 2)	4822 122 31972	39pF 5% 50V
2066 2)	4822 124 20725	3,3µF 50% 63V
2134	4822 122 31971	10pF 10% 50V
2160	4822 122 32765	820pF 10% 63V
2161	4822 122 32482	22pF 5% 63V
2162	4822 122 31797	22nF 10% 63V
2163	4822 122 31797	22nF 10% 63V
2164 1)	4822 122 31797	22nF 10% 63V
2165	4822 122 33104	100nF 10% 63V
2169 1)	4822 122 31797	22nF 10% 63V
2170	4822 122 33205	12pF 10% 63V
2173	4822 122 31797	22nF 10% 63V
2174	4822 122 31797	22nF 10% 63V
2179 1)	4822 122 32442	10nF 50V
2181 1)	4822 122 33475	180pF 2%
2182 1)	4822 121 51231	820pF 1% 400V
2182 2)	4822 121 43066	1nF 1% 400V
2183	4822 121 51262	910pF 1% 400V
2185	4822 121 41757	470nF 10% 63V
2186	4822 122 33104	100nF 10% 63V
2190	4822 124 40242	1µF 20% 63V
2200	4822 122 33479	820pF 5%
2201	4822 122 32891	68nF 20% 50V
2202	4822 122 32891	68nF 20% 50V
2203	4822 124 20688	33µF 50% 16V
2204	4822 122 33104	100nF 10% 63V
2205	4822 121 42936	39nF 1% 63V
2206	4822 124 20697	10µF 50% 25V
2207	4822 122 31765	100pF 5% 50V
2208	4822 122 33104	100nF 10% 63V
2209	4822 122 31797	22nF 10% 63V
2211	4822 124 21743	150µF 20% 16V
2212	4822 121 42936	39nF 1% 63V
2213	4822 122 31797	22nF 10% 63V
2214	4822 124 20697	10µF 50% 25V
2215	4822 124 20689	68µF 50% 16V
2219	4822 124 20708	10µF 50% 40V
2221	4822 124 20688	33µF 50% 16V
2222	4822 124 20688	33µF 50% 16V
2229	4822 121 51252	470nF 5% 63V
2232	4822 121 51252	470nF 5% 63V
2234	4822 121 43235	56nF 10% 63V
2235	4822 121 43235	56nF 10% 63V
2236	4822 122 32542	47nF 10% 50V
2237	4822 122 31784	4,7nF 10% 50V
2238	4822 121 51252	470nF 5% 63V
2239	4822 124 20686	4,7µF 50% 16V
2246	4822 121 41856	22nF 5% 100V
2247	4822 121 41856	22nF 5% 100V
2250	4822 122 33104	100nF 10%63V
2252	4822 122 31916	5,6nF 10% 50V
2253	4822 122 31981	33nF 1% 50V

DIAGRAM SCHEMA-SCHALTBILD SCHEMA-DIAGRAMA B

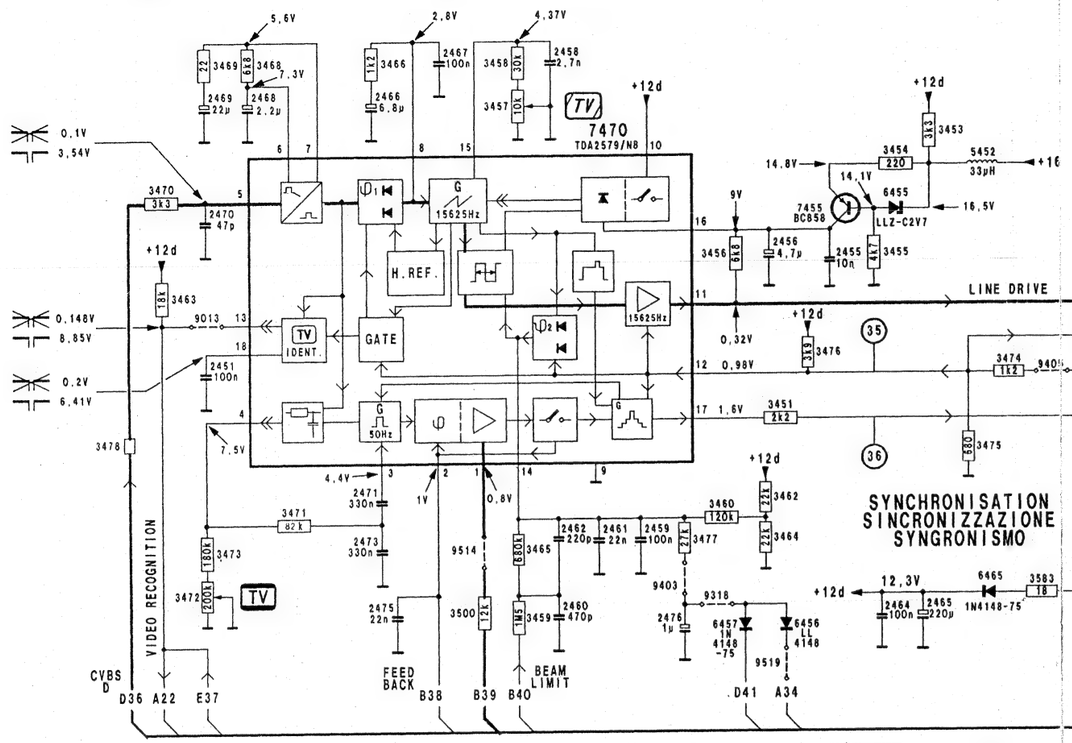

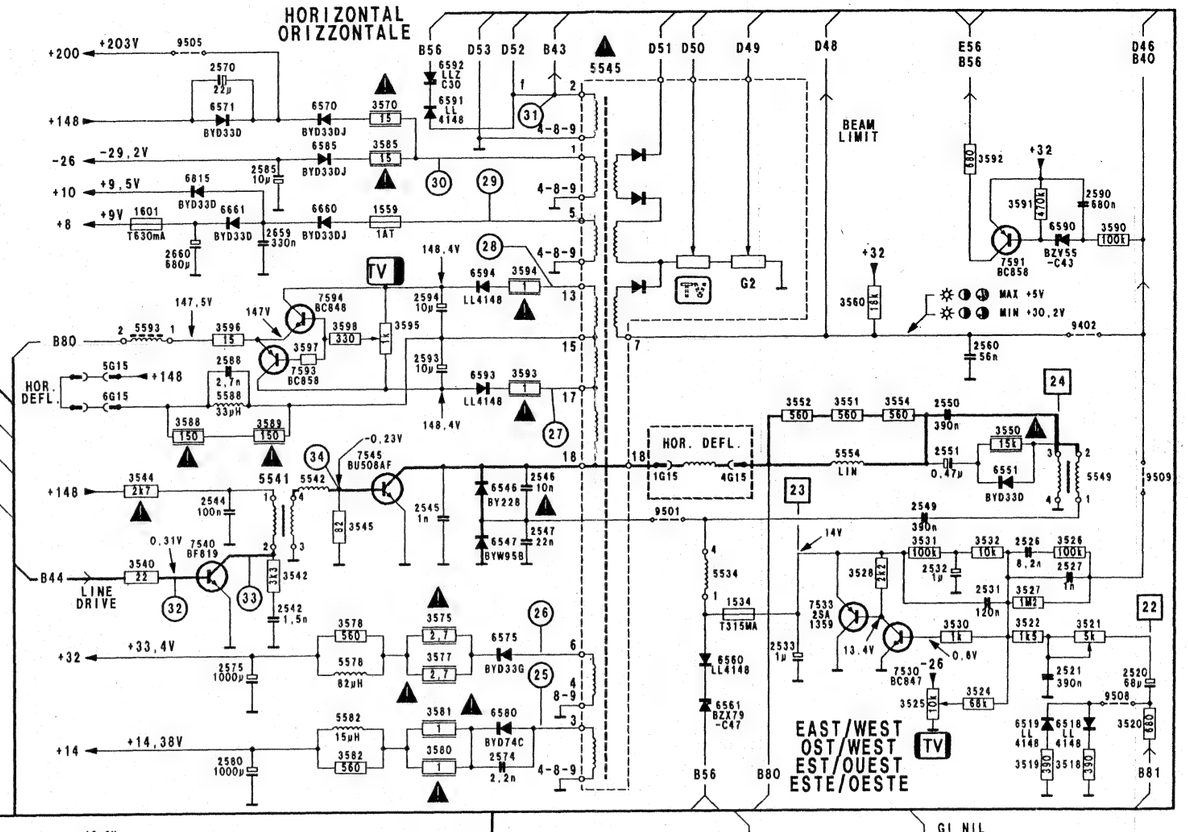

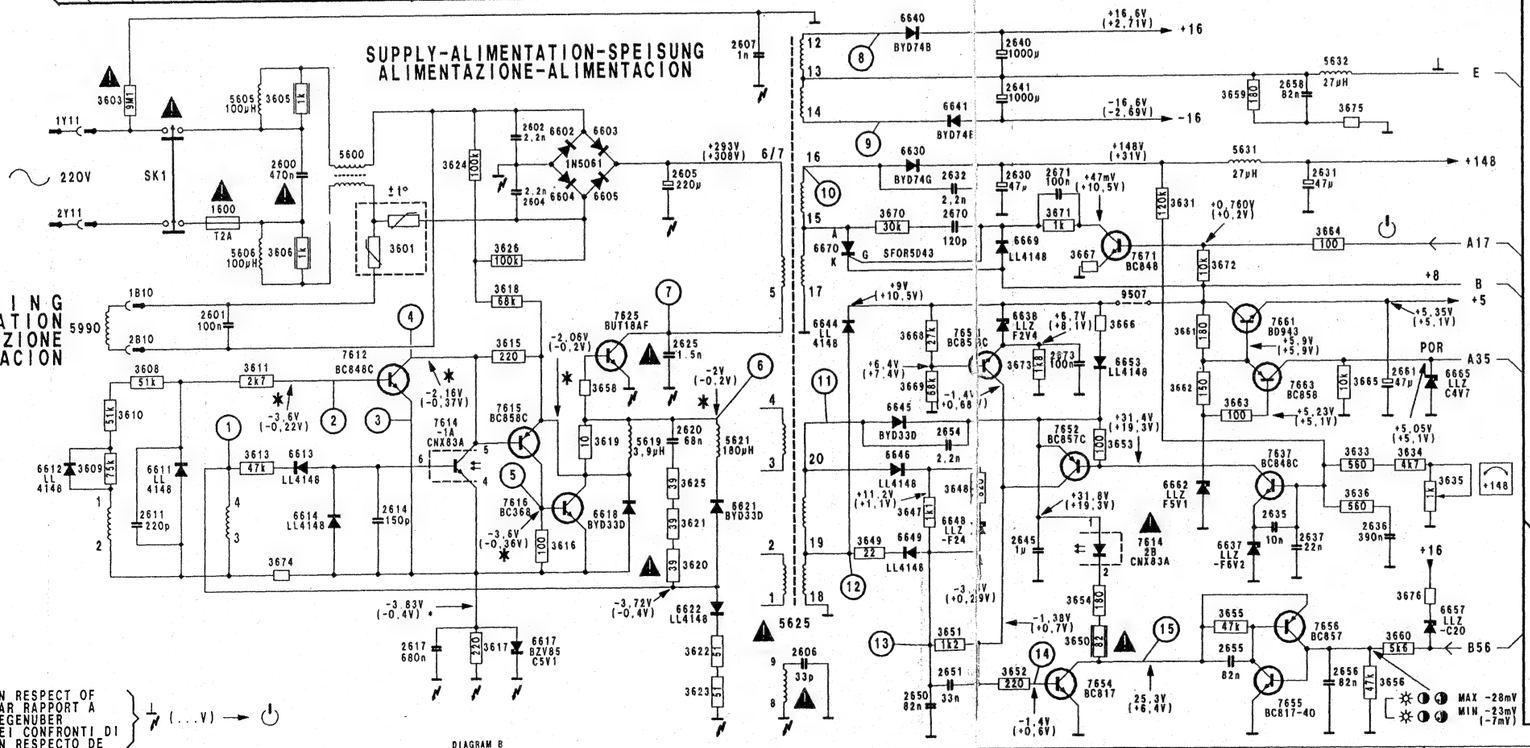

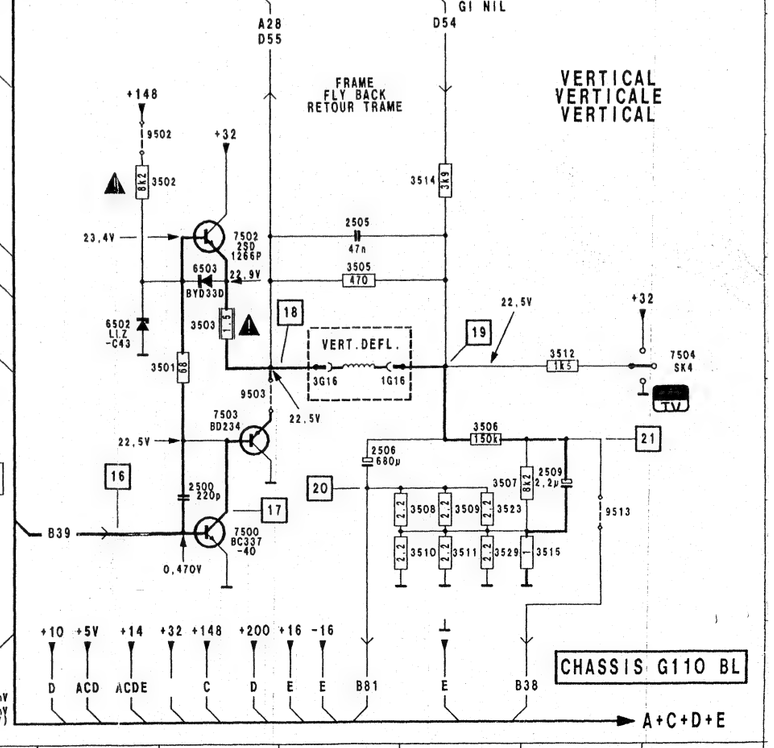

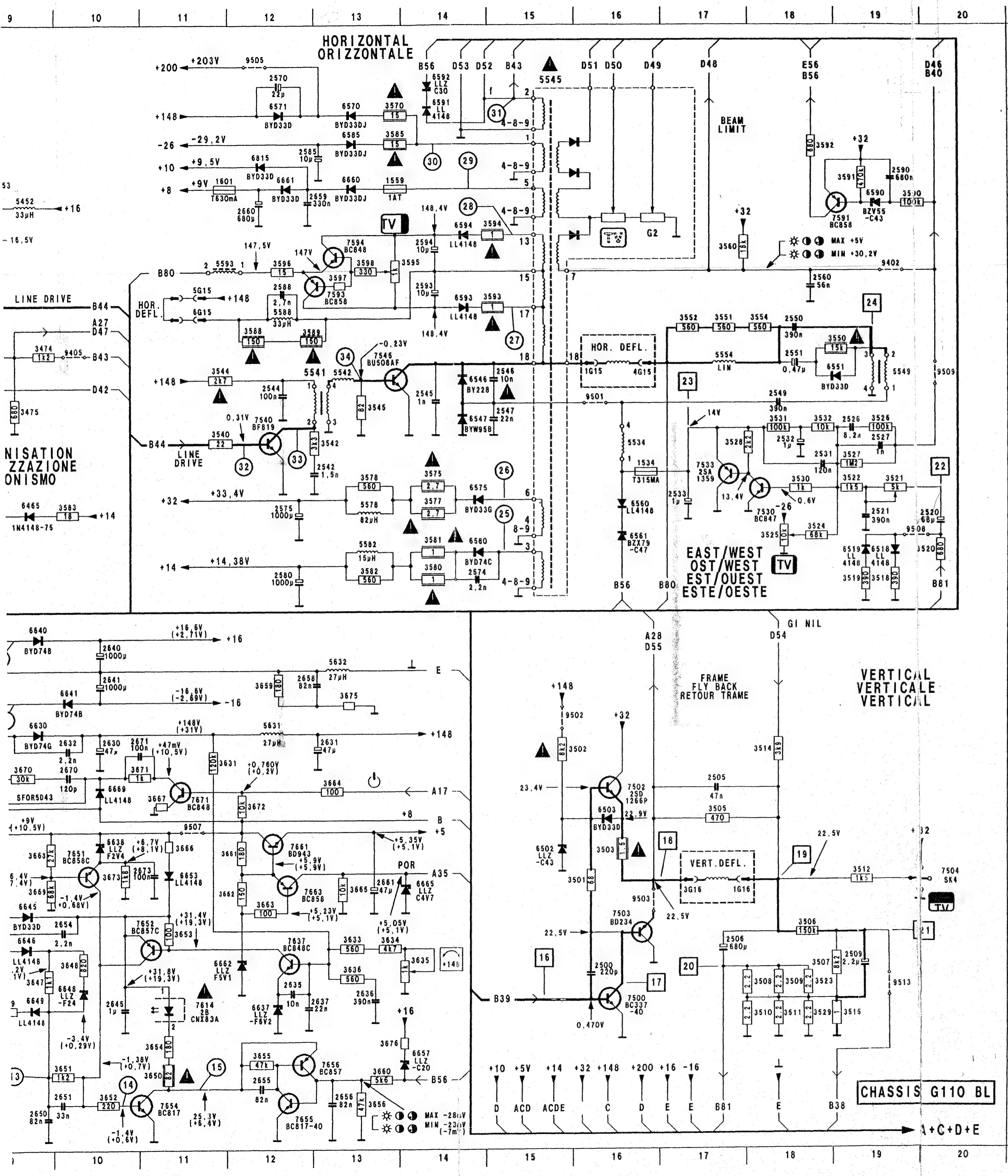

1B10	3J	3455	8C	3621	7L	6618	7L
1G15	16E	3456	7C	3622	8M	6621	8K
1G16	17K	3457	5B	3623	8M	6622	7L
1Y11	2H	3458	5B	3624	6I	6630	9I
1534	16F	3459	5F	3625	7K	6637	12L
1559	13B	3460	7E	3626	6I	6638	10J
1600	4I	3462	8E	3631	12I	6640	9G
1601	11B	3463	3D	3633	13K	6641	10H
2B10	3J	3464	8F	3634	13K	6645	9K
2Y11	2I	3465	5F	3635	14K	6646	9K
2451	3D	3466	4B	3636	13K	6648	10L
2455	8C	3468	3B	3647	9L	6649	9L
2456	8C	3469	3B	3648	10K	6653	11J
2458	6B	3470	2C	3649	9L	6657	14L
2459	6F	3471	3E	3650	11M	6660	13B
2460	6F	3472	3F	3651	10M	6661	12B
2461	6F	3473	3F	3652	10M	6662	11K
2462	6F	3474	9D	3653	11K	6665	14J
2464	8F	3475	9E	3654	11L	6669	10I
2465	9F	3476	8D	3655	12L	6670	9I
2466	4B	3477	7F	3656	13M	6815	12B
2467	5B	3478	2E	3658	7J	7455	8C
2468	3B	3500	5F	3659	12H	7470	6B
2469	3B	3501	16J	3660	13M	7500	16L
2470	3C	3502	16I	3661	12J	7502	16I
2471	4E	3503	16J	3662	11K	7504	20J
2473	4F	3505	17J	3663	12K	7530	18F
2475	4F	3506	18K	3664	13I	7533	17F
2476	7F	3507	18K	3665	13J	7540	12E
2500	16K	3508	18L	3666	11J	7545	13D
2505	17I	3509	18L	3667	11I	7591	19C
2506	17K	3510	18L	3668	9J	7593	13D
2509	19K	3511	18L	3669	9J	7594	13C
2520	20F	3512	19J	3670	9I	7614	5K
2521	19F	3514	18I	3671	10I	7614	11L
2526	19E	3515	19L	3672	12J	7615	6K
2527	19E	3518	19G	3673	10J	7616	6K
2531	18E	3519	19G	3674	4L	7625	7J
2532	18E	3520	20G	3675	13H	7637	12K
2533	17F	3521	19F	3676	13L	7651	10J
2542	13F	3522	19F	4G15	16E	7652	11K
2544	12E	3523	18L	5G15	11D	7654	11M
2545	14E	3524	18F	5452	9C	7655	12M
2546	15E	3525	18F	5534	16E	7656	13M
2547	15E	3526	19E	5541	13E	7661	12J
2549	18E	3527	19E	5542	13E	7663	12K
2550	18D	3528	17E	5545	15A	7671	11I
2551	18D	3529	18L	5549	19E	9013	3D
2560	18C	3530	18F	5554	17D	9318	7F
2570	12A	3531	18E	5578	13F	9402	19C
2574	14G	3532	18E	5582	13F	9403	7F
2575	12F	3540	11E	5588	12D	9405	10D
2580	12G	3542	13E	5593	11C	9501	16E
2585	12B	3544	11D	5600	5I	9502	16H
2588	12D	3545	13E	5605	4H	9503	16K
2590	19B	3550	19D	5606	4I	9505	12A
2593	14D	3551	17D	5619	7K	9507	11J
2594	14C	3552	17D	5621	8K	9508	19F
2600	4I	3554	18D	5625	8L	9509	20E
2601	4J	3560	17C	5631	12I	9513	19L
2602	6H	3570	13A	5632	13H	9514	5F
2604	6I	3575	14F	5990	2J	9519	7G
2605	7I	3577	14F	6G15	11D		
2606	8M	3578	13F	6455	8C		
2607	8H	3580	14G	6456	8F		
2611	3K	3581	14F	6457	7F		
2614	5K	3582	13G	6465	9F		
2617	5M	3583	10F	6502	15J		
2620	7K	3585	13B	6503	16J		
2625	7J	3588	12D	6518	19G		
2630	10I	3589	12D	6519	19G		
2631	13I	3590	19B	6546	14E		
2632	10I	3591	19B	6547	14E		
2635	12L	3592	18B	6551	19D		
2636	13L	3593	15D	6560	16F		
2637	13L	3594	15C	6561	16F		
2640	10H	3595	14C	6570	13A		
2641	10H	3596	12C	6571	12A		
2645	10L	3597	13C	6575	14F		
2650	9M	3598	13C	6580	14F		
2651	10M	3601	5I	6585	13B		
2654	10K	3603	3H	6590	19B		
2655	12M	3605	4H	6591	14A		
2656	13M	3606	4I	6592	14A		
2658	12H	3608	3J	6593	14D		
2659	13B	3609	2K	6594	14C		
2660	12C	3610	3K	6602	6H		
2661	13J	3611	4J	6603	7H		
2670	10I	3613	4K	6604	6I		
2671	10I	3615	6J	6605	7I		
2673	11J	3616	6L	6611	3K		
3G16	17K	3617	6M	6612	2K		
3451	8E	3618	6J	6613	4K		
3453	9B	3619	7K	6614	4L		
3454	8B	3620	7L	6617	6M		

CARRIER PANEL BLACKLINE

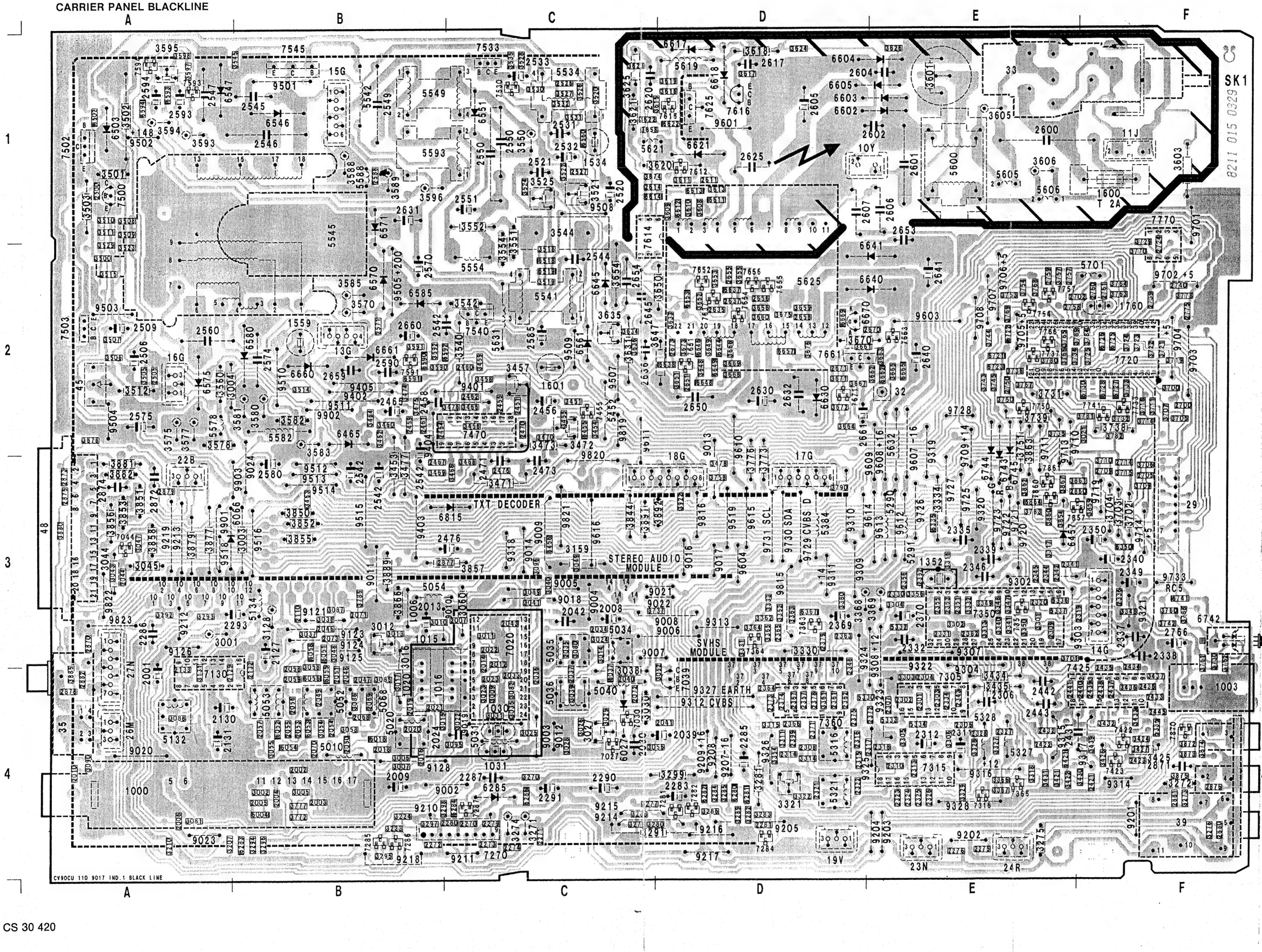

29	F 3	2275
32	E 2	2276
33	E 1	2279
35	A 4	2280
39	F 4	2281
45	A 2	2283
10Y	D 1	2286
11J	F 1	2287
13G	B 2	2287
14G	F 3	2290
15G	B 1	2291
16G	A 2	2293
17G	D 3	2301
18G	D 3	2302
19V	D 4	2303
22B	A 3	2304
24R	E 4	2305
26M	A 4	2306
1000	A 4	2307
1003	F 4	2308
1015	B 3	2309
1016	B 4	2310
1020	B 4	2311
1030	C 4	2312
1031	C 4	2313
1352	E 3	2314
1534	C 1	2315
1559	B 2	2316
1600	F 1	2317
1601	C 2	2318
1760	F 2	2319
2001	A 4	2320
2002	B 4	2321
2003	B 4	2322
2004	B 4	2323
2005	B 4	2324
2006	A 4	2325
2007	C 3	2326
2008	C 3	2327
2009	B 4	2328
2010	A 4	2330
2012	C 3	2331
2013	B 3	2332
2014	C 3	2334
2016	B 4	2335
2018	B 4	2336
2019	B 4	2337
2020	B 4	2338
2021	B 4	2339
2022	C 3	2340
2023	C 4	2341
2024	B 4	2342
2030	C 4	2343
2033	C 4	2344
2034	C 3	2345
2035	C 3	2346
2036	C 4	2348
2037	C 4	2349
2039	D 4	2350
2040	C 4	2351
2041	D 4	2352
2042	C 3	2353
2043	C 3	2355
2044	A 3	2356
2046	B 3	2357
2047	B 4	2361
2048	B 4	2362
2049	B 4	2363
2050	B 4	2364
2051	B 4	2365
2053	B 4	2366
2054	B 4	2367
2055	B 4	2369
2056	B 4	2370
2057	B 4	2371
2058	B 4	2372
2059	B 4	2373
2068	B 4	2374
2069	B 4	2375
2070	B 4	2378
2071	B 3	2379
2072	C 4	2382
2073	B 3	2399
2110	B 3	2421
2127	B 3	2422
2129	A 4	2423
2130	A 4	2431
2131	A 4	2432
2132	B 4	2433
2133	A 4	2434
2270	C 4	2435
2271	C 4	2436
2272	B 4	2437
2273	C 4	2438
2274	C 4	2439

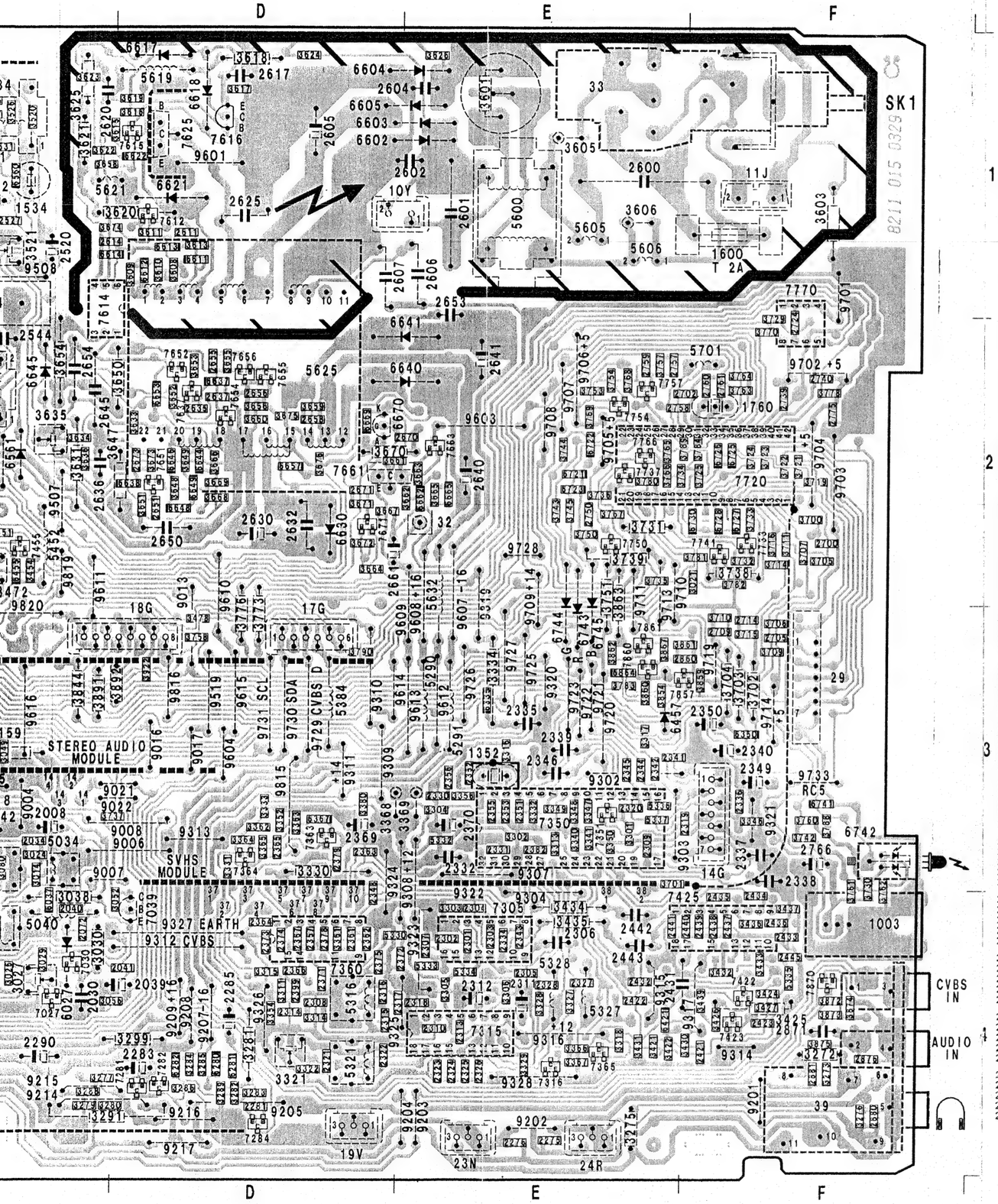

29 F3	2275 E4	2440 F4	2739 F2	3276 F4	3470 C2	3648 D2	3850 B3	6285 C4	7365 E4	9309 D3		
32 E2	2276 E4	2441 E4	2740 F2	3277 C4	3471 C3	3649 D2	3851 A3	6286 C4	7422 F4	9310 D3		
33 E1	2279 C4	2442 E4	2750 E2	3279 C4	3472 C2	3650 D2	3852 B3	6335 E3	7423 F4	9311 D3		
35 A4	2280 C4	2443 E4	2757 E2	3280 D4	3473 C2	3651 D2	3853 A3	6350 F3	7425 F4	9312 D4		
39 F4	2281 D4	2445 F4	2758 E2	3281 D4	3474 B2	3652 D2	3854 E3	6367 D3	7455 C2	9313 D3		
45 A2	2283 D4	2451 C2	2759 E2	3282 D4	3475 B2	3653 D2	3855 B3	6421 E4	7470 C2	9314 F4		
10Y D1	2285 D4	2455 C2	2760 F2	3283 D4	3476 C2	3654 C2	3856 A3	6455 C2	7500 A1	9315 E4		
11J F1	2286 A3	2456 C2	2761 F2	3284 D4	3477 B3	3655 D2	3857 C3	6456 C3	7502 A1	9316 E4		
13G B2	2287 C4	2458 B2	2766 F3	3285 D4	3478 D3	3656 D2	3858 A3	6457 E3	7503 A2	9317 F4		
14G F3	2290 C4	2459 B2	2775 F2	3286 D4	3500 A2	3658 C1	3859 F3	6465 B2	7530 C1	9318 C3		
15G B1	2291 C4	2460 C2	2860 F3	3288 C4	3501 A1	3659 D2	3860 E3	6502 A1	7533 C1	9319 E2		
16G A2	2293 B3	2461 B2	2870 A3	3289 D4	3502 A1	3660 D2	3861 F3	6503 A1	7540 C2	9320 E3		
17G D3	2301 E4	2462 C2	2871 F4	3291 C4	3503 A1	3661 D2	3862 E3	6518 C2	7545 B1	9321 F3		
18G D3	2302 E4	2464 B2	2872 A3	3292 A3	3505 A2	3662 E2	3863 E2	6519 C2	7591 B2	9322 E4		
19V D4	2303 E4	2465 B2	2873 A3	3293 A3	3506 A2	3663 E2	3866 B3	6546 B1	7593 A1	9323 E4		
22B A3	2304 E4	2467 B3	2874 A3	3294 B4	3507 A2	3664 D2	3867 E3	6547 A1	7594 A1	9324 D3		
24R E4	2305 E4	2470 C2	2875 A3	3295 B4	3508 A1	3665 E2	3872 F4	6551 C1	7612 D1	9325 D4		
28M A4	2306 E4	2471 C3	2876 F4	3296 B4	3509 A1	3666 D2	3873 F4	6560 C1	7614 C1	9326 D4		
1000 A4	2307 E4	2473 C3	2877 C3	3297 B4	3510 A1	3667 D2	3874 F4	6561 C2	7615 D1	9327 D4		
1003 F4	2308 D4	2475 C3	2878 A4	3298 B4	3511 A1	3668 D2	3875 F4	6570 B2	7616 D1	9328 E4		
1015 B3	2309 E3	2476 C3	2879 A3	3299 D4	3512 A2	3669 D2	3877 A3	6571 B1	7625 D1	9401 C2		
1016 B4	2310 E4	2500 A1	2880 F4	3301 E3	3514 B2	3670 D2	3878 A2	6575 A2	7637 D2	9402 B2		
1020 B4	2311 E4	2505 A2	2881 F4	3302 E3	3515 A2	3671 D2	3879 A3	6580 B2	7651 D2	9403 B3		
1030 C4	2312 E4	2506 A2	2882 A4	3303 E4	3518 C2	3672 D2	3880 A3	6585 B2	7652 D2	9404 B2		
1031 C4	2313 E4	2509 A2	3001 A3	3304 E3	3519 C2	3673 D2	3881 A3	6590 B2	7654 D2	9405 B2		
1352 E3	2314 D4	2520 C1	3002 B4	3305 E4	3520 C1	3674 C1	3882 A3	6591 B2	7655 D2	9501 B1		
1534 C1	2315 D4	2521 C1	3003 B3	3306 E4	3521 C1	3675 D2	3885 A4	6592 C2	7656 D2	9502 A1		
1559 B2	2316 D4	2526 C1	3004 A2	3311 D4	3522 C1	3676 D2	3889 B3	6593 A1	7661 D2	9503 A2		
1600 F1	2317 E4	2527 C1	3005 B4	3313 E3	3523 A2	3700 F2	3891 C3	6594 A1	7663 E2	9504 A2		
1601 C2	2318 E4	2531 C1	3006 B4	3314 D4	3524 C1	3701 E3	3892 D3	6602 D1	7671 D2	9505 B2		
1760 F2	2319 F3	2532 C1	3007 B4	3315 D4	3525 C1	3702 F3	3922 D3	6603 D1	7720 F2	9507 C2		
2001 A4	2320 E3	2533 C1	3009 C4	3316 E3	3526 C1	3703 F3	5010 B4	6604 D1	7733 F2	9508 C1		
2002 B4	2321 D4	2542 B3	3010 B3	3317 E3	3527 C1	3704 F3	5020 B4	6605 D1	7737 E2	9509 C2		
2003 B4	2322 D4	2542 B3	3011 C3	3318 E4	3528 C1	3705 F2	5031 C4	6611 D1	7741 F2	9510 B2		
2004 B4	2323 E4	2542 B2	3012 B3	3321 D4	3529 A2	3706 F3	5034 C3	6612 D1	7750 E2	9511 B2		
2005 B4	2324 E4	2542 B3	3013 B3	3322 D4	3530 C1	3707 F2	5035 C3	6613 D1	7754 E2	9512 B3		
2006 A4	2325 E4	2544 C2	3014 C3	3327 E4	3531 C1	3709 F3	5036 C4	6614 C1	7757 E2	9513 B3		
2007 C3	2326 E4	2545 B1	3015 B4	3328 E4	3532 C1	3710 F3	5040 C4	6617 D1	7766 E2	9514 B3		
2008 C3	2327 E4	2546 B1	3016 B3	3329 E4	3535 C1	3711 F2	5052 B4	6618 D1	7770 F1	9515 B3		
2009 B4	2328 E4	2547 A1	3017 B4	3330 D3	3540 C2	3714 F2	5053 B4	6621 D1	7857 E3	9516 B3		
2010 A4	2330 E3	2549 B1	3021 F2	3331 D3	3542 C2	3715 F3	5054 B3	6622 D1	7860 E3	9518 A3		
2012 C3	2331 E3	2550 C1	3022 C4	3332 E3	3544 C1	3716 F2	5068 B4	6630 D2	7861 E3	9519 D3		
2013 B3	2332 E3	2550 C1	3023 C4	3333 D3	3545 B1	3719 F2	5132 A4	6637 D2	7870 F4	9601 D1		
2014 C3	2334 E4	2551 C1	3024 C3	3334 E3	3550 C1	3721 F2	5134 B3	6638 D2	9001 B3	9603 E2		
2016 B4	2335 E3	2560 A2	3025 C4	3340 E3	3551 C1	3722 F2	5290 E3	6640 E2	9002 C4	9604 D3		
2018 B4	2336 F3	2570 B2	3026 C4	3341 E3	3552 C1	3723 F2	5291 E3	6641 E2	9003 C4	9607 E3		
2019 B4	2337 F3	2571 B2	3027 C4	3346 F3	3554 C2	3724 F2	5316 D4	6644 D2	9004 C3	9608 E3		
2020 B4	2338 F3	2574 B2	3028 C4	3347 E3	3560 A2	3725 F2	5321 D4	6645 C2	9005 C3	9609 E3		
2021 B4	2339 E3	2575 A2	3029 C4	3348 E3	3570 B2	3729 F2	5327 E4	6646 D2	9006 D3	9610 D2		
2022 C3	2340 F3	2580 B3	3030 C4	3349 E3	3575 A2	3730 F3	5328 E4	6648 D2	9007 C3	9611 C2		
2023 C4	2341 E3	2585 C2	3031 C4	3350 E3	3577 A2	3731 E2	5330 D4	6649 D2	9008 D3	9612 E3		
2024 B4	2342 E3	2588 B1	3035 C4	3352 D3	3578 A2	3732 F2	5332 E3	6653 D2	9009 C3	9613 E3		
2030 C4	2343 E4	2590 B2	3036 B3	3354 D4	3580 B2	3733 F2	5333 E4	6657 D2	9010 C3	9614 E3		
2033 C4	2344 E3	2593 A1	3037 B3	3356 E3	3581 B2	3734 E2	5334 E4	6660 B2	9011 B3	9615 D3		
2034 C3	2345 E3	2594 A1	3038 C4	3361 D4	3582 B2	3735 E2	5335 F4	6661 B2	9012 C4	9616 C3		
2035 C3	2346 E3	2600 E1	3039 C4	3362 D3	3583 B2	3736 E2	5336 E3	6662 E2	9013 D2	9701 F1		
2036 C4	2348 D4	2601 E1	3040 C3	3363 D3	3585 B2	3737 D3	5337 E3	6665 E2	9014 C3	9702 F2		
2037 C4	2349 F3	2602 E1	3041 C3	3364 D3	3588 B1	3738 F2	5384 D3	6669 D2	9016 D3	9703 F2		
2039 D4	2350 F3	2604 D1	3043 A3	3365 D3	3589 B1	3739 E2	5452 C2	6670 D2	9017 D3	9704 F2		
2040 C4	2351 E3	2605 D1	3044 A3	3366 E4	3590 B2	3742 F3	5534 C1	6721 E2	9018 C3	9705 E2		
2041 D4	2352 E3	2606 E1	3045 A3	3367 E4	3591 B2	3743 E2	5541 C2	6722 E2	9019 C4	9706 E2		
2042 C3	2353 E3	2607 D1	3047 A3	3368 D3	3592 B2	3744 E2	5542 B1	6723 E2	9020 A4	9707 E2		
2043 C3	2355 E3	2611 D1	3048 B3	3369 E3	3593 A1	3745 E2	5545 B1	6725 F2	9021 D3	9708 E2		
2044 A3	2356 E3	2614 C1	3049 C3	3380 D3	3594 A1	3750 E2	5549 B1	6726 F2	9022 D3	9709 E3		
2046 B3	2357 D4	2617 D1	3052 D4	3421 E4	3595 A1	3751 E2	5554 C2	6727 F2	9023 A4	9710 E2		
2047 B4	2361 D4	2620 C1	3053 B4	3422 E4	3596 B1	3753 E2	5578 A2	6728 F2	9024 B3	9711 E2		
2048 B4	2362 D4	2625 D1	3054 B4	3424 F4	3597 A1	3754 E2	5582 B2	6730 F2	9121 B3	9713 E2		
2049 B4	2363 D3	2630 D2	3055 B4	3425 F4	3598 A1	3757 E2	5588 B1	6741 F3	9123 B3	9714 F3		
2050 B4	2364 D4	2631 B1	3056 D4	3426 F4	3601 E1	3758 D3	5593 B1	6742 F3	9124 B3	9719 F3		
2051 B4	2365 D3	2632 D2	3058 B4	3427 F4	3603 F1	3760 F3	5600 E1	6743 E3	9125 B3	9720 E3		
2053 B4	2366 D4	2635 D2	3060 C3	3430 F4	3605 E1	3761 F4	5605 E1	6744 E3	9126 A3	9721 E3		
2054 B4	2367 D4	2636 C2	3080 C3	3431 E4	3606 E1	3762 F4	5606 E1	6745 E3	9128 B4	9722 E3		
2055 B4	2369 D3	2637 D2	3081 A4	3432 F4	3608 D1	3763 F2	5619 D1	6815 C3	9201 F4	9723 E3		
2056 B4	2370 E3	2640 E2	3082 C4	3433 F4	3609 D1	3764 F2	5621 C1	6864 E3	9202 E4	9725 E3		
2057 B4	2371 D4	2641 E2	3085 B4	3434 E4	3610 D1	3765 E2	5625 D2	7020 C3	9203 E4	9726 E3		
2058 B4	2372 E4	2645 C2	3086 B4	3435 E4	3611 D1	3766 E2	5631 C2	7027 C4	9204 E4	9727 E3		
2059 B4	2373 D4	2650 D2	3087 B3	3436 F4	3613 D1	3767 E2	5632 E2	7030 C4	9205 D4	9728 E2		
2068 B4	2374 D4	2651 D2	3088 A4	3437 F4	3615 C1	3768 E2	5701 F2	7039 D4	9207 D4	9729 D3		
2069 B4	2375 D4	2653 E1	3089 C3	3439 F4	3616 D1	3769 E2	6004 B4	7044 A3	9208 D4	9730 D3		
2070 B4	2378 D4	2654 C2	3090 A4	3451 C2	3617 D1	3770 F2	6018 B4	7130 A4	9209 D4	9731 D3		
2071 B3	2379 D3	2655 D2	3095 C4	3453 B3	3618 D1	3772 B4	6027 C4	7270 C4	9210 B4	9733 F3		
2072 C4	2382 E3	2656 D2	3096 C3	3454 C2	3619 D1	3773 D3	6037 C4	7281 D4	9211 C4	9815 D3		
2073 B3	2399 D4	2658 D2	3128 B3	3455 C2	3620 D1	3776 D3	6051 B3	7282 D4	9212 A3	9816 D3		
2110 B3	2421 F4	2659 B2	3131 A4	3456 C2	3621 C1	3777 B4	6052 B4	7284 D4	9213 A3	9819 C2		
2127 B3	2422 E4	2660 B2	3159 C3	3457 C2	3622 C1	3778 F2	6053 B4	7285 B4	9214 C4	9820 C3		
2129 A4	2423 F4	2661 D2	3207 A4	3458 C2	3623 C1	3780 E2	6054 B4	7286 B4	9215 C4	9821 C3		
2130 A4	2431 E4	2670 E2	3210 A4	3459 C2	3624 D1	3781 F2	6055 B4	7287 C4	9216 D4	9822 A3		
2131 A4	2432 E4	2671 D2	3223 B4	3460 B2	3625 C1	3782 F2	6056 B4	7305 E4	9217 D4	9823 A3		
2132 B4	2433 F4	2673 D2	3224 B4	3462 B2	3626 E1	3783 E3	6058 B3	7315 E4	9218 B4	9901 A3		
2133 A4	2434 F4	2700 F2	3270 C4	3463 B3	3631 C2	3784 F2	6066 B3	7316 E4	9219 A3	9902 B2		
2270 C4	2435 F4	2702 E2	3271 C4	3464 B2	3633 D2	3785 B3	6280 D4	7350 E3	9302 E3	9903 B3		
2271 C4	2436 F4	2705 F3	3272 F4	3465 C2	3634 C2	3788 F3	6281 D4	7351 E3	9303 F3			
2272 B4	2437 F4	2709 F3	3273 F4	3466 C3	3635 C2	3789 E2	6282 D4	7360 D4	9304 E4			
2273 C4	2438 F4	2714 F3	3274 C4	3468 C3	3636 C2	3790 D3	6283 B4	7363 D3	9307 E3			
2274 C4	2439 F4	2724 F2	3275 E4	3469 B3	3647 C2	3844 C3	6284 C4	7364 D3	9308 E4			

CARRIER PANEL BLACKLINE

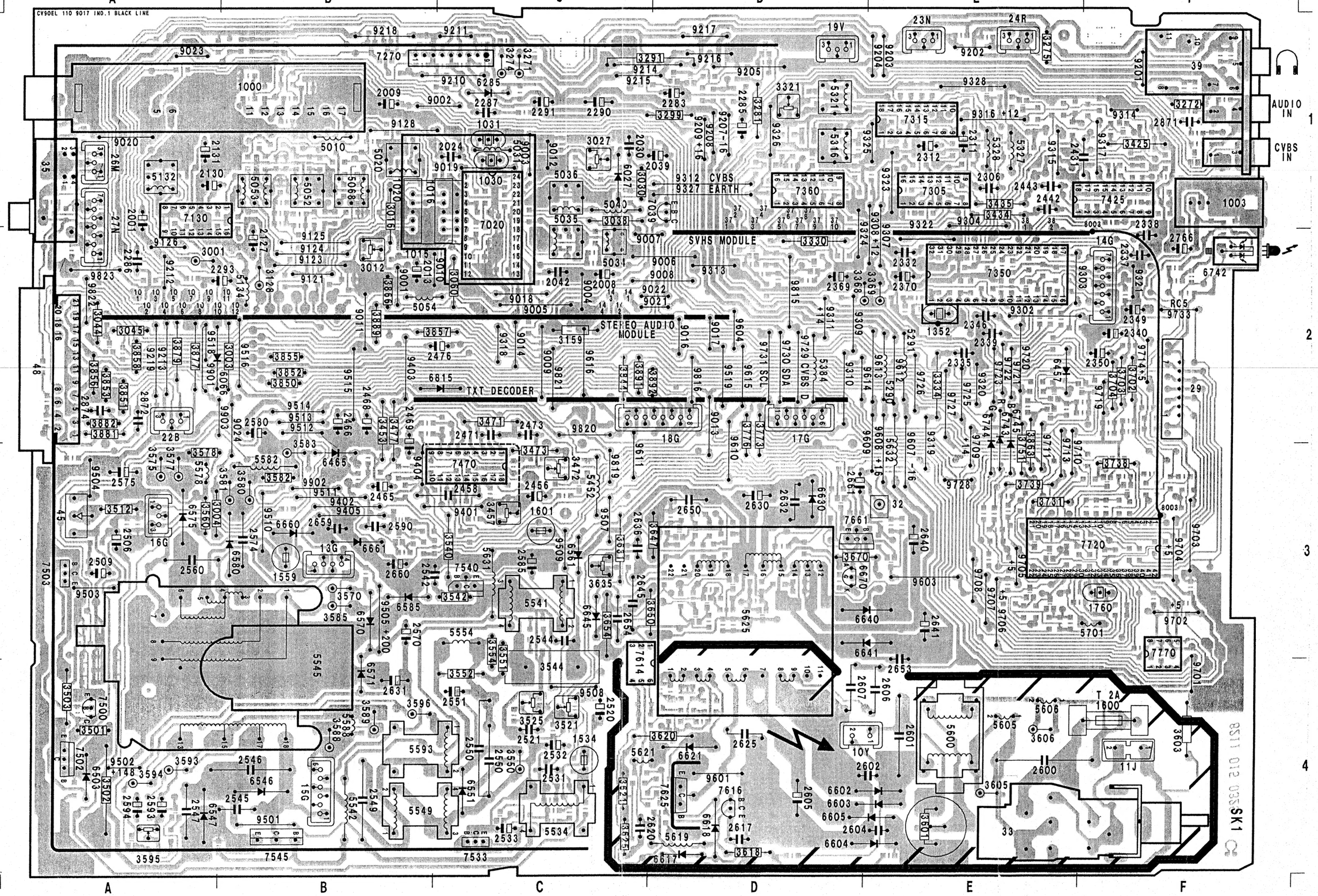

Differences between G110 SVHS and G110 SVHS blackline:

Picture
tube range : 25" A59EAK22X13
: 28" A66EAK22X13

Diagram A : Item 3704 becomes 56kΩ
Diagram B : New
Diagram C : No
Diagram D : Item 3315 becomes 560Ω
Item 3346 becomes 2k2
Item 5336 (3,3 µH) added between point 15 of item 7350 and point 2 of G14
Item 5337 (3,3µH) added between point 13 of item 7350 and point 3 of G14
Item 6350 (LL4148) added between point 5 and 7 of item 7350 with the anode to point 5
Diagram E : Item 3280 deleted
R-G-B : New

(GB)

ADJUSTMENTS TO THE PICTURE TUBE PANEL (Fig. 11)

1. **Vg2 Adjustment**
Apply a black frame signal (e.g PM5515). Connect an osilloscope to pin 9 and 12 of IC7465.
Measure the level of the black current test pulse.
Then, adjust the lowest of these levels at 155 V with the Vg2 potentiomete (see Fig. 6)

(F)

RÉGLAGES À LA PLATINE DU TUBE IMAGE (Fig. 11)

1. **Point d'étranglement tube image**
Appliquer un mire du noir (un PM5518, par exemple). Brancher un oscilloscope sur le broches 9 et 12-IC7465. Mésurer le nieau de l'impulsion de test de courrant noir. Ajuster le plus bas niveau de ces niveau à 155 V avec le potentiomètre Vg2 (Fig. 6.).

(I)

REGOLAZIONI SUL PANNOLLO DEL CINESCOPIO (Fig. 11)

1. **Regolazione Vg2**
Alimentare un segnale raster nero. Usanda un oscilloscopio al perno 9 et 12 – IC7465.
Mesurare il livello della corrente del nero. Poi aggiustare il più basso di questi livelli a 155V con il potenziometro Vg2.

(NL)

INSTELLINGEN OP HET BEELDBUISPANEEL (Fig. 11)

1. **Vg2 instelling**
voer een zwartraster signaal toe (b.v. PM5515). Verbindt een oscilloscoop met de pennen 9 en 12 van IC7465. Meet het niveau van de zwartstroom testpuls en regel m.b.v. de Vg2 potentiometer voor het punt waar de laagste waarde gemeten werd het niveau op circa 155V. (zie Fig. 6).

(D)

EINSTELLUNGEN AN DER BILDRÖHRENPLATINE (Bild 11)

1. **Einstellung von Vg2**
Ein Schwarzrastersignal einspeizen. Oszilloskop mit den Anschlüssen 9 und 12 von IC7465 verbinden, messen und notieren, auf welchem Gleichspannungsniveau sich die Unterseite eines jeden Oszillogramms befindet. Das niedrigste Niveau mit dem Vg2 potentiometer (Bild 6) auf 155V einstellen.

(E)

AJUSTES EN EL PANEL DEL TUBO DE IMAGEN (Fig. 11)

1. **Tensión Vg2**
Aplique una señal de pantalla negra. Conecte un osciloscopio a las patillas 9 y 12 del IC7465.
Mida el nevel del impulso de medida de la corriente negra.
Ajuste a 155V el más bajo de estos niveles, por medio del potenciómetro Vg2 (ver Fig. 6).

1991
R-G-B AMPLIFIER-AMPLIFICATEUR R-V-B-R-G-B VERSTAERKER-AMPLIFICATORE R-V-B-AMPLIFIC.R-G-B

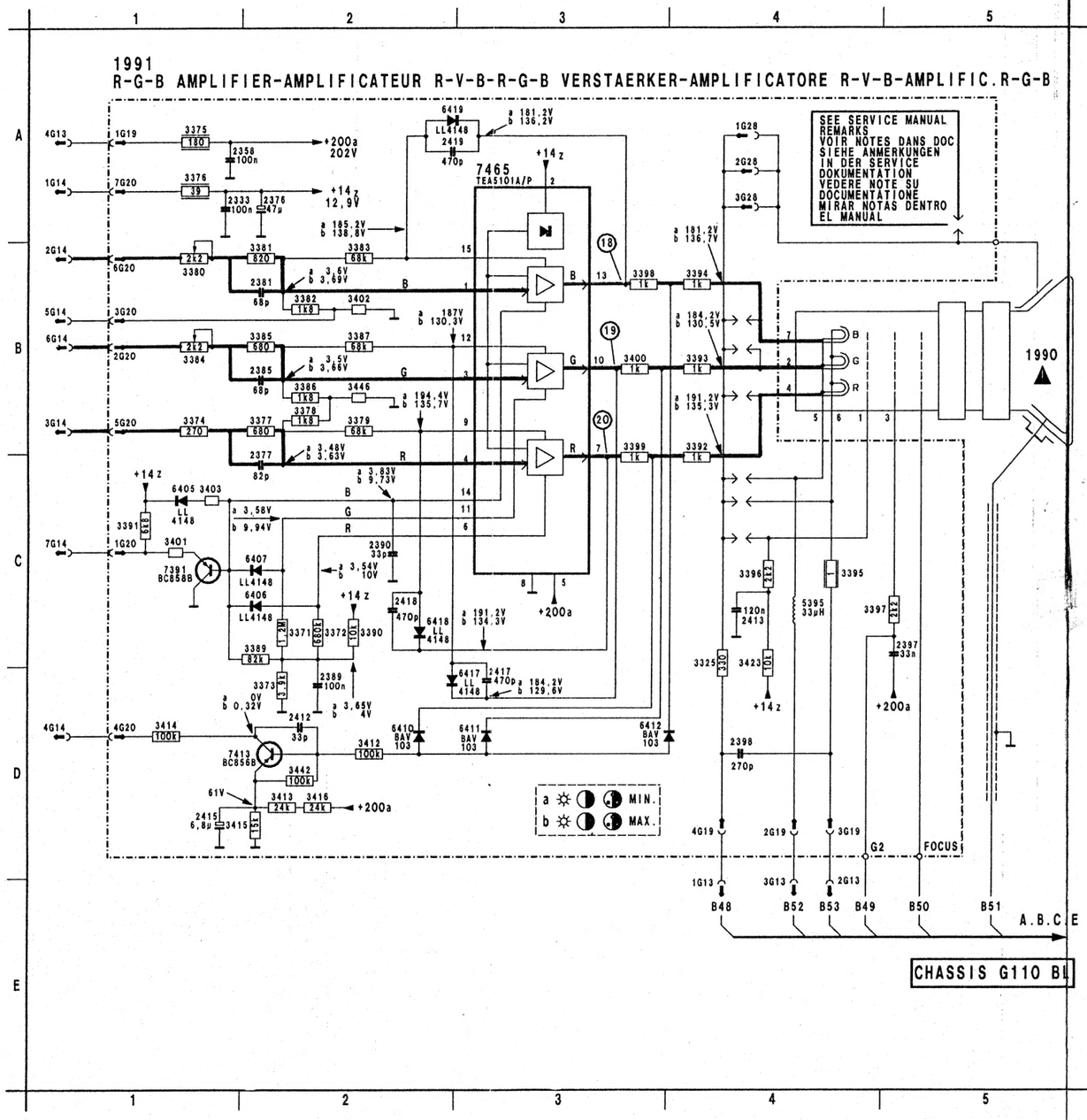

1G13 4E
1G14 1A
1G19 1A
1G20 1C
1G28 4A
1990 5B

1991 1A
2G13 4E
2G14 1B
2G19 4D
2G20 1B
2G28 4A

2333 1A
2358 2A
2376 2A
2377 2C
2381 2B
2385 2B

2389 2D
2390 2C
2397 5C
2398 4D
2412 2D
2413 4C

2415 1D
2417 3D
2418 2C
2419 2A
3G13 4E
3G14 1B

3G19 4D
3G20 1B
3G28 4A
3325 4C
3371 2C
3372 2C

3373 2D
3374 1B
3375 1A
3376 1A
3377 2B
3378 2B

3379 2B
3380 1B
3381 2B
3382 2B
3383 2B
3384 1B

3385 2B
3386 2B
3387 2B
3389 2C
3390 2C
3391 1C

3392 4B
3393 4B
3394 4B
3395 4C
3396 4C
3397 4C

3398 3B
3399 3B
3400 3B
3401 1C
3402 2B
3403 1C

3412 2D
3413 2D
3414 1D
3415 1D
3416 2D
3423 4C

3442 2D
3446 2B
4G13 1A
4G14 1D
4G19 4D
4G20 1D

5G14 1B
5G20 1B
5395 4C
6G14 1B
6G20 1B
6405 1C

6406 2C
6407 2C
6410 2D
6411 3D
6412 3D
6417 3D

6419 2A
7G14 1C
7G20 1A
7391 1C
7413 1D
7465 3A

1005 PICTURE TUBE PANEL BLACKLINE

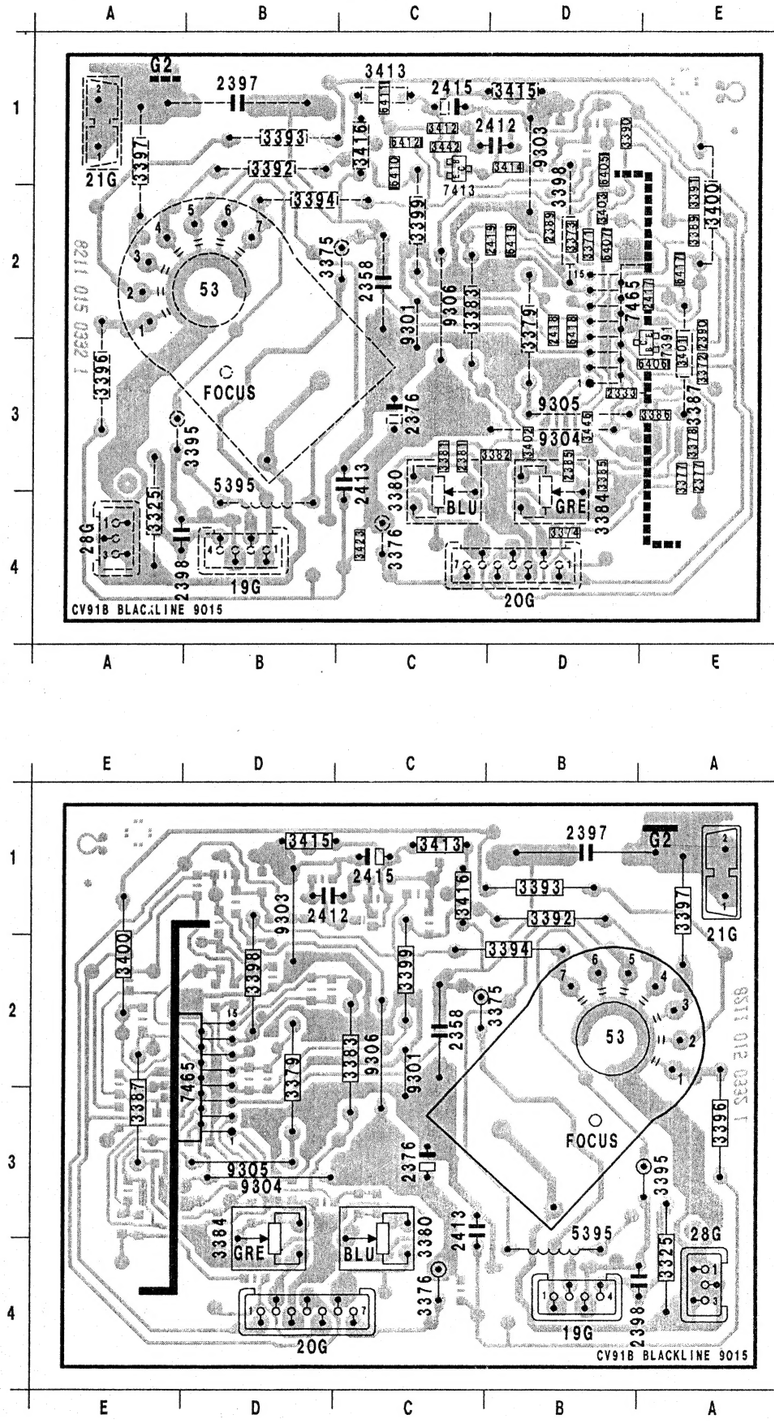

53 B 2
19G B 4
20G D 4
21G A 1
28G A 4

2333 D 3
2358 C 2
2376 C 3
2377 E 3
2381 C 3

2385 D 3
2389 D 2
2390 E 2
2397 B 1
2398 A 4

2412 D 1
2413 C 3
2415 C 1
2417 E 2
2418 D 2

2419 D 2
3325 A 4
3371 D 2
3372 E 3
3373 D 2

3374 D 4
3375 B 2
3376 C 4
3377 E 3
3378 E 3

3379 D 2
3380 C 4
3381 C 3
3382 D 3
3383 C 2

3384 D 4
3385 D 3
3386 E 3
3387 E 3
3389 E 2

3390 D 1
3391 E 2
3392 B 1
3393 B 1
3394 B 2

3395 B 3
3396 A 3
3397 A 1
3398 D 2
3399 C 2

3400 E 2
3400 E 2
3401 E 3
3402 D 3
3403 D 2

3412 C 1
3413 C 1
3414 D 1
3415 D 1
3416 C 1

3423 C 4
3442 C 1
3446 D 3
3447 D 2
5395 B 3

6405 D 1
6406 E 3
6407 D 2
6410 C 1
6411 C 1

6412 C 1
6417 E 2
6418 D 2
6419 D 2
7391 E 3

7413 C 2
7465 D 2
9301 C 2
9303 D 2
9304 D 3

9305 D 3
9306 C 2